Mechanický invalidný vozík

RubiX² /RubiX² Comfort RubiX² XL /RubiX² XL Comfort / BasiX² Plus

Návod na použitie

Breezy®

000690918

Komponenty invalidného vozíka SK

Spoločnosti SUNRISE MEDICAL bol udelený certifikát ISO 9001, ktorý potvrdzuje kvalitu našich výrobkov počas celého procesu od vývoja až po výrobu.Tento výrobok spĺňa požiadavky v súlade so smernicami ES. Zobrazené varianty alebo príslušenstvo sú k dispozícii za doplatok.

63

Invalidný Vozík:

1. Ručky Na Tlačenie Vozíka
2. Čalúnenie Opierky
3. Bočnica
4. Poťah Sedadla
5. Stupačka
6. Predné Kolesá
7. Stupačky
8. Vidlica Predných Kolies
9. Sklopný Rám
10. Brzdy
11. Zadné Koleso
12. Čalúnenie Madla Područky

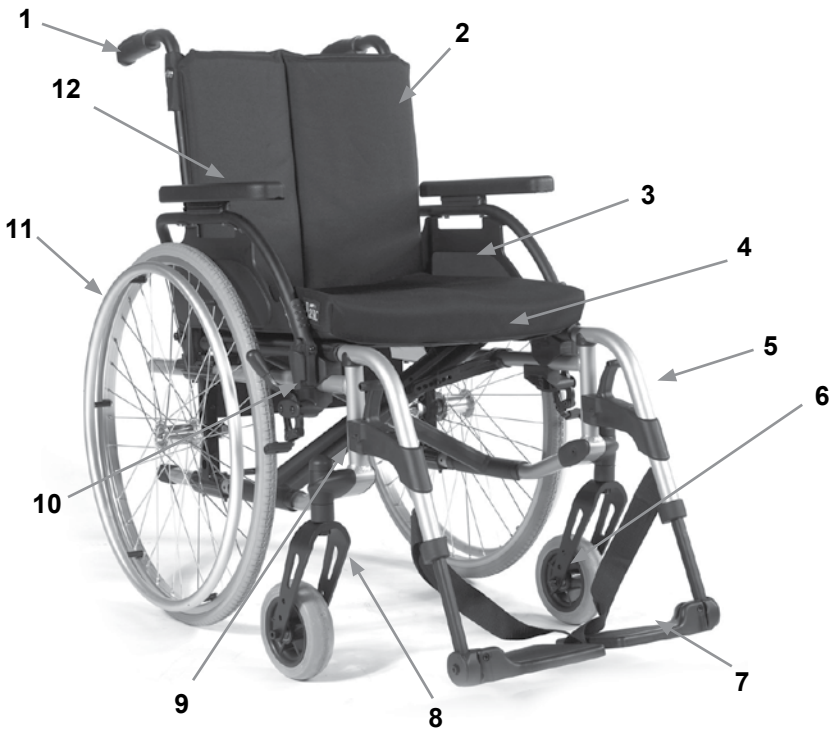

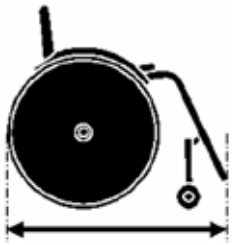	1400 770		800 570	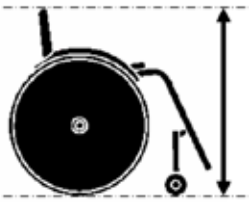	950 850	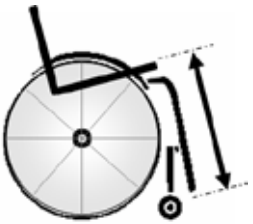	500 350
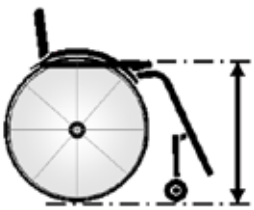	530 375		510 410	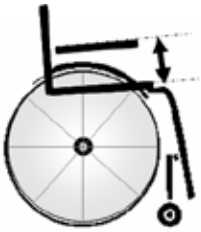	240 220		530 490
	460 410		600 380	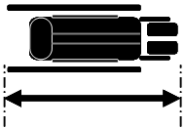	1400 770	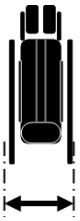	300 240
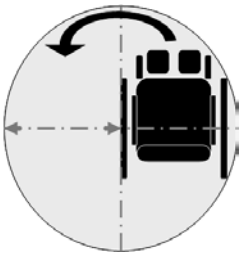	850 800		340 280	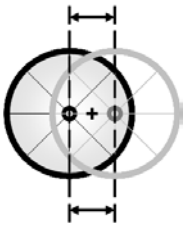	+500 -500		MAX mm MIN mm
	10° 10°		10° 10°		10° 10°		< MAX < MIN
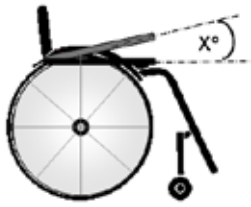	0° 0°	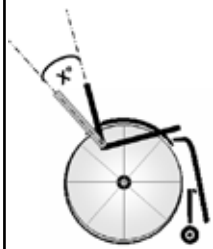	80° 74°	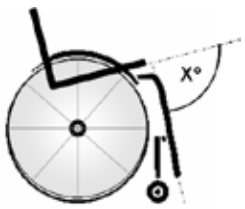	118° 118°		< MAX < MIN
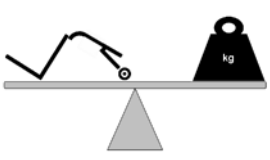	8,4 8,4	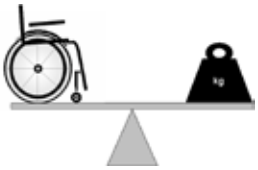	17,3 14,9		170 125		2.0 ---

mm	"	B	A	B 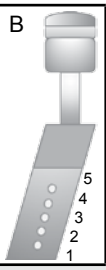	A 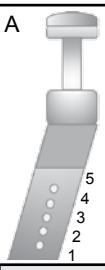	C 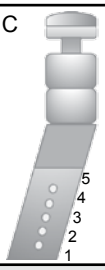
375	6”	3B				
390	6”	2B				
400	6”	1B	3A			
410	6”		2A			
425	6”		1A	3B		
440	6”			2B		
450	6”			1B	3A	
465	6”				2A	
475	6”				1A	
410	7”	1B	3A	5B		
425	7”		2A	4B		
440	7”		1A	3B	5A	
450	7”			2B	4A	
465	7”			1B	3A	
480	7”				2A	
490	7”				1A	
425	8”	1B	3A	5B		
440	8”		2A	4B		
450	8”		1A	3B	5A	
465	8”			2B	4A	
480	8”			1B	3A	5C
490	8”				2A	4C
500	8”				1A	3C
520	8”					2C
530	8”					1C

mm	"	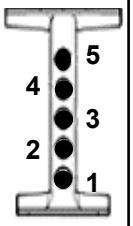
375	24”	
400	24”	5
425	24”	4
450	24”	3
475	24”	2
500	24”	1
525	24”	
375	22”	5
400	22”	4
425	22”	3
450	22”	2
475	22”	1
500	22”	
525	22”	
450	12”	

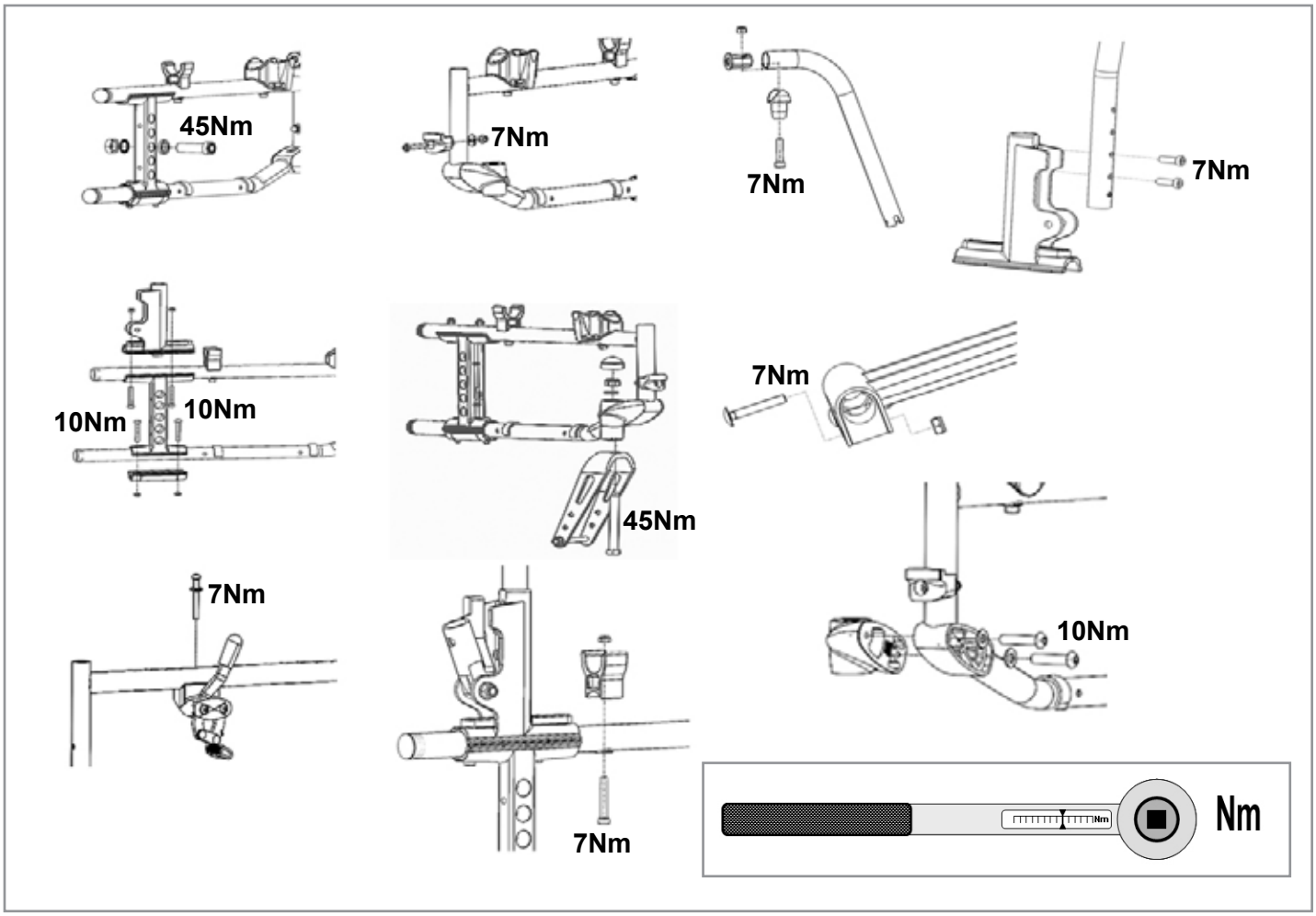
45Nm
7Nm
7Nm
7Nm
10Nm
10Nm
7Nm
45Nm
7Nm
10Nm
7Nm
Nm

Predhovor

Milý zákazník,

teší nás, že ste sa rozhodli pre náš kvalitný výrobok SUNRISE MEDICAL.

Tento návod na použitie vám poskytne viacero tipov a nápadov, aby sa vám invalidný vozík stal dôverným a spoľahlivým partnerom.

Želáme si, aby ste boli s našimi výrobkami a službami spokojný. A preto môžu nastať zmeny v našej palete výrobkov vzhľadom na formu, technológiu a výbavu. Z toho vyplýva, že žiadne sťažnosti nemôžu byť vyvodené z údajov alebo z obrázkov, ktoré sa nachádzajú v tejto príručke.

Riadiaci systém spoločnosti SUNRISE MEDICAL je certifikovaný normami ISO 9001, ISO 13485 a ISO 14001.

CE **Spoločnosť SUNRISE MEDICAL ako výrobca vyhlasuje, že invalidné vozíky spĺňajú smernicu 93/42/EHS s doplnením smernicou 2007/47/ES.**

Navyše spĺňajú výkonné požiadavky "Nárazového testu" pre ISO 7176-19.

Ak máte otázky ohľadne použitia, údržby, alebo bezpečnosti vášho invalidného vozíka, kontaktujte prosím vášho miestneho SUNRISE MEDICAL autorizovaného predajcu.

V prípade, že sa vo vašom okolí nenachádza autorizovaný predajca a vy máte otázku, kontaktujte Sunrise Medical buď písomne, alebo na nižšie uvedenom telefónnom čísle (kontaktnú adresu nájdete na zadnej strane).

LETMO SK, s.r.o.
Mládežnícka 8
Banská Bystrica
97404

www.letmo.sk
info@letmo.sk
0800 194 984

Do priestoru nižšie si prosím zaznamenajte adresu a telefónne číslo miestneho servisného zástupcu.
V prípade poruchy ho kontaktujte a snažte sa uviesť všetky podstatné detaily, aby vám mohol čo najrýchlejšie pomôcť.

DÔLEŽITÉ:
NEPOUŽÍVAJTE TENTO INVALIDNÝ VOZÍK SKÔR AKO SI PREČÍTATE TENTO MANUÁL A KÝM HO NEPOCHOPÍTE.

Popis symbolu

POZOR!
Varovné správy týkajúce sa možných rizík závažnej nehody alebo úmrtia.

UPOZORNENIE!
Varovné správy týkajúce sa možných rizík zranenia.

POZOR!
Varovné správy týkajúce sa možného technického poškodenia.

POZNÁMKA:
Dôležité informácie na používanie výrobku

Obsah

Predhovor *7*
Popis symbolu *7*
Obsah *7*
Použitie *7*
Oblasti použitia *7*
Záruka *9*
Preprava *10*
Manipulácia *12*
Možnosti – Pätka na preklopenie *12*
Možnosti - Brzdy *12*
Možnosti - Stupatka *13*
Možnosti - Predné koleso *14*
Možnosti – Adaptér predného kolesa *14*
Možnosti - Opierka *14*
Možnosti - Bočnica *15*
Možnosti – Hemiplegické lakťové opierky *16*
Možnosti – Kolieska proti preklopeniu *16*
Možnosti – Bezpečnostný pás *16*
Možnosti – Hĺbka sedadla *17*
Možnosti – Ručky na tlačenie vozíka *18*
Možnosti – Držiak na barlu *18*
Možnosti - Terapeutický stolík *18*
Možnosti - Stabilizačná vzpera *18*
Možnosti – Opierky hlavy *18*
Možnosti – Kolesá na tranzit *18*
Možnosti – Ovládanie jednou rukou *18*
Štítok výrobcu *19*
Kolesá a montáž *19*
Údržba a ošetrovanie *19*
Odstránenie závad *20*
Likvidácia / Recyklácia materiálov *20*
Technické údaje *20*
Krútiaci moment *20*
Nastavenie výšky sedadla *20*

Použitie

Ľahké invalidné vozíky sú výhradne určené pre používateľov, ktorí nedokážu chodiť, majú obmedzenú pohyblivosť, pre ich osobné použitie vo vnútri a vonku na suchých, pevných a rovných povrchoch (poháňané používateľom alebo tlačené ošetrovateľom). Maximálne povolená váha (zahŕňa váhu používateľa a pomôcok namontovaných na invalidný vozík) je uvedená na štítku so sériovým číslom, ktorý je prilepený na ráme alebo na stabilizačnej vzpere pod sedadlom.
Záruka sa vzťahuje iba v prípade, ak sa výrobok používa na základe stanovených podmienok a používa sa na určený účel. Životnosť vozíka je 5 rokov. NEPOUŽÍVAJTE ani nemontujte na invalidný vozík žiadne súčasti od iných výrobcov, pokiaľ nie sú oficiálne schválené spoločnosťou Sunrise Medical.

Oblasti použitia

Rozsah variant namontovania tak ako štandardný dizajn znamenajú, že môže byť použitý osobami, ktoré nemôžu chodiť alebo majú obmedzený pohyb kvôli:

- Ochrnutiu
- Strate končatiny (amputácia nohy)
- Defektu končatiny/deformácii končatiny
- Kĺbovej kontraktúre/zraneniu kĺbov
- Chorobe ako napríklad srdcová vada a porucha cirkulácie, porucha rovnováhy alebo telesná únava ako napríklad pre starších ľudí, ktorí majú ešte stále silu v hornej časti tela.

Pri úvahe o poskytnutí vozíka si prosím uvedomte veľkosť tela, váhu, fyzický a psychologický stav, vek osoby, životné podmienky a okolie.

Všeobecné bezpečnostné poznámky a obmedzenia pri jazde

Inžinierstvo spolu s výrobou tohto invalidného vozíka boli navrhnuté tak, aby poskytovali maximálnu bezpečnosť. Medzinárodné bezpečnostné štandardy, ktoré sú momentálne ustanovené boli dodržané alebo pri niektorých častiach aj prekročené.
Aj napriek tomu, pri nesprávnom použití invalidného vozíka sa užívatelia môžu vystaviť nebezpečenstvu. Pre vašu bezpečnosť konajte podľa nasledujúcich pravidiel.
Neautorizované zmeny a nastavenia zvyšujú riziko úrazu. Ako užívateľ invalidného vozíka ste súčasťou dennej premávky na uliciach alebo na chodníkoch, tak ako ktokoľvek iný. Chceli by sme vám preto pripomenúť, že z tohto dôvodu sa musíte riadiť všetkými cestnými zákonmi.
Počas vašej prvej jazdy v invalidnom vozíku buďte opatrný.
Oboznámte sa s vaším invalidným vozíkom.
Pred každým použitím by ste mali skontrolovať nasledujúce:
• Pevné osky alebo rýchloupínacie osky na zadných kolesách.
• Suché zipsy na sedadlách a opierke chrbta.
• Pneumatiky, tlak v pneumatikách a brzdy kolies.
Predtým ako zmeníte akékoľvek nastavenia na invalidnom vozíku, je dôležité, aby ste si prečítali príslušnú časť príručky pre používateľa.
Je možné, že otvory v povrchu vozovky a nerovný povrch môžu spôsobiť prevrátenie invalidného vozíka, hlavne ak sa jedná o jazdu nahor, alebo nadol. Pri jazde vpred cez schod alebo do kopca musí byť trup naklonený dopredu.

⚠ POZOR!

NIKDY neprekračujte maximálne zaťaženie 125 kg (XL = 170 kg), ktoré je súčtom používateľa a všetkých predmetov prevážaných na invalidnom vozíku. Ak maximálnu váhu presiahnete, môžete poškodiť vozík, alebo môžete spadnúť, alebo sa prevrátiť, stratiť kontrolu a používateľovi, alebo iným osobám môžete spôsobiť vážne zranenia.

- V tme majte prosím oblečené svetlé alebo svietiace oblečenie, aby vás bolo lepšie vidieť. Uistite sa, že reflektory na stranách a vzadu sú jasne viditeľné.
- Taktiež navrhujeme, aby ste namontovali svetlo.
- Aby ste sa vyhli prevráteniam a nebezpečným situáciám, mali by ste najprv trénovať použitie vášho nového vozíka na rovnom povrchu pri dobrej viditeľnosti.
- Pri nastupovaní a vystupovaní z invalidného vozíka nepoužívajte stupačky.
- Tie by mali byť pred nástupom a výstupom sklopené nahor a mali by byť čo najviac vyklonené do strán. Vždy umiestnite svoj invalidný vozík čo najbližšie k miestu, kam sa chcete presunúť.
- Invalidný vozík používajte vždy opatrne. Napríklad vyhýbajte sa jazde smerom k prekážke bez použitia bŕzd (schodu, hrany obrubníka) alebo pri schádzaniach.

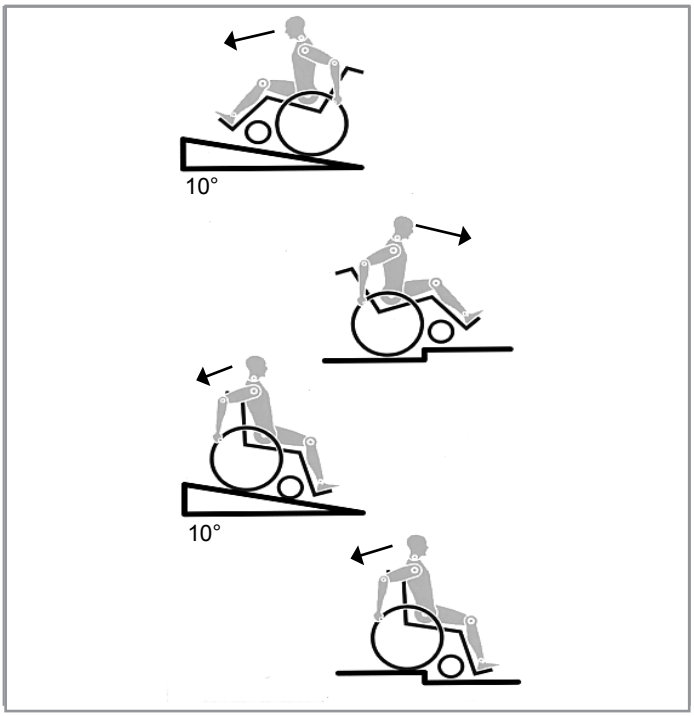

- Brzdy kolies nie sú určené na zastavovanie invalidného vozíka v pohybe. Ich funkciou je zabrániť neúmyselnému pohybu vozíka. Ak zastavíte na nerovnom povrchu, mali by ste vždy použiť brzdy kolies, aby ste predišli neúmyselnému pohybu. Vždy použite obidve brzdy kolies; inak by sa mohol invalidný vozík prevrátiť.
- Zistite, ako sa prejaví zmena ťažiska na správaní invalidného vozíka, hlavne na kopci, svahoch a všetkých stupňoch pri prekonávaní prekážok. Urobte tak s bezpečnou pomocou pomocníka.
- Pri extrémnych nastaveniach (napr. zadné kolesá sú v najprednejšej polohe) a pri nesprávnej polohe tela sa na rovnom povrchu môže invalidný vozík prevrátiť.
- Pri stúpaní a pri schodoch nahnite hornú časť vášho tela viac dopredu.
- Pri klesaní a pri schodoch nahnite hornú časť vášho tela viac dozadu. Nikdy sa nepokúšajte o diagonálne stúpanie ani klesanie.
- Nepoužívajte pohyblivé schody, ktoré by mohli spôsobiť vážne zranenie v prípade pádu.
- Vozík nepoužívajte na povrchu so sklonom > 10°. Bezpečné dynamické klesanie je udané nastavením invalidného vozíka, schopnosťami používateľa a štýlom jazdy. Keďže schopnosti používateľa a štýl jazdy sa nadajú predpokladať, maximálna hodnota bezpečného prednastaveného klesania sa nedá určiť. Tú musí určiť samotný používateľ s pomocou sprievodcu, aby sa zabránilo prevráteniu. Pre neskúsených používateľov doporučujeme, aby mali nainštalované Zariadenie proti prevráteniu.
- Je možné, že otvory v povrchu vozovky a nerovný povrch môžu spôsobiť prevrátenie invalidného vozíka, hlavne ak sa jedná o jazdu nahor, alebo nadol.
- Vozík nepoužívajte na zablatenom ani zľadovatelom povrchu.
- Vozík nepoužívajte na miestach na ktoré majú chodci zakázaní prístup.
- Aby sa zabránilo poraneniu rúk, počas jazdy nesiahajte na výplet, medzi zadné kolesá a ani na brzdovú páku.
- Hlavne pri použití ľahkých kovových obručí, pri brzdení pri vysokej rýchlosti alebo na dlhom zostupe môže dôjsť k popáleniu prstov.
- Schody zdolávajte iba s pomocou sprievodcu. Existujú zariadenia, ktoré vám pomôžu, napr. rampy na stúpanie alebo výťahy, prosíme vás aby ste ich použili. Ak tieto zariadenia nie sú k dispozícii, potom sa musí invalidný vozík nakloniť a musíte ho cez schody potlačiť, nikdy ho neprenášajte (2 pomocníci). Odporúčame, aby používateľ s hmotnosťou vyššou ako 100 kg nebol týmto spôsobom prenášaný. Vo všeobecnosti akékoľvek namontované kolieska proti preklopeniu musia byť dopredu nastavené tak, aby sa nedotýkali schodu, pretože inak by to mohlo viesť k vážnemu pádu. Potom kolieska proti preklopeniu musia byť nastavené do správnej polohy.
- Zabezpečte, aby sprievodca držal invalidný vozík iba za pevne a bezpečne namontované súčasti. Nepoužívajte vynímateľné súčasti (napr. opierky nôh a bočnice).
- Pri používaní zdvíhacej rampy sa uistite, že kolieska proti preklopeniu sú nasmerované mimo nebezpečného priestoru.
- Na nerovnom povrchu alebo pri presune zaistite invalidný vozík (napr. do auta) použitím bŕzd.
- Pri používaní zdvíhacej rampy sa uistite, že kolieska proti preklopeniu sú nasmerované mimo nebezpečného priestoru.
- Na nerovnom povrchu alebo pri presune zaistite invalidný vozík (napr. do auta) použitím bŕzd.
- Ak je to možné, počas jazdy v aute prispôsobenom pre fyzicky postihnutých, cestujúci by mali použiť sedadlá vo vozidle spolu s vhodným bezpečnostným pásom. Toto je jediný spôsob akým sa dá zaručiť, že v prípade nehody sú cestujúci maximálne zabezpečení.
- Záleží na priemere a nastaveniach predných kolies, tak ako na nastavení ťažiska invalidného vozíka, predné kolesá by mohli pri vysokej rýchlosti začať kmitať. Mohlo by to spôsobiť zablokovanie predných kolies a invalidný vozík by sa mohol prevrátiť. Preto sa prosím uistite, že sú predné kolesá správne nastavené (pozrite si kapitolu "predné kolesá").

POZOR!

- Hlavne nepoužívajte vozík pri sklonoch bez bŕzd, jazdite nižšou rýchlosťou. Pre neskúsených používateľov doporučujeme použiť kolieska proti preklopeniu.
- Kolieska proti preklopeniu by mali zabrániť mimovoľnému prevráteniu vozíka dozadu. Za žiadnych okolností by nemali nahradiť tranzitné kolesá a nemali by sa používať na prepravu osôb v invalidnom vozíku, keď sú zadné kolesá odstránené.
- Pri naťahovaní sa za vecami (ktoré sú pre pred, vedľa alebo za invalidným vozíkom) sa uistite, že sa príliš z vozíka nevykloníte, pretože ak zmeníte ťažisko, nastáva riziko prevrátenia, alebo vypadnutia. Zavesením ďalšej váhy (ruksak alebo podobné veci) na zadné držadlá môžete ovplyvniť zadnú rovnováhu invalidného vozíka, hlavne ak sa jedná o použitie spolu so skladacou opierkou chrbta. To môže spôsobiť prevrátenie invalidného vozíka dozadu, čo môže spôsobiť zranenie.
- Osoby s amputovanými stehnami musia používať kolieska proti prevráteniu.
- Pred jazdou skontrolujte, či máte v pneumatikách správny tlak. V zadných kolesách by mal byť tlak minimálne 3.5 bar (350 kPa). Maximálny tlak je uvedený na pneumatike. Brzdy s krátkym chodom budú fungovať iba ak je v pneumatikách správny tlak a ak boli správne nastavené (pozrite si kapitolu o "Brzdách").
- Ak je poškodený poťah sedadla či chrbta, musíte ich okamžite vymeniť.
- Buďte opatrný pri ohni, hlavne pri horiacich cigaretách. Poťahy sedadla či chrbta by sa mohli zapáliť.
- Ak je invalidný vozík vystavený na dlhšiu dobu priamemu slnečnému žiareniu / nízkym teplotám, niektoré časti invalidného vozíka (napr. rám, stupačky, brzdy a bočnice) sa môžu zahriať na veľmi vysokú teplotu (>41 °C) / ochladiť na veľmi nízku teplotu (<0 °C).
- Vždy sa uistite, že ak sú namontované rýchloupínacie osky na zadných kolesách, sú nasadené správne a zaaretované (blokovacie guličkové ložiská sú úplne viditeľné cez objímku osi). Ak nie je tlačidlo rýchloupínacej osky stlačené, zadné koleso nie je možné odstrániť.

POZOR!

- Účinnosť bŕzd s krátkym chodom, tak ako všeobecné jazdné podmienky, závisia na tlaku v pneumatikách. Invalidný vozík je pomerne ľahší a jednoduchšie sa s ním manévruje, ak sú zadné kolesá správne napumpované a ak majú obidve kolesá rovnaký tlak.
- Uistite sa, že je na pneumatike dostatočne viditeľný dezén!
- Uvedomte si prosím, že pri jazde vo verejnej premávke sa musíte riadiť podľa platného cestného zákona.
- Pri manipulácii s invalidným vozíkom alebo pri jeho nastavovaní buďte vždy opatrní!
- Nastavovanie pomocou nástrojov musí vždy vykonávať autorizovaný predajca.
- Invalidný vozík pravidelne čistite, aby ste predišli hrdzi a korózii spôsobenej soľou.
- Kontrolujte, že sú nity, matice a skrutky utiahnuté a že nedošlo k uvoľneniu žiadnych častí invalidného vozíka.
- U všetkých pohyblivých častí existuje prirodzené riziko zachytenia prstov. Manipulujte s nimi, prosím opatrne.
- Výrobky zobrazené a popísané v tejto príručke sa nemusia presne zhodovať vo všetkých detailoch s vaším modelom. Napriek tomu všetky pokyny sú celkom relevantné, bez ohľadu na rozdiely v detailoch.
- Výrobca si vyhradzuje právo bez upozornenia upravovať všetky hmotnosti, miery alebo iné technické údaje zobrazené v tejto príručke. Všetky čísla, miery a kapacity zobrazené v tejto príručke sú približné a nepredstavujú špecifikácie.

UPOZORNENIE!

NEBEZPEČENSTVO UDUSENIA – Táto pohybová pomôcka obsahuje malé súčasti, ktoré môžu za istých okolností pre deti predstavovať nebezpečenstvo udusenia.

Životnosť
Očakávaná životnosť tohto výrobku je 5 rokov za predpokladu, že:
sa používa výlučne v súlade so zamýšľaným určením použitia
sú splnené všetky požiadavky na servis a údržbu.

Záruka

Záruka
V ŽIADNOM PRÍPADE TO NEMÁ VPLYV NA VAŠE ZÁKONNÉ PRÁVA.
Podmienky záruky
1) Opravu alebo výmenu musí vykonať autorizovaný dodávateľ, alebo servisný technik spoločnosti Sunrise Medical.

2) Ak chcete využiť podmienky záruky v prípade, že si váš invalidný vozík vyžaduje starostlivosť podľa týchto opatrení, upovedomte o tom okamžite povereného servisného zástupcu Sunrise Medical a poskytnite mu kompletné informácie o type problému. Ak by ste používali invalidný vozík mimo oblasti s určeným servisným technikom spoločnosti Sunrise Medical, práce na základe “záručných podmienok” vykoná ktorýkoľvek iný servisný technik určený výrobcom.

Ak by si ktorákoľvek súčiastka invalidného vozíka vyžadovala opravu alebo náhradu, ktoré vyplývajú z konkrétnej poruchy výroby, alebo materiálu, počas 24 mesiacov (5 rokov pri ráme a výstuži) odo dňa kedy vlastníctvo výrobku bolo prevedené na pôvodného kupujúceho a bude podliehať týmto podmienkam do konca vlastníctva, súčiastka, alebo súčiastky budú opravené, alebo zamenené bez poplatku ak budú vrátené autorizovanému servisnému agentovi.
POZNÁMKA: Táto záruka nemôže byť prevedená na inú osobu.

4) Na každú opravenú alebo vymenenú časť sa tieto podmienky budú vzťahovať po dobu v trvaní zostatku záručnej doby pre invalidný vozík.

Na časti vymenené po záručnej lehote sa poskytuje záruka v dĺžke trvania ďalších 12 mesicov.

6) Súčasti spotrebnej povahy vo všeobecnosti nebudú pokryté normálnou záručnou dobou, pokiaľ tieto predmety jednoznačne neutrpeli nadmerné opotrebenie ako priamy následok pôvodnej výrobnej chyby. Medzi tieto súčasti okrem iného patrí čalúnenie, pneumatiky, vnútorné trúbky a podobné súčasti.

7) Vyššie uvedená záruka pokrýva všetky časti výrobku modelov, ktoré boli zakúpené za úplnú predajnú cenu.

8) Pri bežnom používaní, nenesieme zodpovednosť za výrobok, ktorý si vyžadoval opravu alebo výmenu ale priamy výsledok:

a) Na invalidnom vozíku alebo jeho súčasti sa nevykonávala údržba alebo servis podľa odporúčaní výrobcu, ako je uvedené v používateľskej príručke, alebo v servisnej príručke. Nepoužitie iba špecifikovaných, originálnych súčiastok zariadenia.
b) Výrobok alebo súčiastka je poškodená na základe zanedbania, nehody, alebo nesprávneho používania.
c) Výrobok alebo súčiastka boli upravené odlišne ako je určené špecifikáciami od výrobcu, alebo došlo k pokusu o opravu skôr ako bol o potrebe opravy oboznámený servisný agent.
d) Ak invalidný vozík skorodoval v dôsledku nesprávnej údržby

Preprava

POZOR!

V prípade, ak nebudete postupovať podľa týchto rád, nastáva riziko vážneho zranenia!

Preprava vášho invalidného vozíka vo vozidle:

Invalidný vozík upevnený vo vozidle neposkytne takú úroveň bezpečnosti a zabezpečenia ako systém sedadla vozidla. Vždy sa doporučuje, aby sa používateľ presunul na sedadlo vo vozidle. Chápame, že nie vždy je presun používateľa praktický, a preto v takýchto prípadoch, kedy používateľ musí byť prepravený v invalidnom vozíku, musíte postupovať podľa nasledujúcich rád:

1. Potvrďte, že vozidlo je vhodne vybavené, aby prevážalo osobu v invalidnom vozíku a uistite sa, že spôsob prístupu/výstupu je vhodný pre typ invalidného vozíka. Podlaha vozidla by mala byť dostatočne pevná, aby uniesla celkovú váhu používateľa, invalidného vozíka a iných pomôcok.

2. Aby ste ponechali dostatočné miesto okolo invalidného vozíka, aby sa vozík mohol jednoducho pripojiť, upevniť, alebo uvoľniť a aby osoba vo vozíku mohla upevniť bezpečnostné pásy.

3. Obsadený invalidný vozík sa musí umiestniť tak, aby bol čelom vpred, a musí byť zabezpečený úvozmi invalidného vozíka a popruhmi pre používateľa (popruhy WTORS, ktoré spĺňajú požiadavky normy ISO 10542, alebo SAE J2249) v súlade s pokynmi výrobcu WTORS.

4. Použitie invalidného vozíka v iných polohách vo vozidle nebolo testované, napr. preprava v bočnej polohe sa za žiadnych okolností nesmie vykonávať (Obr. A).

5. Aby bol invalidný vozík zaistený Uväzovacím systémom, ktorý je konformný s normou ISO 10542, alebo SAE J2249 v nenastaviteľnými prednými popruhmi a nastaviteľnými zadnými popruhmi, ktoré väčšinou používajú karabínky, alebo háčiky v tvare písmena S a prípojky na pracky. Tieto pásy sa väčšinou skladajú zo 4 jednotlivých pásov, ktoré sú pripevnené ku každému zo štyroch rohov invalidného vozíka.

6. Bezpečnostné pásy by mali byť namontované na hlavný rám invalidného vozíka, ako je zobrazené na diagrame na nasledujúcej strane, a nemali by byť namontované na prípojky ani na pomôcky, napr. nie okolo výpletu kolesa, bŕzd ani na stupačky.

7. Bezpečnostné pásy by mali byť pripojené čo najbližšie ku 45 stupňom a mali by byť bezpečne upevnené v súlade s pokynmi od výrobcu.

8. Úpravy alebo výmeny prvkov zabezpečenia, alebo štruktúry rámu, alebo komponentov invalidného vozíka sa nesmú vykonávať bez konzultácie s výrobcom. Ak sa tak nestane, znemožní sa schopnosť prepravy invalidného vozíka vo vozidle.

9. Oba bezpečnostné pásy panvy aj hornej časti trupu sa musia používať pri zabezpečení osoby, aby sa znížilo riziko nárazu hlavy, alebo hrude s časťami vozidla. (Obr. B) Bezpečnostný pás hornej časti tela by mal byť namontovaný na stĺpik “B” vozidla - ak tak nebudete postupovať, zvyšujete riziko vážnych brušných poranení používateľa.

10. Opierky hlavy vhodné na prepravu (pozrite si etiketu na opierke) musia počas prepravy byť správne umiestnené a pripevnené.

11. Podpory polohy tela (bezpečnostné popruhy, hrudné pásy) by sa nemali používať alebo by sa na ne nemalo spoliehať u osoby na vozíku ako zabezpečenie v pohybujúcom sa vozidle, pokiaľ nie sú označené, že spĺňajú požiadavky špecifikované v norme ISO 7176-19:2001, alebo SAE J2249.

12. Bezpečnosť osoby vo vozíku počas prepravy záleží na dôkladnosti osoby, ktorá upevňuje bezpečnostné pásy. Táto osoba by mala mať pokyny alebo výcvik na takéto použitie.

13. Vždy keď je to možné, odmontujte z invalidného vozíka a bezpečne uskladnite všetko pomocné vybavenie, napríklad: Barly, voľné vankúše a podnosové stolíky.

14. Kĺbová/dvíhajúca stupačka na nový by nemala byť použitá vo zdvihnutej polohe, pri preprave invalidného vozíka a používateľa, ani keď je invalidný vozík zabezpečený pásmi na prepravu vozíka, alebo pásmi pre používateľa.

15. Skladacia opierka chrbta by mala byť v kolmej polohe.

16. Ručné brzdy musia byť použité.

17. Bezpečnostný pás by mal byť namontovaný na stĺpik “B” a nemal by byť odtiahnutý od tela komponentami invalidného vozíka, ako ľakťovej opierky alebo kolies.

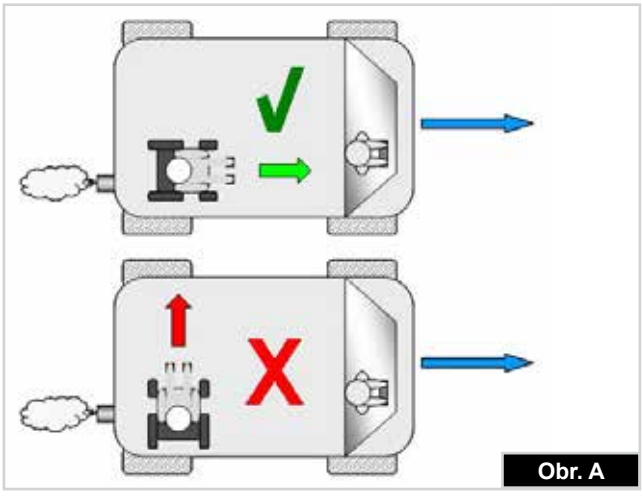

Obr. A

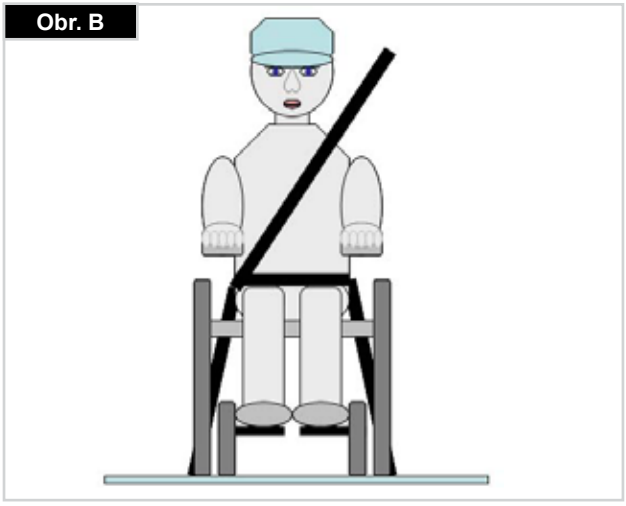

Obr. B

Preprava

POKYNY NA ZABEZPEČENIE OSOBY VO VOZÍKU:

1. Bezpečnostný pás panvy musíte mať zapnutý cez prednú časť panvy, tak aby uhol bezpečnostného pásu panvy bol medzi 30 až 75 stupňami, horizontálne.
Uprednostňuje sa väčší uhol v rámci preferovanej zóny, blížiaci sa, ale nikdy nepresahujúci 75 stupňov. (Obr. C)

2. Bezpečnostný pás hornej časti tela musí byť uložený cez rameno a naprieč hrudníkom, ako je zobrazené na obrázku d a e
Bezpečnostné pásy musia byť čo najviac pritiahnuté s ohľadom na pohodlie používateľa
Tkanina bezpečnostných pásov nesmie byť pri použití skrútená.
Bezpečnostný pás hornej časti tela musí byť uložený cez rameno a naprieč hrudníkom, ako je zobrazené na obrázku d a e.

3. Body na pripojenie na vozíku sú vnútorný predný rám, priamo nad otočnými kolesami a zadná strana rámu. Popruhy sú pripevnené okolo bočných rámov na prieseku horizontálnych a vertikálnych rámových tyčí. (Viď Obr. G - K).

4. Znak upevnenie (Obr. f) na invalidnom vozíku označuje polohu popruhov invalidného vozíka. Po nastavení zabezpečenia vozíka napnite popruhy.

Minimálna hmotnosť používateľa 22kg
Ak je prepravovaný používateľ dieťa s hmotnosťou menšou než 22 kg a vozidlo, ktoré slúži na prepravu má menej ako osem (8) sediacich pasažierov, odporúča sa použitie detských bezpečnostných pásov (CRS), ktoré sú v súlade s Nariadením 44 UNCE.
Tento typ systému bezpečnostných pásov poskytuje účinnejší upínací systém pre používateľa než bežný trojbodový upínací systém a niektoré systémy CRS tiež obsahujú doplňujúce podpory tela na udržanie polohy dieťaťa počas sedenia na vozíku.
Rodičia alebo opatrovatelia môžu za určitých okolností zvážiť možnosť ponechania dieťaťa v invalidnom vozíku počas prepravy z dôvodu stupňa kontroly polohy tela a pohodlia, ktoré poskytuje nastavenie invalidného vozíka.
Za takýchto okolností odporúčame vykonanie hodnotenia rizika vaším zdravotníckym odborníkom a relevantnými kompetentnými osobami.

UMIESTNENIE UVÄZOVACIEHO SYSTÉMU VOZÍKA NA INVALIDNÝ VOZÍK:

1. Umiestnenie predných a zadných štítkov uväzovacieho systému (Obr. G-H-I).
2. Umiestnenie predného (Obr. G) a zadného (Obr. H-I) uvazovacieho systému invalidného vozíka a štítku uväzovacieho systému.
3. Bočný pohľad na popruhy uväzovacieho systému, (Obr. J)

Obr. C

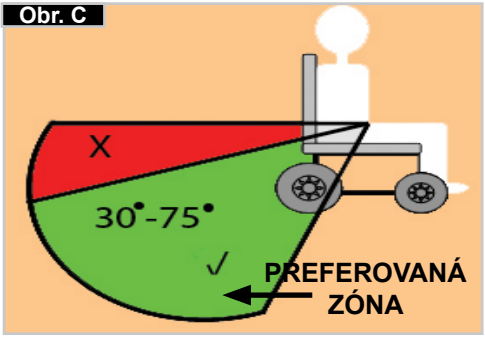

Obr. H

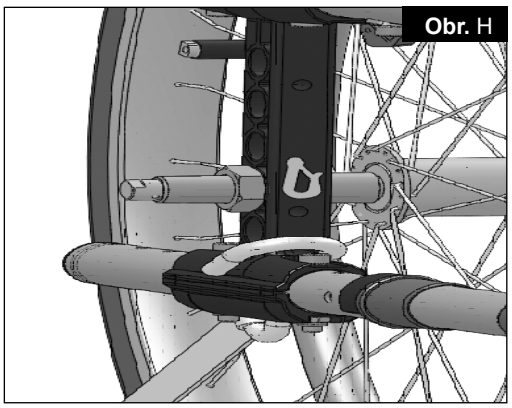

Obr. D

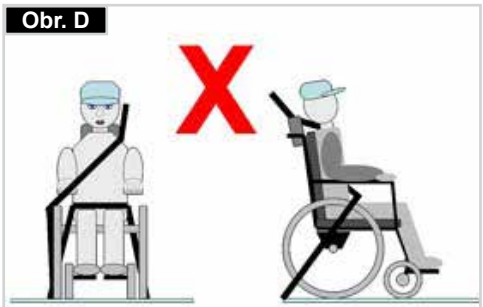

Obr. F

Obr. I

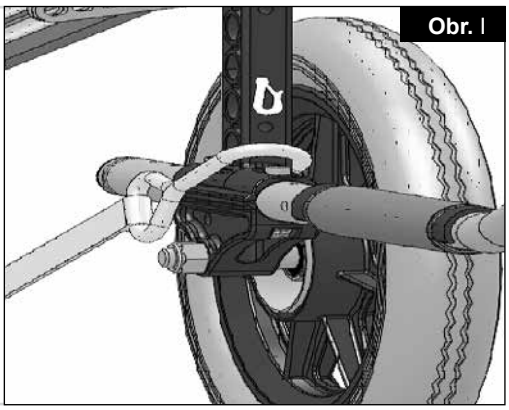

Obr. E

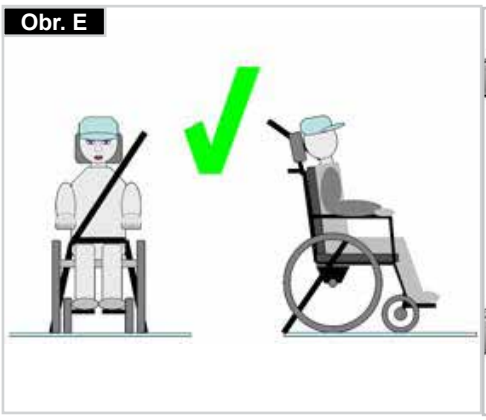

Obr. G

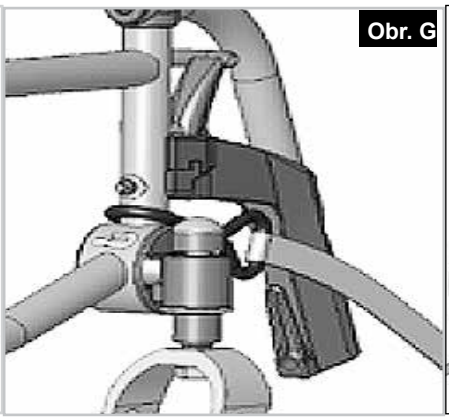

Obr. J

Manipulácia

ZLOŽENIE

Najskôr odstráňte z invalidného vozíka vankúše zo sedadla a povrch operadla a sklopte nahor (plošinu) stupačky alebo jednotlivé stupačky. Chyťte poťah alebo trúbku sedadla v strede, zozadu a potiahnite smerom nahor. Potom sa invalidný vozík zloží. Ak chcete invalidný vozík zložiť, aby bol čo najmenší, napr., aby ste ho zložili do auta, nožné opierky môžete zložiť (záleží na modely). Ak tak chcete urobiť, otvorte západku von a odklopte opierku do strany. Potom už iba musíte opierku vytiahnuť z prijímacej tyčky (Obr. 1).

Obr. 1

Obr. 2

ROZLOŽENIE

Zatlačte trúbku sedadla (pozrite obrázok). Váš invalidný vozík je teraz rozložený. Zasuňte tyčky sedadla na miesto v opore sedadla. Môžete to uľahčiť tým, že mierne invalidný vozík nahnete, pretože to znamená, že ste odľahčili zadné kolesá. **Dajte si pozor, aby ste si do kríža nezachytili prsty**. Opätovne nasaďte sedadlo a kostru zadného sedadla (Obr. 2).

PRI NASTUPOVANÍ DO INVALIDNÉHO VOZÍKA BEZ POMOCI (OBR. 3)

Obr. 3

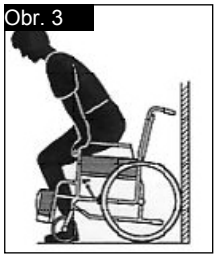

- Invalidný vozík by mal byť opretý o stenu alebo o nábytok, ktorý pevne stojí;
- Vozík by mal byť zabrzdený;
- Stupačky by mali byť vyklopené nahor;
- Používateľ sa môže spustiť do invalidného vozíka;
- Potom by ste mali sklopiť stupačky a mali by ste na ne položiť nohy pred pásmi na nohy.

PRI VYSTUPOVANÍ Z INVALIDNÉHO VOZÍKA BEZ POMOCI (OBR. 4)

Obr. 4

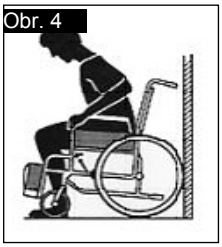

- Vozík by mal byť zabrzdený;
- Stupačky by mali byť vyklopené nahor;
- S rukami na lakťových opierkach, osoba by sa mala mierne nahnúť dopredu a mala by presunúť váhu tela dopredu a s obidvomi nohami pevne na zemi, s jednou nohou vzadu, mala by sa vytlačiť do kolmej pozície.

⚠ UPOZORNENIE!

- Pri vstávaní nestúpajte na stupačky, pretože by sa invalidný vozík mohol preklopiť. Je jednoduchšie a bezpečnejšie ak stupačky vyklopíte nahor a do strany, aby vám nezavadzali alebo ak ich odmontujete z invalidného vozíka.
- Pri premiestňovaní z a do invalidného vozíka vždy zabrzdite brzdy kolies.

RÝCHLOUPÍNACIA OSKA NA ZADNOM KOLESE

Zadné kolesá sú vybavené s rýchloupínacou oskou. Týmto spôsobom môžete namontovať a zmontovať kolesá bez použitia akéhokoľvek náradia. Ak chce odstrániť koleso, jednoducho stlačte tlačítko rýchlehoupínacej osky (1) a vytiahnite koleso z osky (Obr.5).

Fig. 3

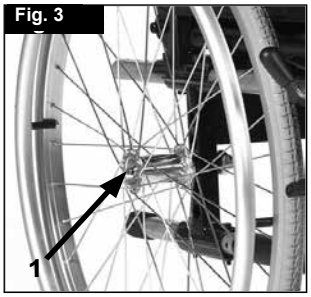

⚠ POZOR!

Stlačte tlačidlo rýchloupínacej osky počas toho čo vsúvate osku do rámu, aby ste nasadili zadné kolesá. Tlačidlo pustite a kolesá sa zamknú v danej polohe. Tlačidlo rýchloupínacej osky by sa malo vrátiť do pôvodnej polohy.

Možnosti – Pätka na preklopenie

PÄTKY NA NAKLOPENIE

Obr. 5

Pätky na preklopenie používajú sprievodcovia na naklonenie invalidného vozíka pri prekážke. Jednoducho stupte na pätku a potlačte invalidný vozík, napríklad, cez obrubník alebo cez schod (Obr. 5).

⚠ POZOR!

Spoločnosť Sunrise Medical odporúča použitie stupačiek pri modeloch s prepravnými kolesami a tiež pri všetkých modeloch, kde sa predpokladá prevažné použitie vozíka s obsluhou, pretože keď invalidný vozík sklápate cez zadné stĺpiky počas prekonávania prekážky, môže dôjsť k ich poškodeniu.

Možnosti - Brzdy

BRZDY

OBR. 6

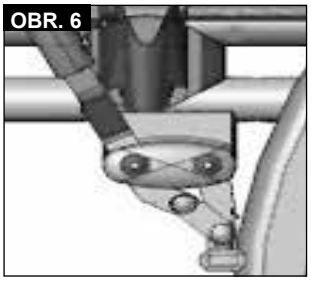

Súčasťou výbavy vášho vozíka sú dve brzdy kolies. Pôsobia priamo na pneumatiky. Na použitie, zatlačte obidve páky dopredu proti klapkám. Na uvoľnenie bŕzd, potiahnite páky dozadu do pôvodnej polohy.

Výkon bŕzd sa zníži v prípade ak je:
- Vyjazdený dezén na pneumatike
- Nízky tlak v pneumatikách
- Mokré pneumatiky
- Nesprávne nastavené brzdy kolies.

OBR. 7

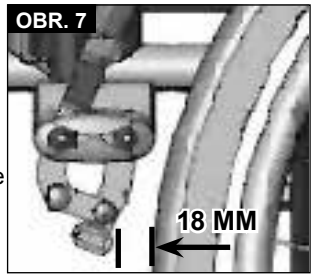

Brzdy neboli navrhnuté, aby slúžili ako brzdy pre vozík v pohybe. Preto by sa brzdy kolies nemali nikdy používať na zabrzdenie vozíka v pohybe. Na brzdenie vždy používajte obruče. Uistite sa, že rozpätie medzi pneumatikami a brzdami zodpovedá uvedeným špecifikáciám. Na opätovné nastavenie, uvoľnite skrutku a nastavte vhodné rozpätie. Potom opätovne pritiahnite skrutku (Obr. 6-7).

⚠ POZOR!

Po nastavení zadných kolies, skontrolujte vzdialenosť bŕzd a podľa potreby upravte.
Ak namontujete brzdy príliš blízko ku kolesu, výsledkom bude väčšia námaha pri použití. Môže to spôsobiť zlomenie predĺženia bŕzd.
Ak sa opriete o predĺženie brzdovej páky počas prepravy, spôsobíte tým brzdenie pákou! Voda špliechajúca z kolies môže spôsobiť poruchu bŕzd kolies.

BUBNOVÉ BRZDY

Obr. 8

Bubnové brzdy umožnia sprievodcovi bezpečné a pohodlné brzdenie.
Taktiež sa dajú nastaviť pomocou zamykacej páky (1), aby sa zabránilo pohybu.
Páka musí počuteľne zapadnúť na miesto.
Tlak v pneumatikách nemá na bubnové brzdy vplyv (Obr.8.0).

⚠ UPOZORNENIE!

Bubnové brzdy by mali upravovať iba autorizovaní predajcovia.
Vždy používajte súčasne obe brzdy na udržanie kontroly nad riadením a smeru jazdy!
Bubnové brzdy sa môžu používať len ako dynamické brzdy na zastavenie invalidného vozíka počas jazdy.
Vždy zaistite poistku kolesa na zabezpečenie invalidného vozíka počas krátkeho alebo dlhšieho zastavenia, alebo pri prenose.

OVLÁDANIE JEDNOU RUKOU

Obr. 9

Váš invalidný vozík je vybavený dvomi sadami bŕzd kolies, ktoré môžete ovládať buď z ľavej, alebo z pravej strany. Pôsobia priamo na pneumatiky. Pre zabrzdenie stlačte brzdovú páku dopredu proti zarážkam (Obr. 9). Na uvoľnenie bŕzd, potiahnite páku dozadu do pôvodnej polohy.

- Výkon bŕzd sa zníži v prípade ak je:
- Vyjazdený dezén na pneumatike
- Nízky tlak v pneumatikách
- Mokré pneumatiky
- Nesprávne nastavené brzdy kolies.

Obr. 10

Brzdy neboli navrhnuté, aby slúžili ako brzdy pre vozík v pohybe. Preto by sa brzdy kolies nemali nikdy používať na zabrzdenie vozíka v pohybe. Na brzdenie vždy používajte obruče. Uistite sa, že rozpätie medzi pneumatikami a brzdami zodpovedá uvedeným špecifikáciám. Na opätovné nastavenie uvoľnite skrutku a nastavte vhodné rozpätie. Opätovne pritiahnite skrutky (pozrite si stranu o krútiacom momente) (Obr. 10).

⚠ POZOR:

Po nastavení zadných kolies skontrolujte vzdialenosť bŕzd a podľa potreby upravte.

Ak namontujete brzdy príliš blízko ku kolesu, výsledkom bude väčšia námaha pri použití. Môže to spôsobiť zlomenie predĺženia bŕzd. Ak sa opriete o predĺženie brzdovej páky počas prepravy, spôsobíte tým brzdenie pákou! Voda špliechajúca z kolies môže spôsobiť poruchu bŕzd kolies.

Možnosti - Stupatka

STUPAČKY:

Obr. 11

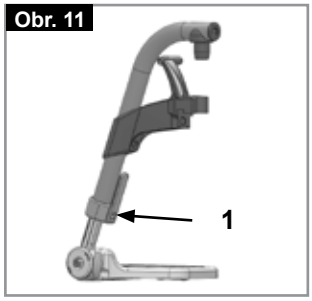

Stupačky môžete vyklopiť nahor, aby sa vám ľahšie presúvalo do alebo z invalidného vozíka.

DĹŽKA HOLENE:

Pre používateľov s dlhšími nohami, sa dá podpora nôh znížiť na vhodnú úroveň použitím skrutiek (1). Skrutky uvoľnite, zatlačte tyčky do požadovanej polohy, a potom opätovne skrutky zatiahnite (prečítajte si časť o krútiacom momente). Minimálne možné rozpätie medzi stupačkou a zemou je 2,5 cm, (Obr. 11).

STUPAČKA UHLOVO NASTAVITEĽNÁ

Obr. 12

Je možné nastavovať a meniť uhol voči podložiu. Uvoľnite skrutku, potiahnite ju dnu, nastavte požadovaný uhol, a potom nasaďte. Po vykonaní úprav, opätovne utiahnite skrutky.
Po každom nastavovaní sú všetky skrutky správne utiahnuté (pozri stranu 5 s uvedeným krútiacim momentom)
Uistite sa, že ponecháte minimálne rozpätie so zemou (2,5 cm) (Obr. 12).

Možnosti - Stupatka

STUPAČKY A ZAISTENIE

OBR. 13

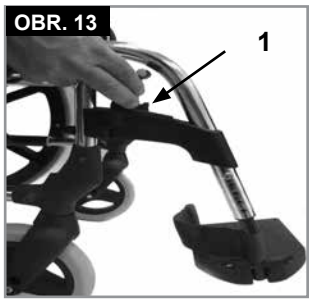

Stupačky môžete sklopiť smerom dnu pod poťah sedadla alebo smerom von. Pri montovaní stupačiek, stupatka musia byť nasmerované buď von, alebo dnu. Potom točte stupatkami smerom dnu, kým nezapadnú na správne miesto. Ak ich chcete odstrániť, potiahnite páku (1), sklopte opierky smerom dnu alebo von a opierky vytiahnite. Uistite sa, že opierka správne zapadla, (Obr. 13).

⚠ POZOR!

- Opierky nôh sa nemôžu používať na dvíhanie alebo prenášanie invalidného vozíka.
- Pri nastupovaní a vystupovaní z invalidného vozíka nepoužívajte stupačky. Mali by sa najskôr sklopiť nahor a odklopiť čo najviac smerom von.

VOLITEĽNÉ ZDVÍHACIE STUPAČKY

OBR. 14

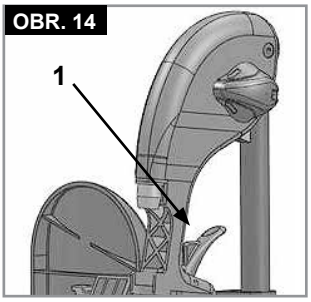

(Obr. 14-16)
Odoberiete ich zatiahnutím za páku (1), otočením stupačiek smerom von, a potom zdvihnutím podnožiek von.

NASTAVENIE VÝŠKY:

Výška stupačiek sa dá ľubovoľne nastaviť uvoľnením skrutky (2). Nastavte vhodnú výšku a skrutku opäť zatiahnite.

⚠ POZOR!

Vzdialenosť medzi stupačkami a zemou musí byť minimálne 40 mm.

OBR. 15

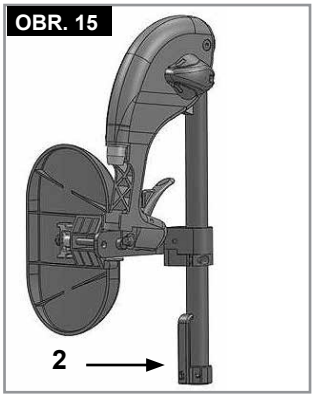

NASTAVENIE UHLA:

Stlačte jednou rukou páku (3) smerom nadol a pritom druhou rukou pridržte podnožku, aby ste znížili váhu. Po dosiahnutí požadovaného uhla uvoľnite páku a podnožka sa uzamkne v jednej z vopred nastavených polôh.

OBR. 16

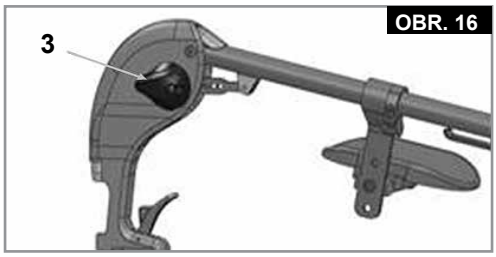

SLOVENSKY

NASTAVENIE OPIERKY LÝTKA
(Obr. 17).
Opierka lýtka sa dá nastaviť takto:
Výška: Uvoľnite skrutku (4) a posuňte upínací diel do požadovanej polohy. Otáčaním upínacieho dielu sa dá nastaviť aj uhol.
Hĺbka: Uvoľnite skrutku (5) a posuňte upínací diel do požadovanej polohy.
Šírka: Uvoľnite skrutku (5) a umiestnite rozperu (6) za opierku tak, aby ste dosiahli požadovanú pozíciu.

OBR. 17

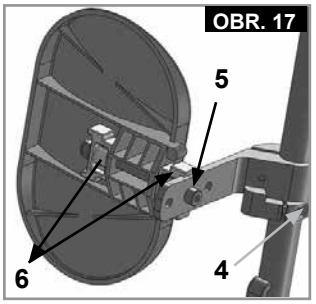

UPOZORNENIE!

- Pri zvyšovaní alebo znižovaní stupačky držte ruky mimo nastaviteľného mechanizmu medzi rámom a pohyblivými časťami stupačky.
- Vždy sa uistite, že sú upínacie prostriedky bezpečne dotiahnuté.
- Stupačky sa nesmú používať na dvíhanie alebo prenášanie invalidného vozíka.
- Nebezpečie zachytenia prstov. Pri pohybe stupačky nahor a nadol nevkladajte prsty do nastavovacieho mechanizmu medzi pohyblivými súčasťami stupačky

PODPORA PRE OSOBY PO AMPUTÁCII
(Obr. 18).
Podpora pre osoby po amputácii sa dá nastaviť na všetky smery, podľa požiadaviek.

OBR. 19

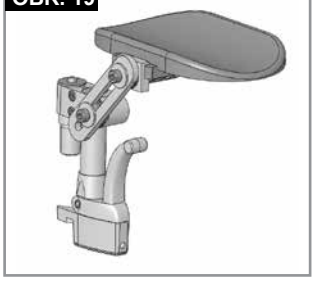

Možnosti - Predné koleso

PREDNÉ KOLESÁ, ADAPTÉRY PREDNÝCH KOLIES, VIDLICE

Invalidný vozík môže ísť mierne doprava alebo doľava, alebo predné kolesá začnú kmitať. Môže to byť spôsobené z nasledujúcich dôvodov:

- Predný alebo zadný pohyb kolesa nebol správne nastavený.
- Uhol predného kolesa nebol správne nastavený.
- Tlak v prednom kolese alebo v zadnom kolese nie je správny; pohyb kolies nie je hladký.

Ak neboli správne nastavené predné kolesá, invalidný vozík nepôjde rovno. Predné kolesá by mal vždy nastavovať autorizovaný predajca. Brzdy kolies sa musia skontrolovať vždy po zmene polohy zadných kolies.

Možnosti – Adaptér predného kolesa

Výška sedadla je určená polohou predných koliesok a zadných kolies. Výška sedadla sa dá nastaviť zmenou polohy zadných kolies a predných koliesok a použitím rozpier (Obr. 19).

Obr. 19

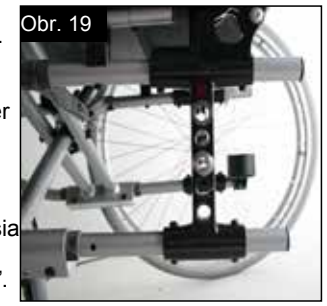

POZOR!

Po nastavení výšky sedadla sa musia všetky skrutky znovu utiahnuť a brzda kolies sa musí znovu nastaviť.

Možnosti – Adaptér predného kolesa

POZNÁMKA:
Uhol osky predného kolesa môžeme zmeniť úpravou polohy predného kolesa/zadného kolesa. Tento by mal byť vždy okolo 90°.

NASTAVENIE UHLA OSKY PREDNÉHO KOLESA:

Uvoľnite skrutky (1), vytiahnite adaptér predného kolesa, nastavte 90° uhol, a potom opätovne utiahnite skrutky (Obr. 20-21).

Obr. 20

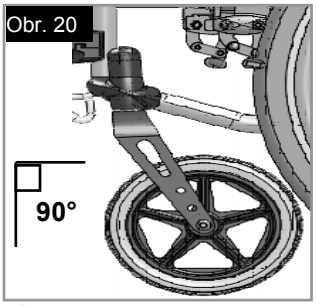

Obr. 21

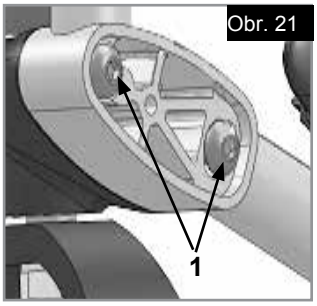

POZOR!

Uhol osky predného kolesa musí byť nastavený na rovnaké hodnoty na obidvoch stranách (skontrolujte pomocou označenia).

POLOHA HORIZONTÁLNEJ OSI

Nosník osky môžete potom upraviť vpred, aby umožnil lepšie manévrovanie alebo dozadu, aby poskytla väčšiu stabilitu (Obr. 22).

Čím väčší je podvozok, tým viac je invalidný vozík zabezpečený proti prevráteniu.

Obr. 22

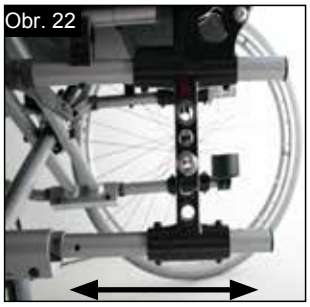

Možnosti - Opierka

VÝŠKOVO-NASTAVITEĽNÁ CHRBTOVÁ OPIERKA
Výška chrbtovej opierky sa dá nastaviť na 2 alebo 3 rôzne polohy (záleží na modeli) (41 cm, 43.5 cm a 46 cm). Uvoľnite a odstráňte matice (1)+(2) a zatlačte tyčku zadnej opierky do požadovanej polohy. Opätovne utiahnite matice (Obr. 23).

Obr. 23

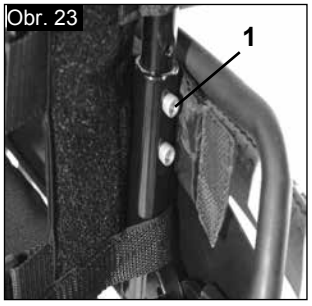

NASTAVITEĽNÝ UHOL CHRBTOVEJ OPIERKY

Uhol opierky chrbta môžete nastaviť do 6 rôznych polôh (-5° dopredu, 0°, 5°, 10°, 15° a 20° dozadu). Ak chcete uhol upraviť, odstráňte skrutky (1), nastavte požadovaný uhol a opätovne skrutky utiahnite (Obr. 24).

Obr. 24

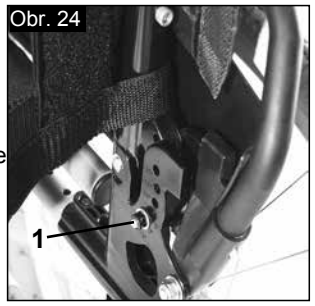

NASTAVITEĽNÝ UHOL CHRBTOVEJ OPIERKY (7° - 30°)

Ak zatlačíte obidve páky naraz (1), chrbtovú opierku môžete uvoľniť, a potom ju môžete dať do požadovanej polohy.

Po uvoľnení obidvoch pák(1) chrbtová opierka automaticky zapadne (Obr. 25).

Obr. 25

POZOR!

- Odporúča sa, aby bola opierka chrbta s nastaviteľným uhlom použitá spoločne s nádstavcom základne kolies.
- Doporučuje sa používať chrbtovú opierku s nastaviteľných uhlom spolu s kolieskami proti prevráteniu (maximálna vzdialenosť od zeme 3 - 5 cm).
- Doporučujeme použiť chrbtovú opierku s nastaviteľných uhlom spolu so stabilizačnou vzperou.

ZLOŽENIE ZADNEJ OPIERKY NA POLOVICU

Obr. 26

Rozloženie zadnej opierky:
Dajte zadnú opierku do kolmej polohy, vyklopte ručky smerom nahor a dopredu, kým nezapadnú, (Obr. 26).

UPOZORNENIE!

Aby ste sa vyhli nehode alebo poškodeniue majetku, pri skladaní zadnej opierky nemajte prsty ani iné veci pri skladacom mechanizme.

Obr. 27

Zloženie opierky:
Na jednoduchšie uloženie invalidného vozíka môžete zložiť opierku, (Obr. 27).

POZOR!

Nepoužívajte so záťažou, pretože môžete zlomiť páku.

Ak chcete opierku zložiť, postavte sa za invalidný vozík, zatlačte dve malé páčky (Obr. 27 - 28), ktoré sú na obidvoch stranách opierky (hneď nad držadlami). Zložte opierku.

POŤAH CHRBTA S NASTAVENÍM

Obr. 28

Poťah chrbta - nastaviteľný môžete nastaviť napätie použitím niekoľkých pásov (Obr. 28).

POZOR!

Pás na napätie nenapínajte príliš pevne, pretože by to mohlo ovplyvniť skladací mechanizmus vozíka.

KOMFORTNÁ ZADNÁ ČASŤ

Obr. 29

Komfortná zadná časť umožňuje pohodlné sedenie počas dlhej doby s laterálnou podporou.
Celok môžete odstrániť zdvihnutím a zatlačením dopredu. Vankúš je pripevnený suchým zipsom a taktiež sa dá odstrániť. Povlak môžete umývať (Obr. 29)

PODPORA TRUPU

Obr. 30

Na podpore trupu môžete nastaviť uhol, hĺbku a výšku. Môžete ju odstrániť zdvihnutím nahor.
• Nastavenie hĺbky: Odstráňte 2 skrutky a dajte podporu trupu do novej polohy. Nakoniec opätovne utiahnite skrutky.
• Nastavenie uhla: Uvoľnite skrutku, nastavte podporu trupu na požadovaný Uhol a opätovne sktrutu utiahnite. (Obr. 30)
• Nastavenie výšky: Odstráňte skrutky konzoly a dajte opierku do požadovanej polohy. Nakoniec skrutky opätovne utiahnite.

Možnosti - Bočnica

ŠTANDARDNÁ BOČNICA, ODKLOPNÁ, ODNÍMATEĽNÁ S KRÁTKYMI ALEBO S DLHÝMI LAKŤOVÝMI OPIERKAMI

Obr. 31

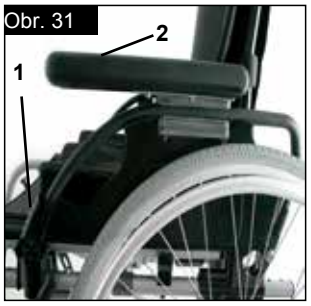

Bočnica so zaokrúhlenými prednými hranami vám umožní byť bližšie pri stole. Ak chcete lakťovú opierku odklopiť nahor, zatlačte páku (1) tak, aby sa uvoľnila bočnica (Obr. 31 + 32).

Obr. 32

Výška lakťovej opierky sa dá (2) upraviť pripojením spojovacej konzoly v rôznych polohách. Ak tak chcete urobiť, uvoľnite skrutky, posuňte spojovacie konzoly a opätovne skrutky utiahnite. Dĺžku lakťovej opierky môžete nastaviť povolením skrutiek (3), zatlačením lakťovej opierky do požadovanej polohy a následným dotiahnutím skrutiek (Obr. 33).

POZOR:

- Pri dvíhaní a nosení invalidného vozíka nepoužívajte ani bočnice, ani lakťové opierky.
- Pri nastavovaní výšky podložiek pod ruky si dávajte pozor na prsty.

BOČNICA, ODKLOPNÁ, ODNÍMATEĽNÁ S KRÁTKYMI ALEBO S DLHÝMI LAKŤOVÝMI OPIERKAMI, NASTAVITEĽNÁ VÝŠKA

Obr. 33

Výška lakťových opierok sa dá nastaviť nasledujúcim spôsobom.
Posuňte páku nadol a nastavte lakťovú opierku do požadovanej výšky.
Páku uvoľnite a zatlačte opierku smerom nadol, kým nebudete počuť ako zapadla. Vždy skontrolujte, či sú bočnice na správnom mieste.
Ak chcete lakťovú opierku odklopiť nahor, zatlačte páku (1) tak, aby sa uvoľnila bočnica.

Dĺžku lakťovej opierky môžete nastaviť, ak uvoľníte skrutky (2), zatlačíte opierku do požadovanej polohy, a potom opätovne utiahnete skrutky (Obr. 33).

POZOR:

- Pri dvíhaní a nosení invalidného vozíka nepoužívajte ani bočnice ani lakťové opierky.
- Pri použití 24" zadného kolesa musíte madlo područky posunúť o jednu úroveň vyššie.

SLOVENSKY

VÝŠKOVO-NASTAVITEĽNÉ LAKŤOVÉ OPIERKY

Obr. 34

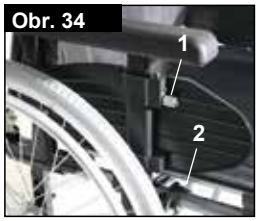

Ak chcete nastaviť výšku, zatiahnite páku (1) a zatlačte lakťovú opierku na požadovanú výšku. Potom sa uistite, že páka (1) zapadne do pozície. Lakťovú opierku odstránite rovnakým spôsobom.

Ak chcete úplne odstrániť bočnicu, zatlačte páku (2). Pri inštalácii bočnej ochrany, musí byť páka (2) taktiež zatiahnutá.
Vždy sa uistite, že bočnica správne zapadne do prijímača. (Obr. 34)

Možnosti – Hemiplegické lakťové opierky

HEMIPLEGICKÁ LAKŤOVÁ OPIERKA

Obr. 35

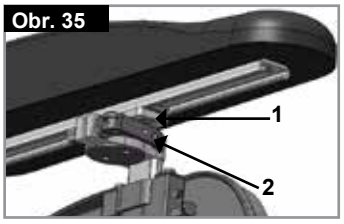

Na hemiplegickej lakťovej opierke môžete nastaviť dĺžku aj uhol. Dĺžku môžete upraviť zatlačením lakťovej opierky potom čo uvoľníte 2 rotujúce skrutky (1). Pre nastavenie uhla otvorte uvoľňovaciu páku (2) a otočte lakťovú opierku do požadovanej polohy, a potom ju opäť upevnite (Obr. 35).

Možnosti – Kolieska proti preklopeniu

KOLIESKA PROTI PREKLOPENIU

Obr. 36

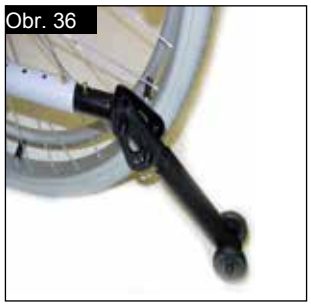

Kolieska proti preklopeniu poskytujú neskúseným používateľom dodatočnú bezpečnosť, keď sa ešte učia invalidný vozík používať. Zabránia prevráteniu invalidného vozíka dozadu. Kolieska proti prevráteniu by mali byť zasunuté do trúbky rámu, kým prvé z dvoch pružinových tlačidiel nevystúpi z otvoru v trúbke rámu (Obr. 36).

⚠ UPOZORNENIE!

Nesprávne nastavenie koliesok proti preklopeniu zvyšuje riziko preklopenia dozadu. Pri jazde z a cez veľké prekážky (napríklad obrubníky) musíte otočiť kolieska proti preklopeniu smerom nahor, aby sa nedotýkali zeme, a potom ich otočte naspäť nadol do normálnej polohy.

POZNÁMKA: Nezasúvajte obe pružinové tlačidlá koliesok proti preklopeniu do rámovej trúbky, pretože to môže kolieska poškodiť a môže dôjsť k strate účinnosti. Stlačením druhého odkrytého uvoľňovacieho tlačidla môžu byť bezpečnostné kolieska nastavená nahor alebo odstránené. Medzi zemou a tyčkou musí byť stále rozpätie 3 cm až 5 cm. Pri prekonávaní prekážok nadol alebo nahor musíte bezpečnostné kolesá nakloniť nahor, (ako napríklad obrubník), aby sa nedotýkali zeme. Potom bezpečnostné kolesá skloňte do normálnej polohy (Obr. 36).

⚠ UPOZORNENIE!

Nesprávne nastavenie koliesok proti preklopeniu zvyšuje riziko preklopenia dozadu.

Možnosti – Bezpečnostný pás

⚠ UPOZORNENIE!

Pred použitím invalidného vozíka sa uistite, že bol bezpečnostný pás použitý a správne nastavený.

Bezpečnostný pás je pripojený k invalidnému vozíku, ako je zobrazené na obrázku. Bezpečnostný pás sa skladá z 2 častí. Sú pripojené pomocou existujúcich podporných skrutiek, kde je skrutka prevedená cez očko na páse. Pás je prevedený popod zadnú časť bočného panela. (Obr. 37)
Nastavte polohu pásu tak, aby západky boli v strede sedadla. (Obr. 38)

Obr. 37

Obr. 38

Prispôsobte fixačný pás potrebám používateľa, nasledujúcim spôsobom:

Na zvýšenie dĺžky pásu	Na skrátenie dĺžky pásu	✓
Druh B	Druh B	Druh B
Prevlečte pás cez nastavenia vsunu a cez západku, aby ste mali dlhší pás.	Preveďte pás späť cez západku a nastavenia vsunu.	Uistite sa, že na západke pás nevytvoril slučku.

Možnosti – Bezpečnostný pás

Po uitahnutí skontrolujte priestor medzi hrudníkovým pásom a používateľom, pri správnom nastavení by sa vám nemalo podariť vsunúť viac ako otvorenú ruku medzi pás a používateľa. (Obr. 39)

Väčšinou by mal byť hrudný pás použitý tak, že pásy sú v približne 45° stupni a po správnom nastavení by mali zabrániť tomu, aby sa používateľ vyšmykol zo sedadla.
(Obr. 40)

Obr. 39

Obr. 40

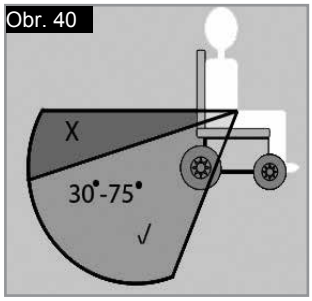

Ako pritiahnuť západku: Zaistite západku.	**Ako uvoľniť pás:** Zatlačte vyčnievajúce strany jednej časti západky a zatlačte do stredu / zatlačte tlačítko na druhej strane západky počas toho, čo ich mierne ťaháte od seba.

RADA ZÁKAZNÍKOM

POZOR!

- Pri preprave invalidného vozíka spolu s používateľom vo vozidle sa nespoliehajte iba na hrudný pás, oddeľte pás používateľa a diagonálne pásy, ktoré sú k dispozícii vo vozidle.
- Pred použitím doporučujeme skontrolovať hrudný pás, aby ste sa uistili, že je správne nastavený, nie je v ničom zachytený ani opotrebovaný a západka sa bezpečne zatvára.
- Ak pred použitím neskontrolujete, či je hrudný pás bezpečný a ak nie je pred použitím nastavený, môže dôjsť k vážnemu zraneniu používateľa, napr. príliš voľný pás môže spôsobiť, že používateľ skĺzne na sedadle a tým môže dôjsť k uduseniu.

ÚDRŽBA:

V pravidelných intervaloch kontrolujte bezpečnostný pás a istiace komponenty z dôvodu výskytu známok trhlín alebo poškodenia. Ak je to potrebné, vymeňte ich. Bezpečnostný pás čistite vodou a mydlom a nechajte ho vyschnúť.

POZOR!

Bezpečnostný pás musí byť nastavený tak, aby vyhovoval koncovému používateľovi, ako je podrobne uvedené vyššie. Spoločnosť Sunrise Medical tiež odporúča, aby boli dĺžka a uloženie pásu pravidelne kontrolované, aby sa znížilo riziko neúmyselného predĺženia pásu do nadmernej dĺžky koncovým používateľom.
Ak si nie ste istý použitím bezpečnostného pásu, opýtajte sa zdravotného personálu, predajcu invalidného vozíka, alebo pomocníka.

Možnosti – Hĺbka sedadla

HĹBKA SEDADLA

Odstránením úchytov (1), výstuž kríža(2) môžete posunúť pozdĺž rámu, čím zmeníte hĺbku sedadla (záleží na polohe zadných tyčiek).

Uistite sa, že úchytky (1) zapadnú do poskytnutých otvorov v ráme.

Aby bol rám čo najkompaktnejší, hĺbka sedadla sa dá taktiež nastaviť použitím zadných tyčiek (41 – 51 cm v 2,5 cm krokoch). Ak tak chcete urobiť, odstráňte skrutky (1 a 2) na zadnej tyčke opierky chrbta. Odstráňte kolesá a lakťové opierky a skontrolujte, či je výstuž v požadovanej pozícii (podľa požiadaviek posuňte kríž ako je vyššie uvedené). Dajte zadné tyčky do požadovanej polohy a opätovne utiahnite skrutky. Posuňte trúbku prijímača lakťovej opierky do požadovanej polohy (Obr. 43).

Obr. 43

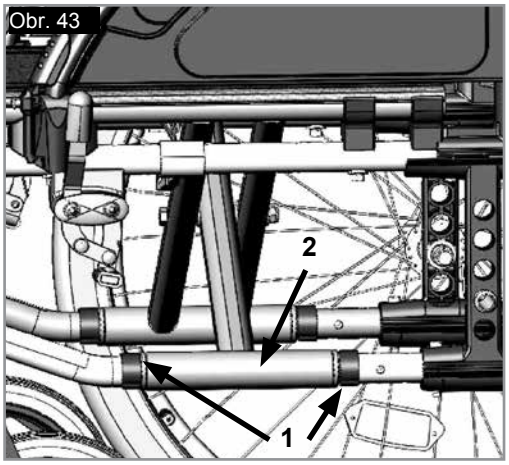

SLOVENSKY

Možnosti – Ručky na tlačenie vozíka

RUČKY NA TLAČENIE VOZÍKA S NASTAVITEĽNOU VÝŠKOU

Obr. 44

Tieto ručky sú zabezpečené kolíkmi, aby nedošlo k neúmyselnému vyšmyknutiu. Uvoľnením páky môžete nastaviť ručky (1) na tlačenie vozíka na výšku, ktorá vám vyhovuje. Po akomkoľvek nastavení výšky ručiek na tlačenie vozíka, ťahajte uvoľňujúcu páku (1), až kým sa nehýbe (Obr. 44).

POZOR:

Ak nie je páka zabezpečená, pri zdvihnutí pri prekonávaní prekážok by mohlo dôjsť k úrazu.

Možnosti – Držiak na barlu

DRŽIAK NA BARLU

Obr. 45

Táto pomôcka umožňuje prepravu barlí priamo na invalidnom vozíku. Jeho súčasťou je suchý zips, ktorým pripevníte barly alebo iné pomôcky (Obr. 45).

POZOR:

Nikdy sa počas jazdy nepokúšajte odstrániť barly ani iné pomôcky.

Možnosti - Terapeutický stolík

TERAPEUTICKÝ STOLÍK

Obr. 46

Podložka poskytuje rovný povrch pre všetky aktivity. Pred použitím podložky; musí byť najprv nastavená autorizovaným predajcom na šírku sedadla. Počas tohto nastavenia musí používateľ sedieť v invalidnom vozíku (Obr. 46).

Možnosti - Stabilizačná vzpera

STABILIZAČNÁ VZPERA NAKLÁPAČA

Obr. 47

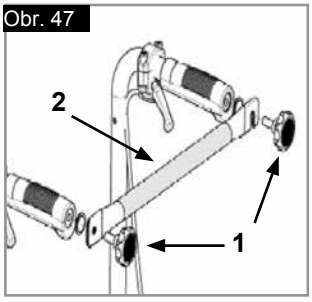

Pred zložením vozíka uvoľnite hviezdicovú skrutku (1) a vyberte stabilizačnú vzperu (2).
Ak chcete vozík vrátiť do pôvodného stavu, vykonajte predchádzajúci postup v opačnom poradí (Obr. 47).

POZOR!

- Pred použitím invalidného vozíka sa presvedčte, že stabilizačná vzpera a hviezdicové skrutky sú na svojich miestach a sú správne dotiahnuté.
- Nikdy nedvíhajte vozík za stabilizačnú vzperou!

ODKLOPTE STABILIZAČNÚ VZPERU

Obr. 48

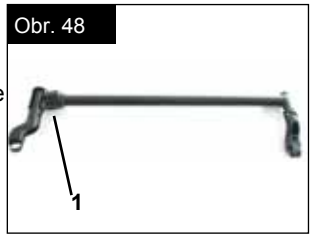

Táto vzpera sa používa na stabilizovanie opierky chrbta. Aby ste mohli invalidný vozík zložiť, uvoľňujúcu páku (1) musíte zatlačiť smerom dnu a stabilizačná vzpera musí byť otočená smerom nadol. Pri rozkladaní invalidného vozíka, uistite sa prosím, že je stabilizačná vzpera zapadnutá na mieste (Obr. 48).

SKLADANIE STABILIZAČNEJ VZPERY

Obr. 49

Táto vzpera sa používa na stabilizovanie opierky chrbta. Aby ste mohli invalidný vozík zložiť, stabilizačnú vzperu musíte zatlačiť v strede smerom nadol (1). Ak chcete invalidný vozík úplne rozložiť, prenosná rukoväť (2) musí byť vytiahnutá hore, (Obr. 49).

Možnosti – Opierky hlavy

OPIERKY HLAVY

Obr. 50

Opierku hlavy môžete zdvihnúť a môžete ju posúvať hore aj dole. Ak tak chcete urobiť, jednoducho uvoľnite skrutku, nastavte opierku hlavy do požadovanej polohy a skrutku dotiahnite (pozrite časť o krútiacom momente) (Obr. 50).

POHODLNÉ OPIERKY HLAVY

Obr. 51

Na nastavenie výšky, uvoľnite páčku a nastavte opierku hlavy na požadovanú výšku. Nakoniec opätovne utiahnite gombík, (Obr. 51).

Možnosti – Kolesá na tranzit

KOLESÁ NA TRANZIT

Obr. 52

Kolesá na tranzit by ste mali použiť vždy keď je váš invalidný vozík príliš široký pri použití zadných kolies (napr., v lietadle, v autobuse, atď.). Po odstránení zadných kolies, pomocou rýchloupínacej osky, **kolesá na tranzit** môžete okamžite použiť a pokračovať v jazde. Kolesá **na tranzit sú** nainštalované tak, aby boli pri použití približne 3 centimetre nad zemou. Potom pri jazde, preprave alebo pri prekonávaní prekážky neprekážajú (napr., obrubníky, schody, atď.) (Obr. 52).

POZOR:

Pri použití kolies na prepravu nemá váš invalidný vozík žiadne brzdy kolies.

Možnosti – Ovládanie jednou rukou

OVLÁDANIE JEDNOU RUKOU

Obr. 53

Ak chcete aby išiel invalidný vozík rovno, musíte použiť obidve ruky. Ak chcete invalidný vozík zložiť, odstráňte odpichovú tyčku, tým, že ju zatlačíte smerom dnu (Obr. 53).

POZOR:

Aby ste zabránili úrazom, vždy sa uistite, že všetky spojenia sú na svojom mieste.

Štítok výrobcu

Štítky výrobcu

Štítok výrobcu sa nachádza na jednej z krížových trubiek alebo na trubke, ktorá prechádza rámom, taktiež je na štítku príručky vlastníka. Štítok výrobcu uvádza presný popis modelu a iné technické špecifikácie. Pri objednávke náhradných dielov alebo pri podaní sťažnosti poskytnite prosím nasledujúce informácie:
Ná základe našej politiky neustáleho zlepšovania dizajnu našich

VZOR

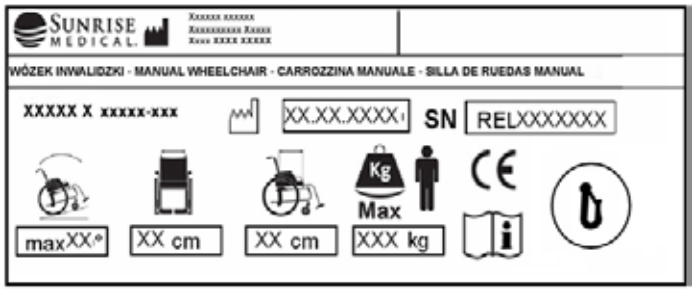

RubiX² XXXXX-XXX	Názov výrobku/Číslo SKU.
	Maximálny bezpečný sklon s kolieskami proti preklopeniu závisí od nastavenia invalidného vozíka, polohy tela a fyzických schopností používateľa.
	Šírka sedadla.
	Hĺbka (maximálna).
	Maximálne zaťaženie.
	CE značka
	Používateľská príručka.
	Podrobené "crash testom"
XX.XX.XXXX	Dátum výroby.
SN RELXXXXXXX	Sériové číslo.

invalidných vozíkov, špecifikácie výrobkov sa môžu mierne líšiť než príklady na obrázkoch. Všetky hmotnosti/rozmery a údaje o výkone sú iba približné a sú poskytnuté iba ako pomôcka.
Sunrise Medical pracuje v súlade s EÚ smernicou o zdravotníckych pomôckach 93/42/EHS

CE Všetky invalidné vozíky musia byť používané v súlade s pokynmi výrobcu.

Sunrise Medical Poland
Sp. z o.o.ul. Elektronowa 6,
94-103 Łódź
Polska
Telefon: + 48 42 275 83 38
Fax: + 48 42 209 35 23
E-mail:
pl@sunrisemedical.de
Sunrise-Medical.pl

Kolesá a montáž

KOLESÁ A MONTÁŽ
Pevné kolesá sú štandardné.
Pri pneumatikách sa usitite, že je v nich neustále správny tlak, pretože nesprávny tlak pneumatík môže mať vplyv na výkon invalidného vozíka. Ak je tlak v pneumatikách príliš nízky, odpor v jazde sa zvýši a posunutie dopredu si bude vyžadovať väčšiu námahu. Nízky tlak v kolese má taktiež negatívny vplyv na manévrovanie vozíka. Ak je tlak v kolese vysoký, koleso by mohlo prasknúť. Na povrchu samotného kolesa je vytlačený tlak, ktorý má koleso mať.

Montáž obutia je rovnaká ako pri bežnej montáži kolies na bicykli. Predtým ako namontujete novú dušu, by ste sa mali uistiť, že na ráfik a vo vnútri duše nie sú žiadne predmety, ktoré tam nepatria. Po montáži alebo po oprave kolesa prekontrolujte tlak v pneumatike. Pre vašu bezpečnosť a pre výkon vozíka je nevyhnutné zabezpečiť správny tlak v pneumatikách.

Údržba a ošetrovanie

BEZPEČNOSTNÁ KONTROLA:
Ako používateľ vozíka budete prvou osobou, ktorá môže spozorovať prípadné poruchy. Preto odporúčame, aby ste pred každým použitím skontrolovali nasledovné:

Či je tlak v pneumatikách správny.
Či brzdy fungujú správne.
Či sú všetky odstrániteľné súčasti bezpečne upevnené (napr. lakťové opierky, závesy stupačiek, rýchloupínacie osky ...).
Ak je niektorá súčasť poškodená/nefunguje správne, obráťte sa prosím, na svojho autorizovaného predajcu.

ÚDRŽBA:

V pravidelných intervaloch kontrolujte tlak v pneumatikách.
V pravidelných intervaloch, t.j. aspoň raz ročne, skontrolujte všetky pneumatiky, či nie sú opotrebené, alebo poškodené. Ak spozorujete znaky poškodenia alebo opotrebenia, pneumatiky ihneď vymeňte.
V pravidelných intervaloch, t.j. aspoň raz ročne, skontrolujte poťah sedadla a chrbta, či nie sú opotrebené, alebo poškodené. Ak spozorujete znaky poškodenia alebo opotrebenia, súčasti ihneď vymeňte.
V pravidelných intervaloch, t.j. aspoň raz ročne, skontrolujte všetky súčasti rámu a opierky chrbta, či nie sú opotrebené, alebo poškodené. Ak spozorujete znaky poškodenia alebo opotrebenia, súčasti ihneď vymeňte.
V pravidelných intervaloch, t.j. aspoň raz ročne, skontrolujte brzdy, či nie sú opotrebené, alebo poškodené. Skontrolujte, či správne fungujú a ľahko sa používajú. Ak spozorujete znaky poškodenia, alebo opotrebenia, brzdy ihneď vymeňte.
V pravidelných intervaloch, t.j. aspoň raz ročne, skontrolujte všetky matice a uistite sa, že sú správne zatiahnuté (pozri časť o krútiacich momentoch). Všetky skrutky, ktoré sú dôležité pre bezpečné používanie invalidného vozíku, majú bezpečnostné matice. Bezpečnostné matice by mali byť použité iba jedenkrát a po použití by mali byť vymenené.

POZNÁMKA: Ak sú určené nastavenia krútiacich momentov, odporúčame použitie zariadenia na meranie krútiacich momentov, aby ste skontrolovali, či ste matice utiahli správnym krútiacim momentom.
Na čistenie zašpineného invalidného vozíka používajte iba jemné čistiace prostriedky pre domácnosť. Na čistenie čalúnenia sedadla a bezpečnostného pásu používajte iba mydlo a vodu.
V závislosti od frekvencie a typu použitia odporúčame, aby ste svoj invalidný vozík pravidelne brávali k svojmu autorizovanému predajcovi, najmenej však raz ročne, aby sa na ňom vykonala údržba školeným personálom.

⚠ POZOR!

Piesok, soľ a morská voda môžu poškodiť ložiská predných a zadných kolies. Invalidný vozík dôkladne očistite po každom jeho vystavení týmto podmienkam.

HYGIENA PRI OPAKOVANOM POUŽITÍ:
Ak by mal byť vozík opakovane použitý, mal by byť pripravený, prepratý a dezinfekčný sprej by ste mali nastriekať na všetky povrchy, s ktorými by používateľ mohol prísť do kontaktu.

Ak to potrebujete urobiť rýchlo, musíte použiť tekutý dezinfekčný prostriedok na báze alkoholu, ktorý je vhodný na zdravotnícke produkty a zariadenia.
Dbajte prosím na pokyny výrobcu, čo sa týka dezinfekčného prostriedku, ktorý používate.

Odstránenie závad

Invalidný vozík ťahá na jednu stranu
- Skontrolujte tlak v pneumatikách
- Skontrolujte, či sa kolesá točia jednoducho (ložiská, os)
- Skontrolujte uhol predného kolesa
- Skontrolujte, či sa obidve predné kolesá dostatočne dotýkajú zeme

Predné kolesá sa začínajú kmitať
- Skontrolujte uhol predného kolesa
- Skontrolujte, či sú všetky matice utiahnuté; podľa potreby utiahnite (pozrite časť o krútiacom momente)
- Skontrolujte, či sa obidve predné kolesá dostatočne dotýkajú zeme

Invalidný vozík vŕzga a škrká
- Skontrolujte, či sú všetky matice utiahnuté; podľa potreby utiahnite (pozrite časť o krútiacom momente)
- Na miestach kde pohyblivé časti prichádzajú do styku mierne namažte

Invalidný vozík sa kolíše
- Skontrolujte uhly na ktoré sú nastavené predné kolesá
- Skontrolujte tlak v pneumatikách
- Skontrolujte, či sú zadné kolesá inak nastavené

Likvidácia / Recyklácia materiálov

POZNÁMKA: Ak vám bol invalidný vozík poskytnutý bezplatne, v tom prípade vám možno nepatrí. Ak to už nie je potrebné, postupujte podľa pokynov, ktoré vám poskytne organizácia, ktorá invalidný vozík poskytla, aby ste jej ho mohli vrátiť.

V nasledujúcej časti je popis materiálov použitých na invalidnom vozíku vzhľadom na likvidáciu a recykláciu invalidného vozíka a jeho balenia.
Konkrétne stanovy likvidácie alebo recyklovania môžu byť stanovené na miestnej úrovni a pri likvidácii by ste ich mali brať na vedomie. (Tie môžu zahŕňať čistenie alebo dekontamináciu invalidného vozíka pre likvidáciou).
Hliník: Vidlice otočných kolies, kolesá, bočné ochrany rámu, lakťové opierky, rám, stupačky na nohy, ručky na tlačenie vozíka
Oceľ: Prípojky, QR oska
Plasty: Úchytky ruky, trúbkové zástrčky, otočné kolesá, stupačky, podušky a 12” (30.48 cm) koleso/pneumatika
Balenie: Polyténový sáčok s nízkou hustotou, papierová krabica
Čalúnenie: Tkaný polyester s PVC povlakom a rozpínavou, spaľovacou, upravenou penou.
Likvidácia alebo recyklácia by mali byť vykonané licencovaným agentom, alebo autorizovaným miestom na likvidáciu. Eventuálne by ste mohli váš invalidný vozík vrátiť na likvidáciu vášmu predajcovi.

Technické údaje

Celková šírka:
- So štandardnými kolesami vrátane obručí, tesná montáž:
  RubiX²: SS +19 cm
- S kolesami s bubnovými brzdami vrátane obručí, tesná montáž:
  RubiX²: SS +21 cm

Rozmer po zložení:
- So štandardnými kolesami:
  RubiX²: 30 cm
- Bez štandardných kolies:
  RubiX²: 24 cm

Maximálna váha:
- RubiX² do váhy 125 kg
- Spevnená verzia RubiX² XL zaťaženie vozíka do 170 kg

Hmotnosť v kg:
- Preprava (bez opierky na nohy, bez kolies, bez bočnej ochrany) 8,4 kg
- Preprava RubiX² XL, (bez stupačky, kolies, bočnej ochrany): 11,4 kg

- Stupačka (jednotka): 0,8 kg
- Opierka na nohy (jednotka): 0,8 kg
- 24" rear wheels (solid) (jednotka): 3,8 kg

Maximálna hmotnosť užívateľa (hmotnosť testovacej figuríny): 125 kg, (XL = 170 kg)

POZRI TIEŽ STRANU 4

V súlade s normou EN12183: 2009 sú všetky uvedené súčasti (sedadlo - čalúnenie operadla, lakťová opierka, bočný panel...) nehorľavé podľa normy EN1021-2.

Bezpečné dynamické klesanie je udané nastavením invalidného vozíka, schopnosťami používateľa a štýlom jazdy. Keďže schopnosti používateľa a štýl jazdy sa nadajú predpokladať, maximálna hodnota bezpečného prednastaveného klesania sa nedá určiť. Tú musí určiť samotný používateľ s pomocou sprievodcu,
aby sa zabránilo prevráteniu. Pre neskúsených používateľov doporučujeme, aby mali nainštalované Zariadenie proti prevráteniu.
Invalidný vozík vyhovuje nasledujúcim normám:
a) Požiadavky a testovacie metódy pre statickú, nárazovú a únavovú pevnosť (ISO 7176-8)
b) Požiadavky na odpor pri vzplanutí v súlade s ISO 7176-16 (EN 1021-1)

Krútiaci moment

Ak nie je uvedené inak, krútiaci moment pre skrutky M6 je 7 Nm.
Podrobnosti nájdete na strane 5

Nastavenie výšky sedadla

Prezrite si tabuľku na strane 5.

Sunrise Medical AG
Lückhalde 14
3074 Muri/Bern
Schweiz/Suisse/Svizzera
Fon +41 (0)31 958 3838
Fax +41 (0)31 958 3848
www.SunriseMedical.ch

Sunrise Medical AS
Dynamitveien 14B
1400 SKI
Norway
Telef: +47 66963800
Faks: +47 66963880
www.SunriseMedical.no

Sunrise Medical AB
Box 9232
400 95 Göteborg
Sweden
Tel: +46 (0)31 748 37 00
Fax: +46 (0)31 748 37 37
www.SunriseMedical.se

MEDICCO s.r.o.
H – Park, Heršpická 1013/11d,
625 00 Brno
Czech Republic
Tel.: (+420) 547 250 955
Fax: (+420) 547 250 956
www.medicco.cz
info@medicco.cz
Bezplatná linka 800 900 809

Sunrise Medical ApS
Park Allé 289 G
DK-2605 Brøndby
Tlf. 70 22 43 49
Email: info@sunrisemedical.dk
www.SunriseMedical.dk

Sunrise Medical Pty. Ltd.
6 Healey Circuit, Huntingwood, NSW
2148,
Australia
Phone: 9678 6600,
Orders Fax: 9678 6655,
Admin Fax: 9831 2244.
Australia
www.sunrisemedical.com.au

Sunrise Medical
North American Headquarters
2842 Business Park Avenue
Fresno, CA, 93727, USA
(800) 333-4000
(800) 300-7502
www.SunriseMedical.com

Sunrise Medical GmbH & Co. KG
Kahlbachring 2-4
69254 Malsch/Heidelberg
Deutschland
Tel.: +49 (0) 7253/980-0
Fax: +49 (0) 7253/980-222
www.SunriseMedical.de

Sunrise Medical
Thorns Road
Brierley Hill
West Midlands
DY5 2LD
England
Phone: 0845 605 66 88
Fax: 0845 605 66 89
www.SunriseMedical.co.uk

Sunrise Medical S.L.
Polígono Bakiola, 41
48498 Arrankudiaga – Vizcaya
España
Tel.: +34 (0) 902142434
Fax: +34 (0) 946481575
www.SunriseMedical.es

Sunrise Medical Poland
Sp. z o.o.
ul. Elektronowa 6,
94-103 Łódź
Polska
Telefon: + 48 42 275 83 38
Fax: + 48 42 209 35 23
E-mail: pl@sunrisemedical.de
www.Sunrise-Medical.pl

Sunrise Medical B.V.
Groningenhaven 18-20
3433 PE NIEUWEGEIN
The Netherlands
T: +31 (0)30 – 60 82 100
F: +31 (0)30 – 60 55 880
E: info@sunrisemedical.nl
www.SunriseMedical.nl

Sunrise Medical HCM B.V.
Vossenbeemd 104
5705 CL Helmond
The Netherlands
T: +31 (0)492 593 888
E: customerservice@sunrisemedical.nl
www.SunriseMedical.nl
www.SunriseMedical.eu (International)

Sunrise Medical S.A.S
ZAC de la Vrillonnerie
17 Rue Mickaël Faraday
37170 Chambray-Lès-Tours
Tel : + 33 (0) 247554400
Fax : +30 (0) 247554403
www.sunrisemedical.fr

Sunrise Medical S.r.l.
Via Riva, 20 – Montale
29122 Piacenza
Italia
Tel.: +39 0523 573111
Fax: +39 0523 570060
www.SunriseMedical.it

CE

SUNRISE MEDICAL

OM_Rubix2_Rev.6.0_EU_ES_PT_PL_CZ_SK_EN_2016_05_17