Elektrický invalidný vozík

Quickie Tango

Návod na použitie

QUICKIE®

034202.SK

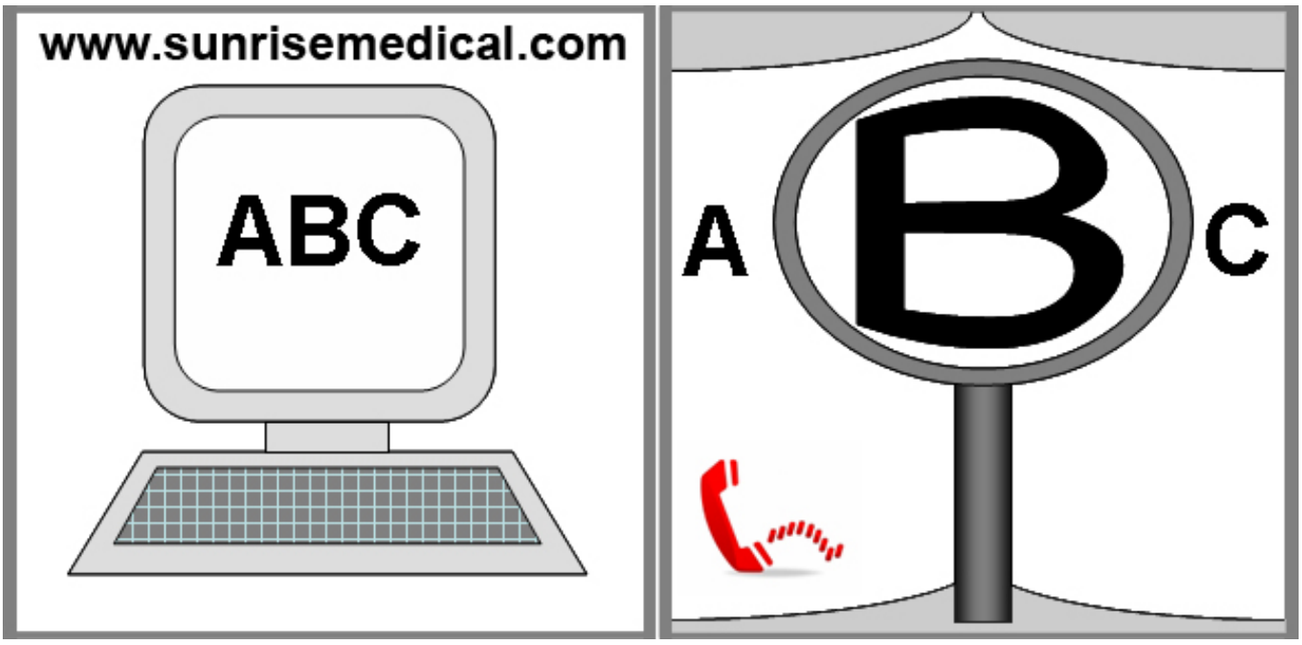

AK STE ZRAKOVO POSTIHNUTÝ/Á, TENTO DOKUMENT SA DÁ PREZRIEŤ VO FORMÁTE PDF NA STRÁNKE WWW.SUNRISEMEDICAL.COM, PRÍPADNE JE NA POŽIADANIE K DISPOZÍCII VO VEĽKOM PÍSME.

ĎALŠIE INFORMÁCIE O ÚPLNÝCH ŠPECIFIKÁCIÁCH, MOŽNOSTIACH A PRÍSLUŠENSTVE NÁJDETE NA OBJEDNÁVACOM FORMULÁRI.
VŠETKY INFORMÁCIE SA MÔŽU BEZ PREDOŠLÉHO UPOZORNENIA ZMENIŤ. S AKÝMIKOĽVEK OTÁZKAMI SA PROSÍM OBRÁŤTE NA SPOLOČNOSŤ SUNRISE MEDICAL.

Informácie o používateľovi

Určené použitie pre elektrické vozíky:

Elektrické vozíky sú výhradne pre používateľov, ktorí nemôžu chodiť, alebo majú obmedzený pohyb. Vozíky sú určené pre ich vlastné použitie vo vnútri alebo na vonku.
Ak je nainštalovaný Ovládací modul sprievodcu, sprievodca môže riadiť elektrický vozík za používateľa.
Ak je nainštalovaný Duálny ovládací modul, používateľ môže riadiť elektrický vozík, alebo ovládanie môže byť prepnuté tak, aby vozík riadil sprievodca za používateľa.

Maximálna povolená váha (zahŕňa váhu používateľa a pomôcok namontovaných na invalidný vozík) je uvedená na štítku so sériovým číslom, ktorý je prilepený na ráme vozíka.

Sériové číslo invalidného vozíka je taktiež uvedené na prednej strane príručky vlastníka, ktorá je k dispozícii spolu s invalidným vozíkom.

Záruka sa vzťahuje iba v prípade, ak sa výrobok používa na základe stanovených podmienok a používa sa na určený účel.

Životnosť vozíka je 5 rokov. Prosím NEPOUŽÍVAJTE ani nepripájajte na invalidný vozík žiadne komponenty 3. strán, jedine ak sú oficiálne odsúhlasené spoločnosťou Sunrise Medical.

Oblasti použitia

Rozsah variant namontovania tak ako štandardný dizajn znamenajú, že môže byť použitý osobami, ktoré nemôžu chodiť, alebo majú obmedzený pohyb kvôli:

- Ochrnutiu
- Strate končatiny (amputácia nohy)
- Defektu končatiny/deformácii končatiny
- Kĺbovej kontraktúre/zraneniu kĺbov
- Mŕtvici a mozgovým poruchám
- Neurologickým postihnutiam (napr. MS, Skleróza multiplex; Parkinsonova choroba…)
- Chorobe ako napríklad srdcová vada a porucha cirkulácie, porucha rovnováhy alebo telesná únava ako napríklad pre starších ľudí, ktorí majú ešte stále silu v hornej časti tela.
- Osoby, ktoré sú mentálne a fyzicky zdatné, aby bezpečne ovládali vstupné zariadenie vozíka a jeho funkcie.

Pri úvahe o poskytnutí vozíka si prosím uvedomte veľkosť tela, váhu, vrátane distribúcie telesnej váhy, fyzický a psychologický stav, vek osoby, životné podmienky a okolie.
Ak máte pochybnosti, mali byť ste ich konzultovať so zdravotníckym personálom, aby ste sa uistili, že používateľ nie je vystavený neakceptovateľným rizikám.

Sunrise Medical má certifikát ISO 9001, ktorý zaručuje kvalitu vo všetkých štádiách vývoja a výroby tohto invalidného vozíka.

UPOZORNENIE!

NEPOUŽÍVAJTE TENTO INVALIDNÝ VOZÍK SKÔR AKO SI PREČÍTATE TENTO MANUÁL A KÝM HO NEPOCHOPÍTE.

CE

Sunrise Medical prehlasuje jedinú zodpovednosť, že tento výrobok je v súlade s požiadavkami nariadenia 93/42/EEC upravené 2007/47/EEC."

Sunrise Medical prehlasuje, že tento výrobok spĺňa požiadavky vykonané počas "Testovania nárazu" ISO 7176-19.

Sériové číslo a ostatné dôležité informácie sú uvedené na štítku, ktorý sa nachádza na pravej strane hlavného rámu produktu.

Distribútor:
Letmo SK, s.r.o.
Mládežnícka 8
Banská Bystrica
97404

Web: www.letmo.sk
Tel.: 0800 194 984
E-mail: info@letmo.sk

Z dôvodu svojho modulárneho dizajnu, jednoduchosti a širokému spektru nastavení je Quickie Tango perfektnou voľbou pre požiadavky jednoduchého servisu, modernizácie a recyklácie.

Ako súčasť iniciatívy neustáleho zlepšovania svojich produktov si spoločnosť Sunrise Medical vyhradzuje právo zmeniť špecifikácie a dizajn bez predošlého upozornenia. Okrem toho nie sú všetky uvedené funkcie a možnosti kompatibilné s všetkými konfiguráciami invalidného vozíka.
Všetky rozmery sú približné a môžu sa zmeniť.

1.0 Váš invalidný vozík: 7

2.0 Ako používať túto Príručku: 7

2.1 Úvod: ... 7
2.2 Záruka: ... 7
2.3 Podmienky záruky: ... 7

3.0 Vysvetlenia štítkov/Definície slov: 8

3.1 Definície slov používaných v tejto Príručke: ... 8

4.0 Bezpečnosť: 10

4.1 Všeobecné varovania: ... 10
4.2 Funkcie a možnosti: ... 10
4.3 Predbežné kontroly: ... 10
4.4 Núdzové brzdenie: ... 10
4.5 Schody, (Obr. 4.1): ... 10
4.6 Kolesá: ... 11
4.7 Mechanizmus voľnobehu (Obr. 4.2): ... 11
4.8 Preprava vo vozidlách: ... 11
4.9 Pokyny na zabezpečenie osoby vo vozíku: ... 12
4.10 Prepraviteľnosť - Umiestnenie uväzovacích popruhov na invalidnom vozíku: ... 13
4.11 EMC - Rádiové vysielacie zariadenia: ... 14
4.12 Ostré zákruty: ... 15
4.13 Hmotnostný limit: ... 15
4.14 Horúce povrchy: ... 15
4.15 Opatrnosť na ceste: ... 15
4.16 Nepriaznivé podmienky: ... 15
4.17 Rampy: ... 15
4.18 Presun do a z vozíka: ... 15
4.19 Kolieska proti preklopeniu: ... 15
4.20 Použitie na svahu: ... 16
4.21 Sklony: výstupy: ... 16
4.22 Sklony: zostupy: ... 16
423 Bezpečnostný pás: ... 16
4.24 Spätné zrkadlo: ... 18

5.0 Montáž: 19

5.1. Stupačka (Obr. 5.0 - 5.1): ... 19
5.2. Lakťová opierka (Obr. 5.2): ... 19
5.3. Kolieska proti preklopeniu (Obr. 5.3): ... 19
5.4. Stúpadlo na obrubníky (Obr. 5.4): ... 19
5.5. Akumulátory (Obr. 5.5): ... 20
5.6. Kolesá (Obr. 5.6 a 5.7): ... 20
5.7. Upevnenie bezpečnostného pásu: ... 21
5.8 Držiak na barlu, (Obr. 5.11): ... 21
5.9 Svetlá a indikátory, (Obr. 5.12): ... 21

6.0 Použitie invalidného vozíka: 22

6.1 Príprava na prepravu v uskladnenom stave: ... 22
6.2 Opätovné použitie invalidného vozíka: ... 22
6.3 Mechanicky pevné sklápanie vzad (-3° až 12°): ... 22
6.4 Manuálne sklápanie vzad pomocou ručnej vzpery: ... 22
6.3 Elektrické sklápanie vzad (-3° až 30°): ... 22
6.6 Pevný náklon sedadla: ... 23
6.7 Ručný náklon sedadla: ... 23
6.8 Elektrický náklon sedadla: ... 23
6.9 Opierky nôh s elektrickým nastavením výšky: ... 24
6.10 Opierky nôh s ručným nastavením výšky ... 24
6.11 Svahy (Obr. 6.8): ... 24
6.12 Presuny (Obr. 6.9): ... 24
6.13 Mechanizmus voľnobehu (Obr. 6.6): ... 25
6.14 Tlak v pneumatikách: ... 25
6.15 Bočnice (Obr. 6.11 - 6.12) ... 25
6.16 Výstup na obrubník alebo schod (Obr. 6.11): ... 25
6.17 Zostup z obrubníka (Obr. 6.12): ... 25

7.0 Ovládací systém VR2 (Obr. 7.1): 26

7.1 Tlačidlo ZAP/VYP: ... 26
7.2 Indikátor hladiny akumulátorov: ... 26
7.3 Zamykanie/odomykanie invalidného vozíka: ... 26
7.4 Práca s riadiacou pákou: ... 27
7.5 Indikátor maximálnej rýchlosti/profilu: ... 27
7.6 Tlačidlo klaksónu: ... 27
7.7 Tlačidlo zníženia rýchlosti/profilu: ... 27
7.8 Tlačidlo zvýšenia rýchlosti/profilu: ... 27
7.9 Tlačidlo a diódy LED ovládača: ... 27
7.10 VR2-L ... 28
7.11 Nabíjacia a programovacia zásuvka: ... 29
7.12 Duálna ovládacia jednotka VR2: ... 29
7.13 Tlačidlo a indikátor ovládania: ... 29
7.14 Tlačidlo a dióda LED ovládača: ... 29
7.15 Tlačidlo a indikátor maximálnej rýchlosti: ... 30
7.16 Riadiaca skriňa rýchleho priameho ovládača: ... 30
7.17 Ovládač smerového ovládania ... 30

8.0 Riešenie problémov pri použití ručného ovládania : 31

9.0 Akumulátoroch a nabíjaní akumulátorov: 33

9.1. Špecifikácie akumulátora a nabíjačky: ... 33
9.2 Elektrické poistky: ... 33
9.3 Akumulátory (Obr. 9.1 - 9.9): ... 33
9.4 Všeobecné informácie o akumulátoroch: ... 35
9.5 Akumulátory bez potreby údržby: ... 35
9.6 Údržba akumulátora: ... 35
9.7 Plán starostlivosti o akumulátory bez potreby údržby: ... 35
9.8 Všeobecné informácie o nabíjačke: ... 36
9.9 Špecifikácie nabíjačky: ... 36
9.10 Bezpečnostné funkcie nabíjačky: ... 36
9.11 Postup pri pripojení nabíjačky a nabíjaní: ... 36
9.12 Poznámky o bezpečnosti a opatrnosti pri nabíjačke: ... 36
9.13 Dojazd vášho invalidného vozíka: ... 37
9.14 Bežné vyhlásenia o akumulátoroch: ... 37

10.0 Nastavenia: 38

10.1 Nastavenie stupačky (Obr. 10.1): ... 38
10.2 Nastavenie šírky stupačiek: ... 38
10.3 Nastavenie lakťových opierok: ... 38
10.4 Nastavenia hĺbky sedenia: ... 38
10.5 Nastavenia ovládača (Obr. 10.6): ... 39
10.6 Ovládač duálneho ovládania: ... 39
10.7 Paralelne odklápateľné ovládanie (Obr. 10.7): ... 39
10.8 Programovanie: ... 39

11.0 Čistenie: 40

11.1 Všeobecné čistenie: ... 40
11.2 Čistenie sedadla: ... 40
11.3 Čistenie ovládacieho systému: ... 40
11.4 Zvláštne kontroly: ... 40

12.0 Požiadavky na prepravu a uskladnenie: 40

12.1 Teplota a vlhkosť uskladnenia: ... 40
12.2 Zvláštne požiadavky na prepravu: ... 40
12.3 Stredné až dlhodobé uskladnenie: ... 40

13.0 Likvidácia: 41

14.0 Špecifikácie: 41

15.0 Záruka: 42

16.0 Servisné záznamy: 42

17.0 Kontroly činnosti: 43

Podpis a pečiatka predajcu

1.0 Váš invalidný vozík:

My v spoločnosti Sunrise Medical chceme, aby ste dostali zo svojho TANGO maximum. Táto príručka vlastníka vás zoznámi s vozíkom a jeho funkciami. Obsahuje tipy pre každodenné použitie, všeobecnú starostlivosť a okrem toho informácie o normách vysokej kvality, ktoré dodržiavame a podrobnosti o záruke.

Invalidný vozík by vám mal byť doručený v kompletne nakonfigurovaný, aby ste ho mohli používať; na vozíku Tango je k dispozícii široké spektrum komponentov a úprav. Ak chcete o komponentoch získať ďalšie informácie, kontaktujte svojho autorizovaného predajcu Sunrise Medical.

Váš invalidný vozík sa k vám dostane vo vynikajúcom stave, keďže bol pred opustením našej výrobne individuálne skontrolovaný. Dodržiavaním pokynov na údržbu a čistenie vášho invalidného vozíka sa udržiava jeho prvotriedny stav a budete s ním maximálne spokojní.
Vozík Tango je určený na každodenné použitie jednotlivcom. Je vhodný na použitie vo vnútorných aj vonkajších priestoroch (Trieda B). Je to zdravotnícka pomôcka určená na použitie iba na chodníkoch, ale môže sa použiť aj na prechod medzi chodníkmi.

Táto pomôcka je navrhnutá pre jedného používateľa s obmedzenou mobilitou do hmotnosti 125 kg (v závislosti od možností zvolených pre váš vozík), ktorý má rozpoznávaciu, fyzickú a vizuálnu schopnosť ovládať "vozidlo" bezpečne na svahu s maximálnym sklonom 18 % (10° stupňov). Pokiaľ si nie ste istý, čo sa týka vhodnosti použitia vášho elektrického vozíka, pre objasnenie kontaktujte svojho miestneho povereného dodávateľa pred začatím jeho používania.

Pri vykonávaní aj minimálnych úprav je veľmi dôležité preštudovať si príslušnú časť Príručky vlastníka. Pre náročnejšie úpravy pozorne preštudujte Technickú príručku alebo kontaktujte vášho miestneho autorizovaného predajcu Sunrise Medical.

Pokiaľ máte akékoľvek otázky ohľadom použitia, údržby, alebo bezpečnosti vášho invalidného vozíka, kontaktujte prosím vášho miestneho autorizovaného servisného zástupcu Sunrise Medical. Pokiaľ vo vašej oblasti neviete o žiadnom autorizovanom predajcovi, alebo máte ďalšie otázky, prosím písomne, alebo telefonicky kontaktujte:

Sunrise Medical GmbH & Co. KG
Kahlbachring 2-4
69254 Malsch/Heidelberg
Deutschland
Tel.: +49 (0) 7253/980-0
Fax: +49 (0) 7253/980-222
www.SunriseMedical.eu

2.0 Ako používať túto Príručku:

2.1 Úvod:
Do priestoru nižšie si prosím zaznamenajte adresu a telefónne číslo miestneho servisného zástupcu.
V prípade poruchy ho kontaktujte a snažte sa uviesť všetky podstatné detaily, aby vám mohol čo najrýchlejšie pomôcť.
Invalidné vozíky zobrazené a popísané v tejto Príručke nemusia byť v každej podrobnosti totožné s vaším modelom. Napriek tomu všetky pokyny sú celkom relevantné, bez ohľadu na rozdiely v detailoch.

POZNÁMKA: Výrobca si vyhradzuje právo bez upozornenia upravovať všetky hmotnosti, miery alebo iné technické údaje zobrazené v tejto príručke. Všetky čísla, miery a kapacity zobrazené v tejto príručke sú približné a nepredstavujú špecifikácie.

2.2 Záruka:
Záručný list je súčasťou balíčka spoločnosti Sunrise. Vyplňte prosím príslušné podrobnosti a odošlite nám ho späť, aby sme váš nárok zaregistrovali.

V ŽIADNOM PRÍPADE TO NEMÁ VPLYV NA VAŠE ZÁKONNÉ PRÁVA.

2.3 Podmienky záruky, opravy, servisu
1) Oprava alebo výmena bude vykonaná autorizovaným predajcom/servisným zástupcom Sunrise Medical.

2) Ak chcete využiť podmienky záruky v prípade, že si váš invalidný vozík vyžaduje starostlivosť podľa týchto opatrení, upovedomte o tom okamžite povereného servisného zástupcu Sunrise Medical a poskytnite mu kompletné informácie o povahe problému. Pokiaľ invalidný vozík používate mimo lokality povereného servisného zástupcu Sunrise Medical, činnosť "Podmienok záruky" bude vykonaná akýmkoľvek iným servisným zástupcom určeným výrobcom.

3) Ak si niektorá súčasť invalidného vozíka vyžaduje opravu, alebo výmenu ako následok špecifickej výrobnej, alebo materiálovej chyby v rámci **dvadsiatichštyroch mesiacov** odo dňa, kedy bolo vlastníctvo invalidného vozíka prevedené na pôvodného kupujúceho, a pokiaľ zostal v tomto vlastníctve, súčasť, alebo súčasti budú opravené, alebo vymenené úplne bezplatne, pokiaľ budú vrátené autorizovanému servisnému zástupcovi.
Ak nemáte istotu, kto je váš miestny servisný zástupca:
Obráťte sa na spoločnosť Sunrise Medical použitím kontaktných informácií na opačnej strane.

4) Na každú opravenú alebo vymenenú časť sa tieto podmienky budú vzťahovať po dobu v trvaní zostatku záručnej doby pre invalidný vozík.

5) Na časti vymenené po záručnej lehote sa poskytuje záruka v dĺžke trvania ďalších dvanásť mesicov.

6) Súčasti spotrebnej povahy vo všeobecnosti nebudú pokryté normálnou záručnou dobou, pokiaľ tieto predmety jednoznačne neutrpeli nadmerné opotrebenie ako priamy následok pôvodnej výrobnej chyby. Medzi tieto súčasti okrem iného patrí čalúnenie, pneumatiky, vnútorné trúbky a podobné súčasti. U elektrických výrobkov tu patria aj akumulátory, kefky motora atď.

7) Vyššie uvedené podmienky záruky sa vzťahujú na všetky súčasti invalidných vozíkov pre modely zakúpené za plnú maloobchodnú cenu.

8) Za normálnych okolností sa neprijme žiadna zodpovednosť v prípade, že si invalidný vozík vyžaduje opravu alebo výmenu ako priamy následok týchto skutočností:

a) Invalidný vozík alebo jeho súčasť neboli ošetrované alebo udržiavané v súlade s odporúčaniami výrobcu, uvedenými v príručke vlastníka, a/alebo servisnej príručke. Alebo nedodržanie použitia iba špecifikovaných pôvodných súčastí zariadenia.

b) Invalidný vozík alebo jeho súčasť boli poškodené v dôsledku zanedbania, nehody, alebo nesprávneho používania.

c) Invalidný vozík alebo jeho súčasť boli pozmenené od špecifikácií výrobcu, alebo pred upovedomením servisného zástupcu boli vykonané snahy o opravu.

3.0 Vysvetlenia štítkov/Definície slov

3.1 Definície slov používaných v tejto Príručke:

Slovo	Definícia
⚠ **POZOR!**	V prípade, ak nebudete postupovať podľa týchto rád, nastáva riziko vážneho zranenia, alebo smrti!
⚠ **UPOZORNENIE!**	Upozornenie používateľa o potenciálnom riziku zranenia, pokiaľ sa nedodržiava odporučenie
⚠ **POZOR!**	Rada pre používateľa, že môže dôjsť k poškodeniu zariadenia, ak nebudete postupovať podľa pokynov
POZNÁMKA:	Všeobecné odporučenie alebo osvedčená metóda
RWD	Pohon zadného kolesa
	Odkázanie na Dodatočné dokumenty

	ŠTÍTKY PÁKY MECHANIZMU VOĽNOBEHU
ŠTÍTKY NA PRAVEJ STRANE	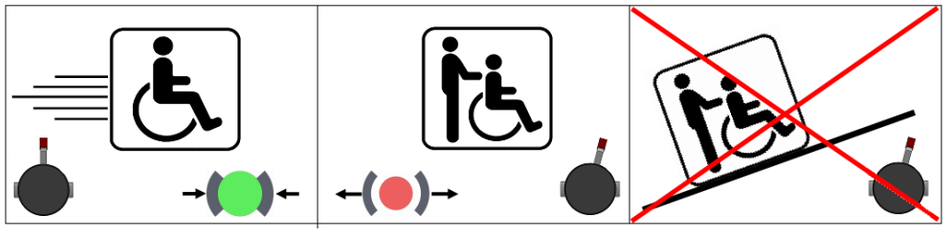
ŠTÍTKY NA ĽAVEJ STRANE	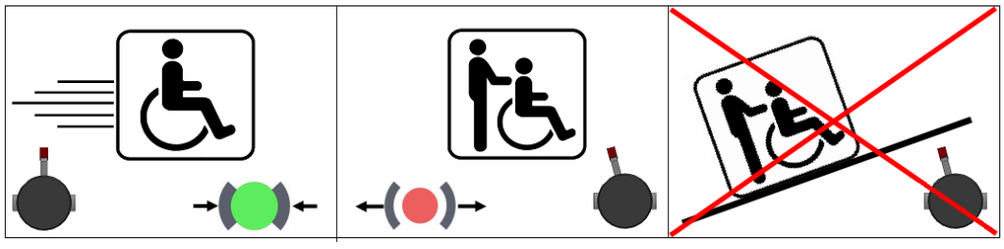

Obr. 3.1

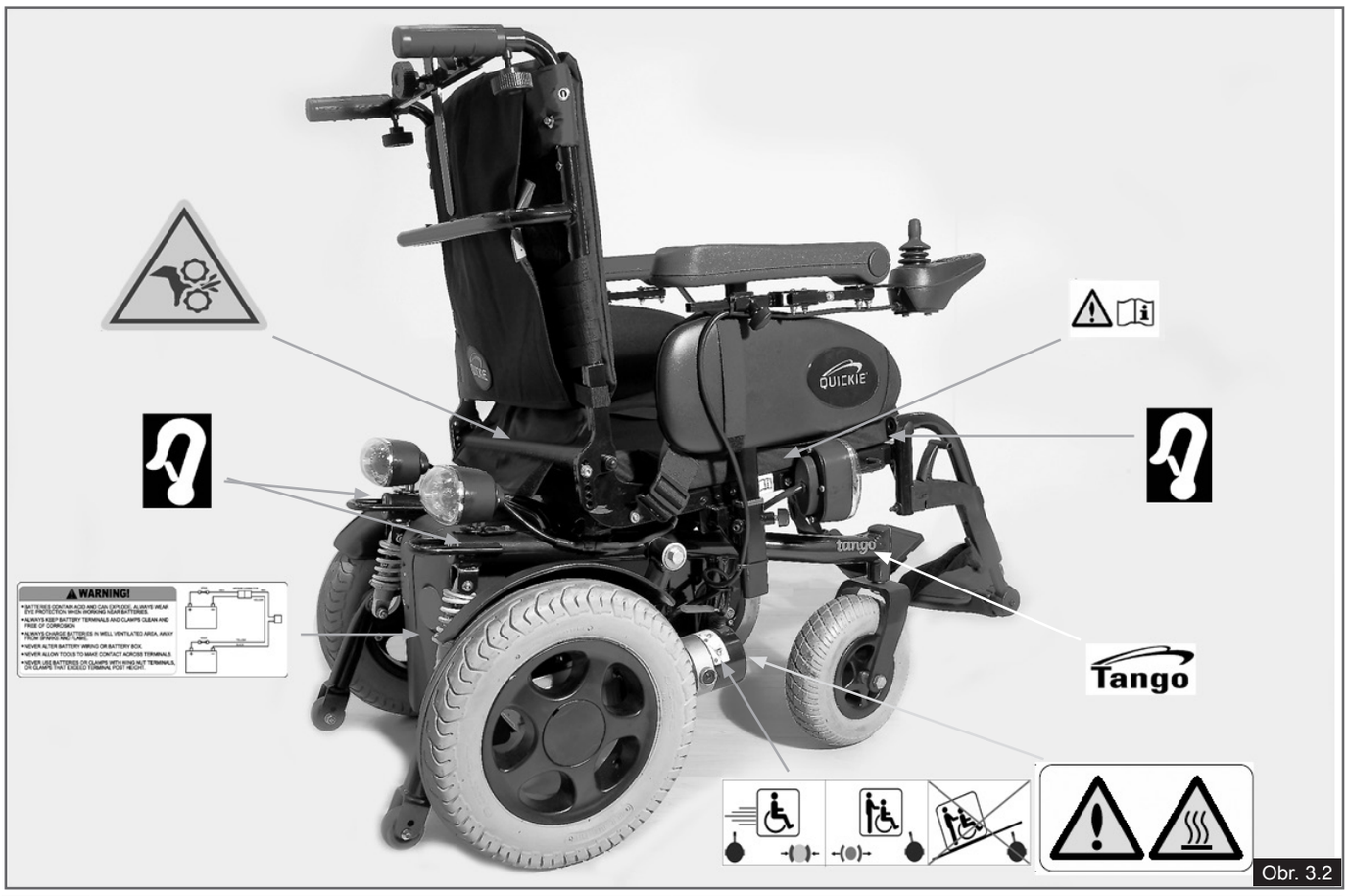

Obr. 3.2

Obr. 3.3

	UPOZORNENIE! - NEDOTÝKAŤ SA - HORÚCE
	UPOZORNENIE! - NEBEZPEČENSTVO ZACHYTENIA PRSTOV
	MODULY ELEKTRICKÉHO NÁKLONU SÚ PREDNASTAVENÉ VO VÝROBNI, ABY BOLA DOSIAHNUTÁ OPTIMÁLNA STABILITA A BOLI SPLNENÉ PRÍSNE POŽIADAVKY NORIEM. AK ZMENÍTE PREDNASTAVENÚ POLOHU MODULU, MÔŽETE TÝM ZNÍŽIŤ STABILITU VÝROBKU, Z TOHTO DÔVODU NEMEŇTE NASTAVENIA.
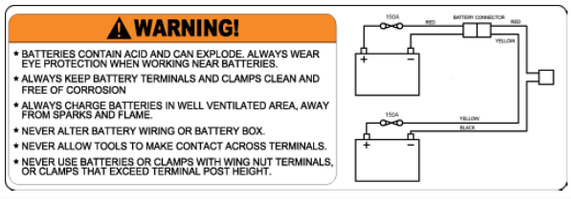	**ŠTÍTOK AKUMULÁTOROV** **UPOZORNENIE! POKYNY A SCHÉMA ZAPOJENIA**
	PRIPOJENIE K RIADIACEJ PÁKE **UPOZORNENIE! NEJAZDITE S INVALIDÝM VOZIKOM NA SVAHOCH, KEĎ JE OPIERKA CHRBTA SKLOPENÁ**
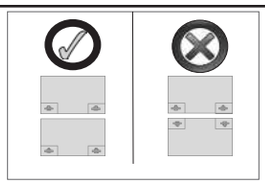	**POLOHY TERMINÁLU AKUMULÁTORA**

4.0 Bezpečnosť:

Ak budete dodržiavať pokyny v tomto manuáli, zažijete mnoho bezproblémových rokov používania:

⚠ UPOZORNENIE!

- Tento vozík nie je určený na použitie na cestnej komunikácii, s výnimkou prechádzania z jedného obrubníka na druhý.
- Údaje o zaťažení sa vždy týkajú iba jedinej osoby ako operátora.
- Invalidný vozík je oprávnený na použitie jednou osobou alebo jednou sediacou osobou a jej sprievodcom pri použití duálneho ovládacieho modulu, alebo ovládacieho modulu sprievodcu.

⚠ VÝSTRAHY!

4.1 Všeobecné upozornenia

- Skôr ako chcete niečo montovať alebo demontovať, uistite sa, že je váš invalidný vozík vypnutý.
- Vždy sa uistite, že všetky ovládače môžete obsluhovať z pohodlnej polohy. Sledovanie polohy svojho tela je nevyhnutné pre zabezpečenie vášho dlhodobého pohodlia a pohody.
- Vždy sa uistite, že ste dobre viditeľní, hlavne pri použití svojho invalidného vozíka pri slabom osvetlení.
- Tento invalidný vozík bol nastavený tak, aby spĺňal potreby konkrétneho používateľa. Ak ho používa iný užívateľ, môže nastať potreba nastavenia a preprogramovania.
- Nedovoľte deťom ani iným osobám používať váš invalidný vozík.
- Nijakým spôsobom nenadvihujte invalidný vozík za žiadne oddeliteľné súčasti, ako sú stupačky, lakťové opierky atď.

⚠ POZOR!

4.2 Funkcie a možnosti

Niektoré možnosti zobrazené v tejto Príručke nemusia byť k dispozícii vo vašej krajine a môžu tiež obmedzovať celkové fyzické hranice štandardného výrobku (napr. maximálna rýchlosť, obmedzenie hmotnosti užívateľa atď). Tieto obmedzenia sú označené na objednávacom formulári, v Technickej príručke a v tejto Príručke vlastníka.

Pre ďalšie informácie prosím kontaktujte svojho autorizovaného predajcu Sunrise Medical.

⚠ POZOR!

4.3 Predbežné kontroly:

- Snažte sa nemanévrovať v plnej rýchlosti.
- Ak sa musíte prudko otočiť, najskôr spomaľte pomocou riadiacej páky, alebo otočného regulátora rýchlosti.
- Je to veľmi dôležité najmä pri jazde z kopca.
- Nedostatočná pozornosť v tomto smere môže mať za následok prevrátenie vášho invalidného vozíka.
- Skôr ako chcete do invalidného vozíka nasadnúť alebo z neho vysadnúť, vždy skontrolujte, či je vozík vypnutý.
- Vždy sa uistite, že môžete obsluhovať všetky ovládače z pohodlnej polohy v sede. Je veľmi dôležité dávať pozor na polohu tela, aby bolo zabezpečené pohodlie a pohoda.
- Pred uvedením vozíka do pohybu vždy skontrolujte, či je mechanizmus voľnobehu vypnutý.
- Pri použití invalidného vozíka v podmienkach nízkej viditeľnosti sa vždy uistite, že je vás dobre vidieť.

⚠ UPOZORNENIE!

4.4 Núdzové brzdenie

Ak sa dodávka energie preruší stlačením tlačidla ZAP/VYP, brzdenie bude okamžité a úplné. Táto metóda zastavovania sa neodporúča okrem prípadov núdze, pretože zastavenie je mimoriadne náhle.

4.5 Schody, (Obr. 4.1):

- Vždy cez cestu prechádzajte čo možno najrýchlejšie, pretože sa na nej môžu pohybovať iné vozidlá.
- Nepokúšajte sa vystúpiť na obrubník alebo zostúpiť z obrubníka vyššieho ako 100 mm.
- Nepokúšajte sa vystúpiť na vysoké obrubníky, prudké svahy alebo vyvýšeniny z dôvodu rizika vypadnutia z vozíka, alebo prevrátenia sa.
- Nepokúšajte sa vystúpiť na obrubník v blízkosti krytu kanála, nerovných povrchov alebo štrkových plôch.
- Nepokúšajte sa zostúpiť z obrubníka viac ako 50 mm smerom dopredu.
- Nepokúšajte sa vystúpiť na obrubník alebo zostúpiť z obrubníka pod šikmým uhlom. Pristupujte iba pod uhlom 90° s minimálnym nájazdom 500 mm.

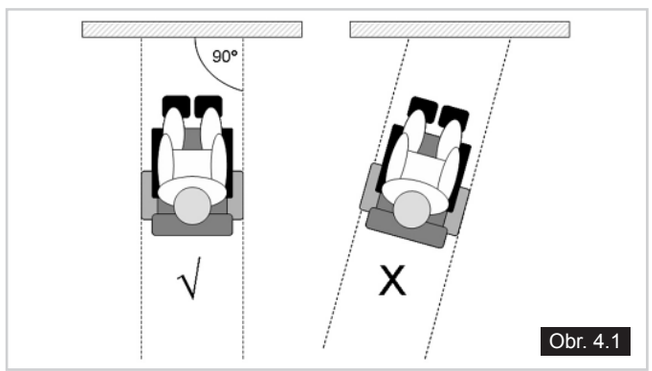

Obr. 4.1

4.6 Kolesá:
Pneumatiky invalidného vozíka sa opotrebovávajú v závislosti od toho, koľko sa vozík používa. Pravidelne ich kontrolujte, hlavne čo sa týka ich tlaku, podľa servisných pokynov v tejto príručke.

⚠ UPOZORNENIE!

NIKDY pneumatiky nenahusťujte vzduchovou hadicou na čerpacích staniciach.

⚠ UPOZORNENIE!

4.7 Mechanizmus voľnobehu (Obr. 4.2):
Pozri tiež Obr. 3.1

- Túto funkciu použite iba pri ručnom tlačení vozíka z jedného miesta na druhé.
- Nezabudnite, že keď pracuje mechanizmus voľnobehu, vozík nemá funkčný brzdový systém.
- Uvoľnenie motoru spôsobí, že sa na ovládači zobrazí chybové hlásenie, ktoré je indikované rýchlym blikaním LED displeja.
- Z bezpečnostných dôvodov sa invalidným vozíkom nedá pohybovať pomocou riadiacej páky.
- Nemanipulujte s mechanizmom voľnobehu, keď sedíte v invalidnom vozíku.
- Mechanizmus voľnobehu by mala obsluhovať iba osoba, ktorá má silu a agilitu na to, aby dokázala počas voľnobehu bezpečne a úplne manévrovať s invalidným vozíkom.

4.8 Preprava vo vozidlách:
Tento výrobok je vhodný na použitie ako sedadlo vo vozidlách podľa certifikátu ISO / NP 7176-19: 2001 a pri použití systému bezpečnostných pásov Unwin (4-bodového systému WWR / ATF / K / R)

⚠ POZOR!

Invalidný vozík upevnený vo vozidle neposkytne takú úroveň bezpečnosti a zabezpečenia, ako systém sedadla vozidla. Vždy sa doporučuje, aby sa používateľ presunul na sedadlo vo vozidle. Uvedomujeme si, že pre používateľa nie je vždy praktické presunúť sa, a v prípade, že musí byť používateľ prepravovaný sediac na invalidnom vozíku, musí sa postupovať podľa nasledujúcich pokynov:

- Potvrďte, že vozidlo je vhodne vybavené, aby prevážalo osobu v invalidnom vozíku a uistite sa, že spôsob prístupu/výstupu je vhodný pre typ invalidného vozíka. Podlaha vozidla by mala byť dostatočne pevná, aby uniesla celkovú váhu používateľa, invalidného vozíka a iných pomôcok.
- Aby ste ponechali dostatočné miesto okolo invalidného vozíka, aby sa vozík mohol jednoducho pripojiť, upevniť, alebo uvoľniť a aby osoba vo vozíku mohla upevniť bezpečnostné pásy.
- Obsadený invalidný vozík sa musí umiestniť tak, aby bol čelom vpred, a musí byť zabezpečený úväzmi invalidného vozíka a popruhmi pre používateľa (úväzy WTORS, ktoré spĺňajú požiadavky normy ISO 10542 alebo SAE J2249) v súlade s pokynmi výrobcu WTORS, (Obr. 4.3).
- Použitie invalidného vozíka v iných polohách vo vozidle nebolo testované, napr. preprava v bočnej polohe za žiadnych okolností sa nesmie vykonávať. (Obr. 4.3).

Obr. 4.2

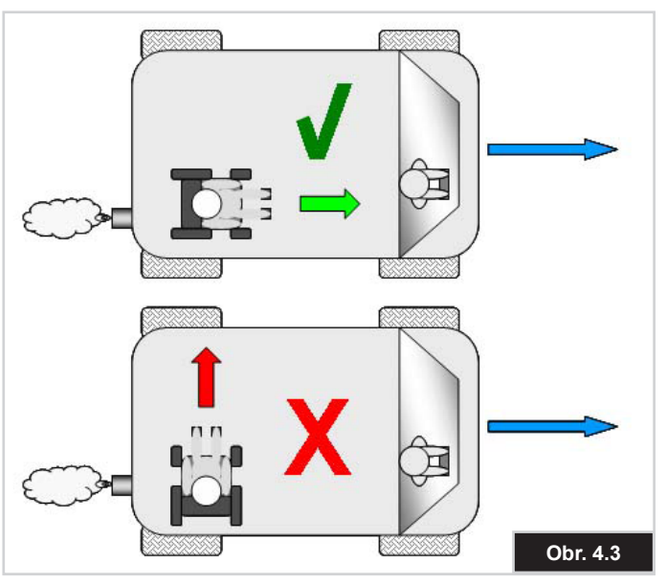
Obr. 4.3

POZOR!

- Aby bol invalidný vozík zaistený Uväzovacím systémom, ktorý je konformný s normou ISO 10542 alebo SAE J2249 v nenastaviteľnými prednými popruhmi a nastaviteľnými zadnými popruhmi, ktoré väčšinou používajú karabínky alebo háčiky v tvare písmena S a prípojky na pracky. Tieto pásy sa väčšinou skladajú zo 4 jednotlivých pásov, ktoré sú pripevnené ku každému zo štyroch rohov invalidného vozíka.
- Uväzovací systém sa musí upevniť na hlavný rám invalidného vozíka tak, ako je zobrazené na schémach v časti Prepraviteľnosť - Umiestnenie uväzovacích popruhov na invalidnom vozíku (nasledujúca strana), a nie na žiadne príslušenstvo, alebo pripojiteľné časti, napr. okolo spíc kolies, bŕzd, alebo opierok nôh.
- Bezpečnostné pásy by mali byť pripojené čo najbližšie ku 45 stupňom a mali by byť bezpečne upevnené v súlade s pokynmi od výrobcu.
- Úpravy alebo výmeny prvkov uväzovacieho systému alebo štruktúry, rámu či komponentov invalidného vozíka sa nesmú vykonávať bez konzultácie s výrobcom. Ak sa tak nestane, znemožní sa schopnosť prepravy invalidného vozíka vo vozidle.
- Oba bezpečnostné pásy panvy aj hornej časti trupu sa musia používať pri zabezpečení osoby, aby sa znížilo riziko nárazu hlavy alebo hrude s časťami vozidla. (Obr. 4.4) Bezpečnostný pás hornej časti tela by mal namontovaný na stĺpik “B” vozidla - ak tak nebudete postupovať, zvyšujete riziko vážnych brušných poranení používateľa.

POZOR!

- Opierky hlavy vhodné na prepravu (pozrite si etiketu na opierke) musia počas prepravy byť správne umiestnené a pripevnené.
- Podpory polohy tela (bezpečnostné popruhy, hrudné pásy) by sa nemali používať alebo by sa na ne nemalo spoliehať u osoby na vozíku ako zabezpečenie v pohybujúcom sa vozidle, pokiaľ nie sú označené, že spĺňajú požiadavky špecifikované v norme ISO / NP 7176-19:2001 alebo SAE J2249.
- Bezpečnosť osoby vo vozíku počas prepravy záleží na dôkladnosti osoby, ktorá upevňuje bezpečnostné pásy. Táto osoba by mala mať pokyny alebo výcvik na takéto použitie.
- Ak je to možné, vždy z invalidného vozíka odmontujte a starostlivo uschovajte všetko pomocné zariadenie, napríklad barly, voľné vankúše, podložné stolíky atď.
- Kĺbová/dvíhajúca stupačka na nový by nemala byť použitá vo zdvihnutej polohe, pri preprave invalidného vozíka a používateľa, ani keď je invalidný vozík zabezpečený pásmi na prepravu vozíka, alebo pásmi pre používateľa.
- Skladacia opierka chrbta by mala byť v kolmej polohe.
- Ručné brzdy musia byť použité.

POZOR!

4.9 Pokyny na zabezpečenie osoby vo vozíku:

- Bezpečnostný pás panvy musíte mať zapnutý cez prednú časť panvy, tak aby uhol bezpečnostného pásu panvy bol medzi 30 až 75 stupňami, horizontálne.
- Uprednostňuje sa väčší uhol v rámci preferovanej zóny, blížiaci sa, ale nikdy nepresahujúci 75 stupňov. (Obr. 4.5).

Obr. 4.4

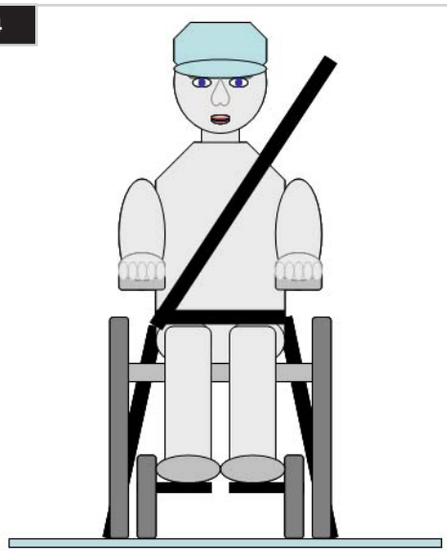

Obr. 4.5

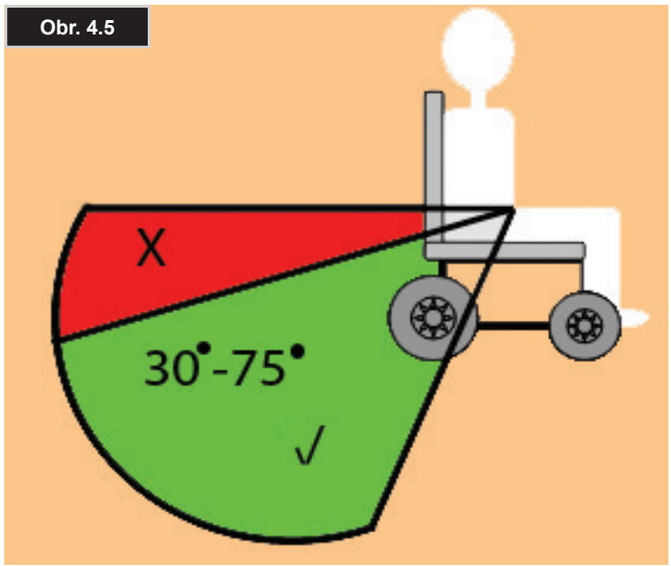

- Uväzovací pás hornej časti tela musí byť uložený cez rameno a naprieč hrudníkom, ako je zobrazené na obr. 4.6 a obr. 4.7.
- Bezpečnostné pásy musia byť čo najviac pritiahnuté s ohľadom na pohodlie používateľa
- Tkanina bezpečnostných pásov nesmie byť pri použití skrútená.
- Bezpečnostné pásy by mali byť namontované na stĺpik “B” a nemali by byť odtiahnuté od tela komponentami invalidného vozíka, ako ľakťovej opierky alebo kolies, (Obr. 4.6).
- Znak upevnenie (Obr. 4.8) na invalidnom vozíku označuje polohu popruhov invalidného vozíka. Po nastavení zabezpečenia vozíka napnite popruhy.
- Bodmi pripojenia k vozíku sú konzoly na predných rámoch (Obr. 4.10) a konzoly na zadných rámoch (Obr. 4.12).
- Popruhy sú pripevnené ku konzolám podľa obr. 11 pre prednú časť a obr. 13 pre zadnú časť.

4.10 Prepraviteľnosť - Umiestnenie uväzovacích popruhov na invalidnom vozíku:

Štítok uväzovacieho systému označuje polohu fixačných bodov na uviazavie popruhov na invalidný vozík.

Obr. 4.8

Invalidný vozík zabezpečený prednými a zadnými bezpečnostnými pásmi (Obr. 4.9).

Obr. 4.6

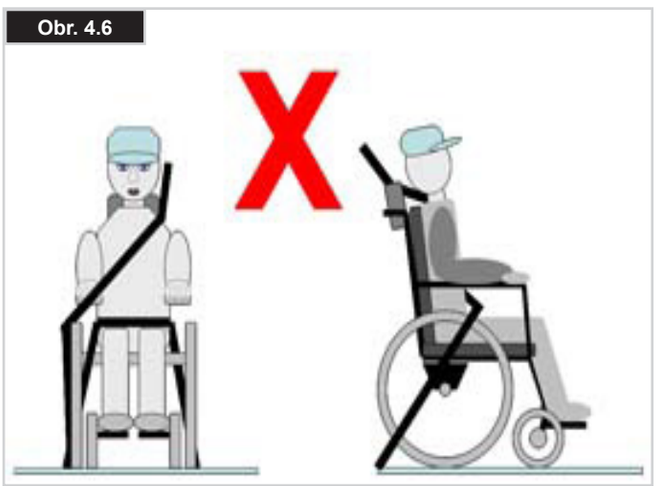

Obr. 4.9

Poloha predného štítku a konzola uväzovacieho systému (Obr. 4.10).

Obr. 4.7

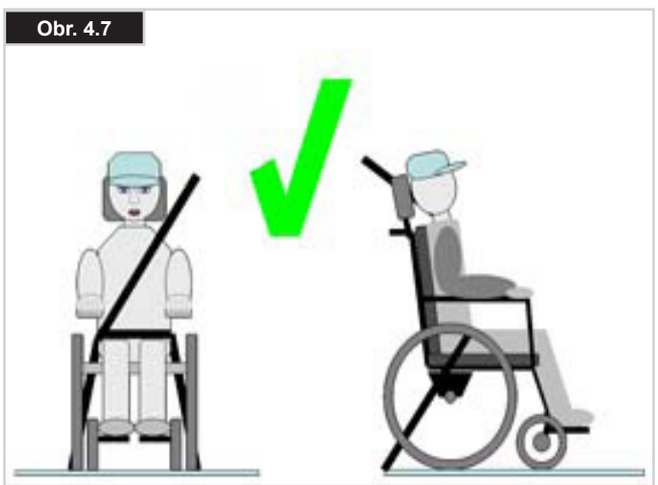

Obr. 4.10

Obr. 4.11

Umiestnenie predného bezpečnostného popruhu (Obr. 4.11).

Obr. 4.12

Poloha zadného štítku a konzola uväzovacieho systému (Obr. 4.12).

Obr. 4.13

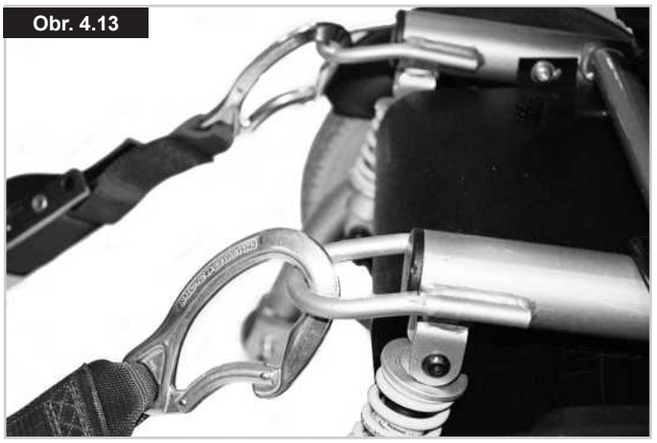

Umiestnenie zadného bezpečnostného popruhu (Obr. 4.13).

⚠UPOZORNENIE!

4.11 EMC - Rádiové vysielacie zariadenia:
Pokiaľ obsluhujete obojsmerné rádio, vysielačky, spoločnú bázu, amatérske rádio, verejné mobilné rádio a iné výkonné vysielacie zariadenia, invalidný vozík by mal byť zastavený a vypnutý. Obsluha bezkáblových zariadení, mobilných telefónov a celulárnych telefónov vrátane zariadení handsfree je povolená, ale pokiaľ sa vyskytne neobvyklá činnosť invalidného vozíka, vozík sa musí okamžite zastaviť a vypnúť.

Poznámka: Elektrické systémy invalidného vozíka môžu narušiť výkon poplašných zariadení v predajniach.

⚠POZOR!

4.12 Ostré zákruty:
Nesnažte sa prekonať zákruty v plnej rýchlosti. Pokiaľ potrebujete prekonať ostrú zákrutu, musíte znížiť rýchlosť pomocou riadiacej páky, alebo nastavenia rýchlosti. Toto je dôležité najmä pri prechode cez svah alebo dolu svahom. Ignorovanie tejto rady by mohlo viesť k prevráteniu vášho invalidného vozíka.

⚠POZOR!

4.13 Hmotnostný limit:
- Používateľ plus veci, ktoré so sebou nesie, by nikdy nemali prekročiť celkovú hmotnosť 125 kg.
- Tento vozík nikdy nepoužívajte na skúšanie hmotnosti, pokiaľ celková hmotnosť (používateľ plus dodatočné závažia) presahuje celkovú hmotnosť 125 kg.
- Presiahnutie hmotnostného obmedzenia pravdepodobne poškodí sedadlo, rám alebo upevňovače a zlyhanie vozíka môže spôsobiť vám, alebo iným vážne zranenie.
- Presiahnutie hmotnostného obmedzenia ruší platnosť záruky. Motory invalidného vozíka:

4.14 Horúce povrchy:

⚠UPOZORNENIE!

Po dlhšom použití budú motory produkovať teplo, ktoré bude sálať cez vonkajšiu skriňu motorov. Nedotýkajte sa vonkajšej skrine motorov po dobu aspoň 30 minút, aby mohla ochladnúť.

UPOZORNENIE!

Nielen motory sa počas používania vozíka môžu stať horúcimi, ale zahriať sa môže aj materiál čalúnenia a lakťové opierky, ak je vozík na slnku.

⚠POZOR!

4.15 Opatrnosť na ceste:
- Buďte prosím maximálne ohľaduplní k ostatným účastníkom cestnej premávky.
- Pamätajte, že to posledné, čo vodič osobného, alebo nákladného auta očakáva, je invalidný vozík, cúvajúci z obrubníka na cestu.
- Pokiaľ máte pochybnosti, neriskujte prechádzanie cez cestu, až kým si nie ste istí, že je to bezpečné.
- Vždy prechádzajte cez cestu čo najrýchlejšie, môžu tam byť ďalšie vozidlá.

⚠UPOZORNENIE!

4.16 Nepriaznivé podmienky:
- Buďte si prosím vedomí, že keď jazdíte so svojím invalidným vozíkom v nepriaznivých podmienkach, napr. na mokrej tráve, blate, ľade alebo iných klzkých povrchoch, môže dôjsť k zníženiu priľnavosti a trakcie vášho invalidného vozíka. Odporúčame, aby ste boli v takýchto podmienkach zvlášť opatrní, hlavne na kopcoch a svahoch; váš invalidný vozík sa môže stať nestabilným alebo môže dostať šmyk a spôsobiť možné zranenie. Extrémne zmeny teplôt môžu vyvolať mechanizmus vlastnej ochrany v ovládacom systéme. Pokiaľ k tomu dôjde, ovládací systém sa dočasne vypne, aby sa zabránilo poškodeniu elektroniky, alebo vozíka.
- Keď používate elektrický skúter alebo invalidný vozík, venujte zvýšenú pozornosť voľným alebo dlhým častiam oblečenia.
- Pohybujúce sa časti, ako napríklad kolesá, môžu byť potenciálne nebezpečné alebo dokonca smrteľné, ak sa do nich zachytí oblečenie.

⚠UPOZORNENIE!

4.17 Rampy:
- Pri použití rampy sa uistite, že dokáže uniesť kombinovanú hmotnosť elektrického vozíka a vás.
- Pokiaľ sa rampa používa na naloženie vozíka do vozidla, uistite sa, že je rampa k vozidlu bezpečne pripojená.
- Vždy k rampe pristupujte čelom a buďte opatrní.
- Uistite sa, že je rampa vhodná pre výrobok, ktorý prepravujete.

⚠UPOZORNENIE!

Maximálny uhol rampy je 10° (18 %)

4.18 Presun do a z vozíka:
Spoločnosť Sunrise Medical odporúča, aby ste požiadali zdravotníckeho profesionála o pomoc pri vašom osobnom čelnom alebo bočnom spôsobe presunue, aby čo najlepšie vyhovoval vašim potrebám a aby ste sa vyhli zraneniu.

⚠UPOZORNENIE!

4.19 Kolieska proti preklopeniu:
- Pred použitím svojho invalidného vozíka sa ubezpečte, že kolieska proti preklopeniu nie sú poškodené alebo opotrebené.
- Pravidelne kontrolujte, či kolieska proti preklopeniu fungujú správne.
- Sprievodcovia musia poznať pozíciu koliesok proti preklopeniu, aby predišli zachyteniu nôh pod ne, čo by spôsobilo zranenie.
- Sprievodcovia - Nestojte na kolieskach proti preklopeniu, to by mohlo spôsobiť nestabilitu invalidného vozíka.

UPOZORNENIE!

4.20 Použitie na svahu:
Váš invalidný vozík je navrhnutý a testovaný na použitie na svahoch alebo sklonoch do 10° stupňov (18%).

- Skôr ako začnete vystupovať alebo zostupovať zo svahu, alebo obrubníka, je potrebné dávať pozor pri používaní možností zmeny hmotnosti (napr. elektrický náklon, alebo sklápanie) sedadla, a/alebo vášho tela, aby sa vyvážila hmotnosť.
- Ak chcete zlepšiť stabilitu, pri jazde hore kopcom sa predkloňte a sedadlo a opierku chrbta udržujte vo zvislej polohe.
- Alebo pri jazde vpred smerom dolu z kopca seďte vo vzpriamenej polohe alebo sklopte sedadlo smerom dozadu. Dôrazne odporúčame, aby ste operadlo vrátili do zvislej zníženej polohy skôr ako budete vystupovať alebo zostupovať zo svahu.
- Pokiaľ tak neurobíte, môže to spôsobiť nestabilitu vášho invalidného vozíka.
- Pokiaľ máte pochybnosti o schopnostiach svojho invalidného vozíka na svahu, nepokúšajte sa vystupovať alebo zostupovať zo svahu/obrubníka, snažte sa nájsť alternatívnu trasu.

UPOZORNENIE!

4.21 Sklony: výstupy:

- Pri stúpaní udržujte vozík v pohybe.
- Riaďte pomocou pohybu riadiacej páky zo strany na stranu.
- Pokiaľ ste na svahu zastali, mali by ste sa rozbiehať pomaly.
- Pri vozíku RWD: Ak je to potrebné, predkloňte sa, aby ste predišli tendencii zdvihu predných kolies.

UPOZORNENIE!

4.22 Sklony: zostupy:

- Pri zostupovaní je dôležité nenechať invalidný vozík zrýchliť tak, aby rýchlosť presiahla rýchlosť na rovnej podložke.
- Vlastne je bezpečnejšie prudko zostupovať pomalou rýchlosťou (rýchlosťou nižšou ako 5 km/h) a zastaviť v prípade, že začnete mať obavy o zvládanie smeru.
- Ak vozík naberie rýchlosť, sústreďte sa na jeho spomalenie, alebo zastavenie akéhokoľvek pohybu vpred, potom ho znovu pomaly spustite a nedovoľte, aby sa rýchlosť zvýšila.

UPOZORNENIE!

4.23 Bezpečnostný pás:
Pred použitím invalidného vozíka sa uistite, že je zapnutý a správne nastavený bezpečnostný pás.
Bezpečnostný pás sa prichytáva k invalidnému vozíku podľa pokynov k prichytávaniu v časti 5.7. Je dôležité, aby bol pás zachytený okolo zadnej časti invalidného vozíka. Popruhy sa dajú prevliecť pomedzi lakťovú opierku a opierku chrbta.
Nastavte polohu pásu tak, aby boli pracky v strednej časti sedadla. Pozri časť 5.7.

Prispôsobte fixačný pás potrebám používateľa, nasledujúcim spôsobom:
Na zvýšenie dĺžky pásu:
Prevlečte pás cez posuvné nastavovače a jeden koniec pracky, čím zabezpečíte väčšiu dĺžku pásu (Obr. 4.14).

Obr. 4.14

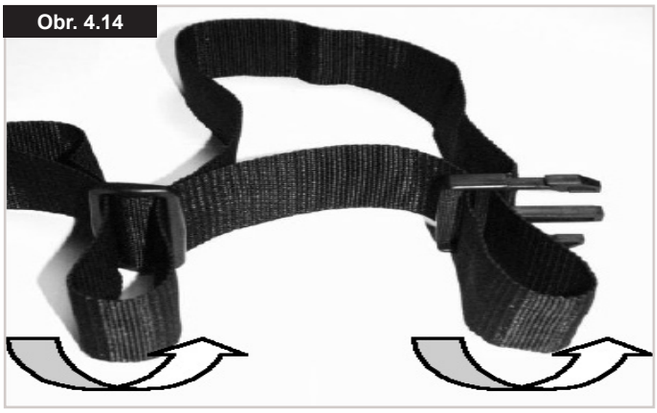

Na skrátenie dĺžky pásu:
Prevlečte pás naspäť cez koniec pracky a posuvné nastavovače (Obr. 4.15).

Obr. 4.15

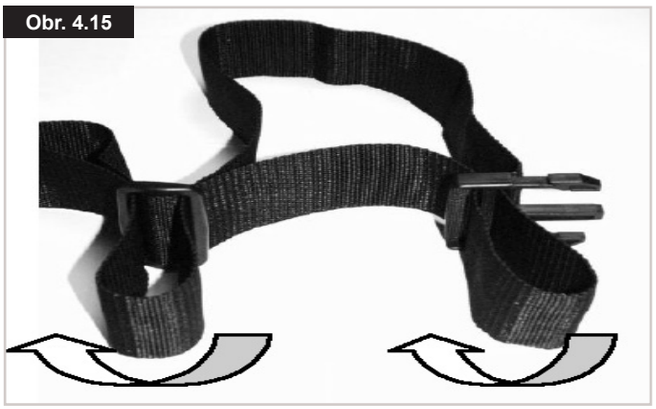

Uistite sa, že z konca pracky neprečnieva zvyšná časť pásu (Obr. 4.16).

Obr. 4.16

Po zapnutí skontrolujte priestor medzi bezpečnostným pásom a používateľom: pri správnom zapnutí pásu by malo byť možné prestrčiť týmto priestorom vyrovnanú ruku (Obr. 4.17).

Obr. 4.17

Väčšinou by mal byť hrudný pás použitý tak, že pásy sú v približne 45° stupni a po správnom nastavení by mali zabrániť tomu, aby sa používateľ vyšmykol zo sedadla, (Obr. 4.18).

Obr. 4.18

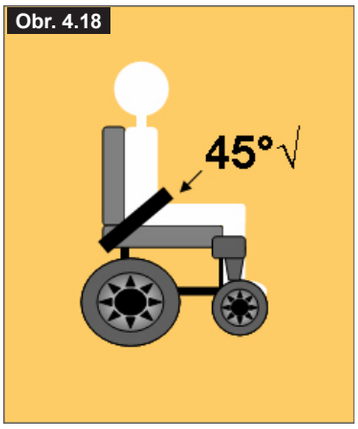

Ako pritiahnuť západku:
Pevne zasuňte jeden koniec pracky do druhej (Obr. 4.19).

Obr. 4.19

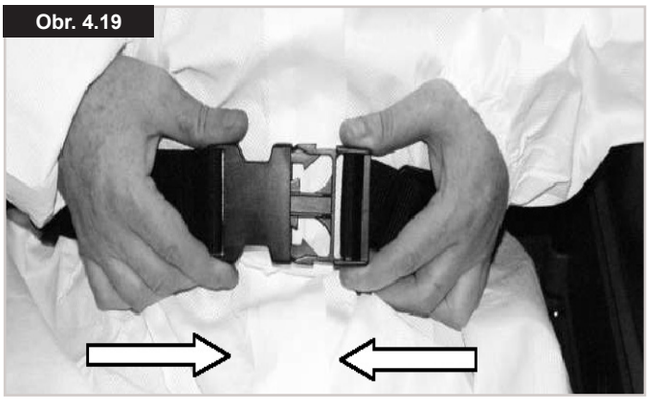

Ako uvoľniť pás:
Stlačte vystupujúce strany pracky a zatlačte ich smerom ku stredu, pričom jemne obe časti pracky od seba odťahujete (Obr. 4.20).

Obr. 4.20

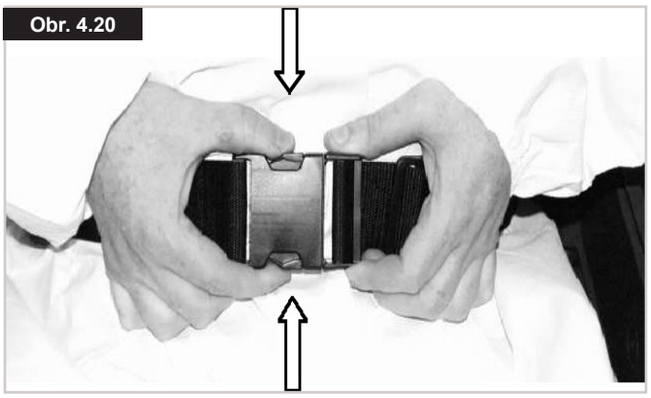

UPOZORNENIE!

Pri preprave invalidného vozíka spolu s používateľom vo vozidle sa nespoliehajte iba na hrudný pás, oddeľte pás používateľa a diagonálne pásy, ktoré sú k dispozícii vo vozidle, (Obr. 4.7).

⚠ UPOZORNENIE!

Rada zákazníkom

Bezpečnostný pás sa musí každý deň kontrolovať, aby bolo zabezpečené, že je správne nastavený, nie je nikde uviaznutý a nie je nadmerne opotrebený.

⚠ POZOR!

Ak pred použitím neskontrolujete, či je hrudný pás bezpečný a ak nie je pred použitím nastavený, môže dôjsť k vážnemu zraneniu používateľa, napr. príliš voľný pás môže spôsobiť, že používateľ skĺzne na sedadle a tým môže dôjsť k uduseniu.

⚠ UPOZORNENIE!

Údržba:

- V pravidelných intervaloch kontrolujte bezpečnostný pás a istiace komponenty z dôvodu výskytu známok trhlín alebo poškodenia.
- Ak je to potrebné, vymeňte ich.
- Bezpečnostný pás čistite vodou a mydlom a nechajte ho vyschnúť.
- Bezpečnostný pás by mal byť nastavený tak, aby bol vhodný pre konečného užívateľa, ako je vyššie uvedené.
- Spoločnosť Sunrise Medical tiež odporúča, aby sa každý deň kontrolovala dĺžka a upevnenie pásu, aby sa znížilo riziko neúmyselnej zmeny nastavenia pásu na príliš veľkú dĺžku koncovým používateľom.
- Ak si nie ste istý použitím bezpečnostného pásu, opýtajte sa zdravotného personálu, predajcu invalidného vozíka, alebo pomocníka.

⚠ VÝSTRAHY!

- Používateľ plus záťaž nesmú nikdy prekročiť celkovú hmotnosť 125 kg.
- Pred použitím vozíka dôkladne skontrolujte jeho funkčnosť.
- Ak zistíte akékoľvek zlyhanie vozíka, vezmite ho do opravy, alebo na prestavenie. Váš predajca vám môže pomôcť nájsť chybu a opraviť ju.
- Zabezpečte, aby boli akumulátory nabité. Vozík nepoužívajte, keď je úroveň energie v akumulátoroch nízka. V súvislosti s vozíkom môže dôjsť k náhlemu neočakávanému zastaveniu.
- Uvedomte si, že počas každej prepravy dôjde k okamihu, kedy sedadlo invalidného vozíka nie je pod vami.
- Keď s vozíkom cúvate, buďte obzvlášť opatrní. Ak niektoré z kolies narazí na prekážku, môžete stratiť kontrolu nad vozíkom, alebo z neho vypadnúť.
- Nikdy vozík nepoužívajte na svahu, pokiaľ si nie ste istí, že tak môžete urobiť bez straty trakcie.
- Vozík dvíhajte iba za neoddeliteľné súčasti hlavného rámu.
- Nikdy neskratujte elektrické spojenia, pretože môžete spôsobiť explóziu.
- Vozík nepoužívajte, ak sú pneumatiky prehustené, alebo podhustené.
- Keď používate mobilný telefón, vozík je potrebné vypnúť, aby ste sa vyhli vzniku elektromagnetického žiarenia.

4.24 Spätné zrkadlo:

Ak chcete nasadiť spätné zrkadlo (Obr. 4.21 - 4.23):

- Vložte stojan zrkadla do otvoru na paralelnom odklápateľnom ovládaní, (A).
- Na závit stojana zrkadla nasaďte podložku a maticu, (B).
- Maticu dotiahnite natoľko, aby si používateľ mohol zrkadlo nastaviť do správnej polohy, (Obr. 4.22).
- Maticu úplne dotiahnite 13,0 mm kľúčom s krútiacim momentom 10,0 Nm, (Obr. 4.23).

⚠ UPOZORNENIE!

- Pri tesnom manévrovaní buďte opatrní, pretože by zrkadlo mohlo zachytiť osoby alebo predmety.
- Na zrkadlo nevešajte žiadne predmety.
- Ak svetlo svieti priamo do zrkadla, mierne ho naklopte.
- Zrkadlo udržiavajte čisté.

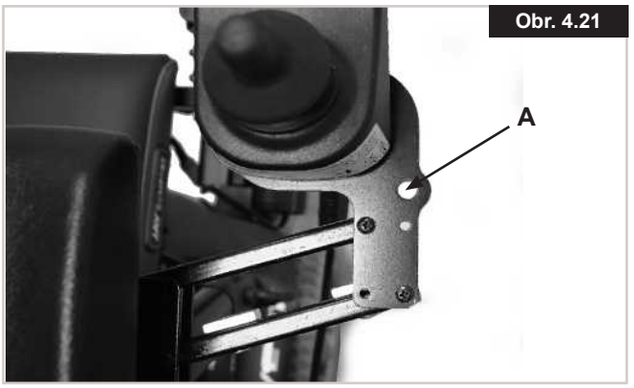

Obr. 4.21

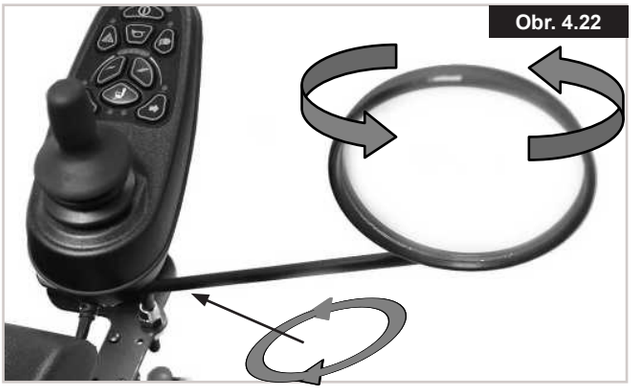
Obr. 4.22

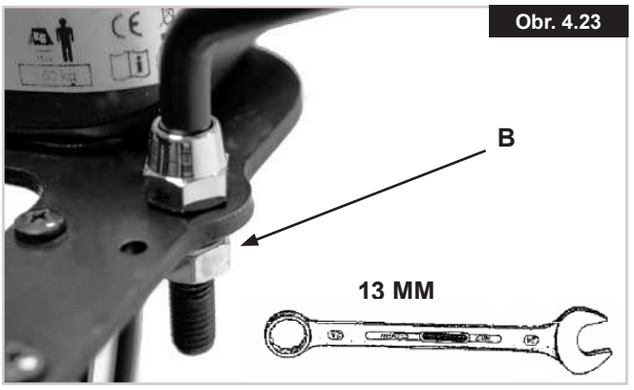

Obr. 4.23

5.0 Montáž:

5.1. Stupačka (Obr. 5.0 - 5.1):
Opierky nôh sa dajú odklopiť potiahnutím uvoľňovacej páky dozadu smerom k sedadlu a zatlačením závesu smerom von. Ak chcete opierku nôh odobrať, aktivujte uvoľňovaciu páku, otočte opierku nôh približne o 90° smerom von a vytiahnite ju von smerom nahor. Ak chcete opierku nôh opäť založiť, postupujte podľa rovnakého postupu v opačnom poradí. Keď sa západka zaklopí smerom dnu, automaticky sa zaistí.

Obr. 5.0

Obr. 5.1

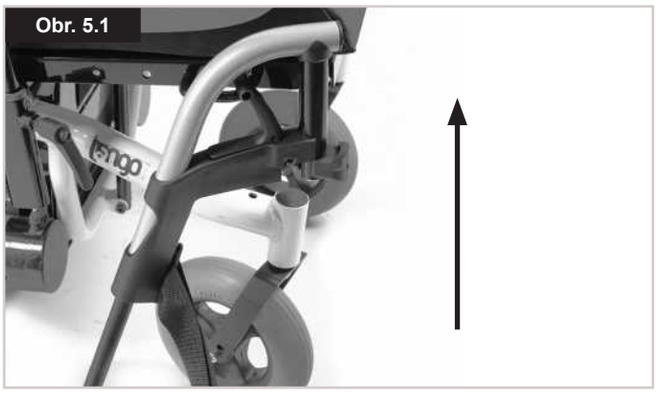

5.2. Lakťová opierka (Obr. 5.2):
Zasuňte rúrku lakťovej opierky do prijímača na invalidnom vozíku a otočením páky doprava opierku zaistite. Ak potrebujete inú, individuálne nastavenú výšku lakťovej opierky, môžete ju nastaviť použitím nastavovacej skrutky na pripojovacej rúrke.

Obr. 5.2

5.3. Kolieska proti preklopeniu (Obr. 5.3):
Kolieska sú inštalované pri odchode invalidného vozíka z výrobného závodu. Rúrka koliesok proti preklopeniu je privarená k zadržiavacej platni motora rámu invalidného vozíka.
Poznámka: Kolieska proti preklopeniu sa môžu zachytávať o obrubníky pri výstupe na ne alebo zostupe z nich. Postupujte podľa pokynov v častiach 6.13 a 6.14.

⚠ **UPOZORNENIE!**

Nikdy nepoužívajte invalidný vozík bez namontovaných koliesok proti preklopeniu.

Obr. 5.3

5.4. Stúpadlo na obrubníky (Obr. 5.4):
- Ľavá a pravá montážna platňa pre rúrku stúpadla na chodníky (1) sa montujú na vnútornú stranu rámu pomocou montážnych platní, matíc a skrutiek, ktoré sú k dispozícii.
- Potom namontujte rúrku stúpadla na chodníky: začnite na ľavej strane a namontujte koniec rúrky do okrúhleho otvoru na ľavej montážnej platni.
- Potom namontujte pravý koniec do štvorcového otvoru na pravej montážnej platni a prevlečte ním kolík rýchleho uvoľnenia (2).

Obr. 5.4

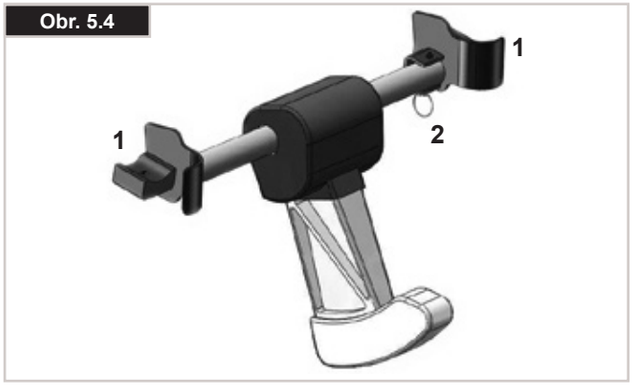

5.5. Akumulátory (Obr. 5.5):
Podrobnosti nájdete aj v kapitole 9.0.

- Odstráňte kryt akumulátorov jeho jemným uvoľnením z plastových svoriek pomocou skrutkovača s plochým zakončením.
- Odstráňte bezpečnostný pásik suchého zipsu.
- Odpojte SIVÚ prípojku, ktorá spolu spája dva akumulátory.
- Vyberte akumulátor, ktorý je k vám bližšie, jeho vytiahnutím.
- Prejdite k prednej časti invalidného vozíka a nájdite napájací modul, ktorý je priamo pod stredom sedadla.
- Odpojte strednú prípojku.
- Vráťte sa k zadnej časti invalidného vozíka a vysuňte von druhý akumulátor.

Obr. 5.5

5.6. Kolesá (Obr. 5.6 a 5.7):
Ak je nutné odmontovať kolesá, napríklad z dôvodu opravy poškodenej pneumatiky, vykonajte to takto:

UPOZORNENIE!

Všetky kolesá sú mimoriadne dôležité položky z hľadiska bezpečnosti. Ak si nie ste istí vo vykonávaní týchto činností, obráťte sa prosím na svojho schváleného predajcu spoločnosti Sunrise Medical.

Predné otočné koliesko (Obr. 5.6):

- Použite 6mm imbusový kľúč a 13.0mm kľúč na odmontovanie osi kolesa z vidlice.
- Odstráňte poškodené koleso.
- Po opravení kolesa ho opäť namontujte použitím rovnakých krokov v opačnom poradí.
- Utiahnite os na krútiaci moment 19 Nm.

Obr. 5.6

Zadné poháňané koleso (Obr. 5.7):

- Uvoľnite 4 závrtné skrutky pomocou 5.0mm hexagonálneho kľúča (imbusový kľúč) a 13.0mm kľúča.
- Pomocou blokov koleso nadvihnite.
- Odstráňte závrtné skrutky a poškodené koleso.
- Po opravení koleso opäť namontujte použitím rovnakých krokov v opačnom poradí.
- Utiahnite 4 závrtné skrutky na krútiaci moment 25 Nm.

Poznámka: Zadné kolesá sú navrhnuté ako samostatné obruby a dajú sa odmontovať za účelom zjednodušenia výmeny rúrky alebo pneumatiky.

Obr. 5.7

⚠ UPOZORNENIE!

Bezpečnostný pás je mimoriadne dôležitá položka z hľadiska bezpečnosti. Ak si nie ste istí pri jej namontovaní, obráťte sa prosím na svojho schváleného predajcu spoločnosti Sunrise Medical.

5.7. Upevnenie bezpečnostného pásu:

1) Vyberte bezpečnostný pás z vrecúška (Obr. 5.8).

Obr. 5.8

2) Pripojte bezpečnostný pás ku konzole opierky chrbta pomocou príslušného otvoru (Obr. 5.9).

Obr. 5.9

3) Po montáži by mal bezpečnostný pás vyzerať takto (Obr. 5.10)

Obr. 5.10

5.8 Držiak na barlu, (Obr. 5.11):

⚠ UPOZORNENIE!

- Uistite sa, že barla je v držiaku na barlu pevne uchytená.
- Uistite sa, že barla nezavadzia mechanizmom vozíka.
- Uistite sa, že barla neprečnieva z vozíka.
- Nesnažte sa odobrať barlu, kým je vozík v pohybe.
- Pred odobratím barly vždy úplne zastaňte a vypnite napájanie ovládačov. To zabráni náhodnej manipulácii s vozíkom.

Obr. 5.11

5.9 Svetlá a indikátory, (Obr. 5.12):

Pred jazdou v noci sa uistite, že svetlá a indikátory pracujú správne a objektívy sú čisté.
Štruktúra svetiel môže byť veľmi horúca - Je potrebné dávať pozor pri ich odmontovávaní z dôvodu opravy.

POZNÁMKA: Kontaktujte prosím svojho miestneho povereného servisného zástupcu spoločnosti Sunrise Medical pre potrebné informácie o záruke, servisnej alebo opravnej činnosti.

Obr. 5.12

6.0 Použitie invalidného vozíka:

UPOZORNENIE!

Súčasti invalidného vozíka sú ťažké. Používajte prosím správne techniky zdvíhania.
Ak si nie ste istí pri zdvíhaní, alebo odoberaní príslušenstva, alebo pri vykonávaní akejkoľvek inej činnosti, ktorá si vyžaduje fyzickú námahu, vyhľadajte niekoho, kto vám môže pomôcť s touto činnosťou.

6.1 Príprava na prepravu v uskladnenom stave:
Odoberte akumulátory podľa pokynov uvedených v časti 5.5 a kapitole 9.0
Akumulátory zdvíhajte s použitím rúčok na tkanivovom obale, ktorý je okolo akumulátorov.
Uistite sa, že sú vankúš, opierka chrbta a stupátko na chodníky odmontované alebo zložené a opierky nôh sú vyklopené dohora, alebo odmontované.
Vozík dvíhajte za horné časti rúrok bočného rámu.

6.2 Opätovné použitie invalidného vozíka:
Zopakujte rovnaké kroky v opačnom poradí, tj.
uložte vankúš, stupátko na chodníky, opierku chrbta a opierky nôh na svoje miesto.
Opätovne pripojte akumulátory.

UPOZORNENIE!

Invalidný vozík nikdy nezdvíhajte za lakťové opierky alebo opierky nôh, pretože sú odpojiteľné a mohlo by dôjsť k zraneniu užívateľa, alebo poškodeniu invalidného vozíka.

6.3 Mechanicky pevné sklápanie vzad (-3° až 12°):
(Obr. 6.1):
Opierka chrbta sa dá nastaviť v prírastkoch po 3° odobratím dvoch hviezdicových kolíkov. Na zmenu polohy zvoľte požadovaný uhol, opäť vložte dva hviezdicové kolíky a zatiahnite ich.

6.4 Manuálne sklápanie vzad (-3° až 30°) pomocou ručnej vzpery (Obr. 6.2):
Uhol opierky chrbta sa dá nastaviť bez použitia nástrojov stlačením páčky, ako ukazuje obr. 6.2. Na zafixovanie požadovaného uhla opierky chrbta jednoducho páčku pustite. Ručná vzpera má určitú silu na podporu pohybu nahor.

Obr. 5.2

6.5 Elektrické sklápanie vzad (-3° až 30°)
(Obr. 6.3):
Opierka chrbta sa dá nastaviť riadiacou pákou alebo rýchlym priamym ovládačom.
Stlačte tlačidlo režimu ovládača na prepnutie do režimu ovládača. Pohyb riadiacej páky vpred spôsobí posun opierky chrbta dopredu, pohyb riadiacej páky vzad spôsobí posun opierky chrbta do opačného smeru. Pohyb riadiacej páky doľava alebo doprava spôsobí zvolenie iných funkcií ovládača sedadla. Pre návrat do jazdného režimu opäť stlačte tlačidlo režimu ovládača.

VÝSTRAHY!

Sklápanie opierky chrbta:

- Z bezpečnostných dôvodov nikdy neodstraňujte kolieska proti preklopeniu.
- Aby ste sa vyhli nesprávnemu fungovaniu kábla, musíte sa uistiť, že káble nie sú celkom napnuté.
- Pri nastavovaní uhla opierky chrbta dávajte pozor, aby sa vám nezachytili prsty.

Obr. 5.1

Obr. 5.3

6.6 Pevný náklon sedadla:
Sedadlo sa dá nakloniť a ručne nastaviť v rozsahu od 0° do 9° (Obr. 6.4).
- Odmontujte 2 závrtné skrutky.
- Nastavte sedadlo na požadovaný uhol náklonu.
- Opäť nasaďte a zatiahnite 2 závrtné skrutky.

Obr. 6.4

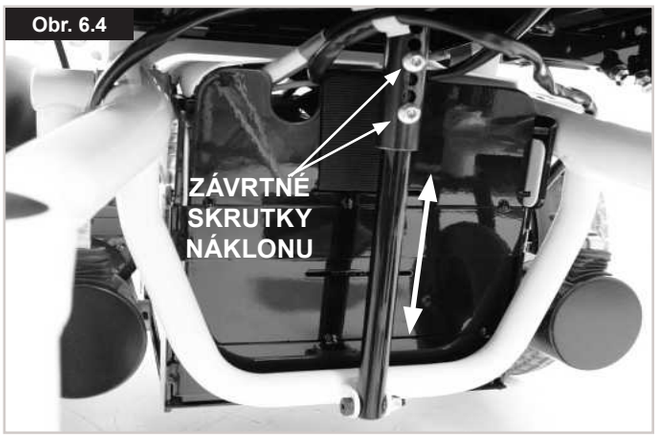

6.7 Ručný náklon sedadla:
Možnosť ručného náklonu sedadla umožňuje náklon do 25°, (Obr. 6.5).
Na obsluhu náklonu:
- Stlačte páku ovládača náklonu umiestnenú na zadnej vzpere.
- Zátlačnými rúčkami nastavte sedadlo na požadovaný uhol náklonu.
- Páku uvoľnite.
- Náklon sedadla sa automaticky zablokuje na mieste.

Obr. 6.5

6.8 Elektrický náklon sedadla:
Sedadlo sa nakláňa do uhla 25 stupňov pomocou vášho ovládacieho systému alebo rýchleho priameho ovládača.

⚠ **POZOR!**

Manipulácia s elektrickým náklonom o viac ako 9 stupňov z jeho najnižšej polohy uvedie vozík do "pomalého režimu", takže sa dá jazdiť iba pomalou rýchlosťou.

Obsluha elektrického náklonu:
Stlačte tlačidlo na výber režimu ovládača.
Pre výber požadovaného ovládača pohybujte riadiacou pákou doľava lebo doprava (ovládač 1, alebo ovládač č.2). Výber sa zobrazí rozsvietením oranžovej diódy LED príslušnej k tlačidlu požadovaného ovládača.
Ak chcete náklon meniť smerom nahor alebo nadol, pohybujte riadiacou pákou dopredu alebo dozadu.
Keď dosiahnete požadovaný uhol, uvoľnite riadiacu páku.
Pre návrat do režimu pohybu opäť stlačte tlačidlo ovládača.

Keď je náklon vo svojej maximálnej polohe, riadiacu páku nedržte v prevádzkovej polohe, pretože to môže poškodiť ovládač.

6.9 Opierky nôh s elektrickým nastavením výšky:

Opierky nôh sa dajú nastaviť pomocou riadiacej páky.
Stlačte tlačidlo režimu ovládača pre výber režimu ovládača.
Pohyb riadiacou pákou vpred spôsobí zdvihnutie opierok nôh, pohyb riadiacou pákou vzad spôsobí ich zníženie.
Pohyb riadiacej páky doľava alebo doprava spôsobí zvolenie iných funkcií ovládača sedadla.
Pre návrat do jazdného režimu opäť stlačte tlačidlo režimu ovládača.

Obr. 6.6

6.10 Opierky nôh s ručným nastavením výšky:

Voliteľné zdvíhacie stupačky
(Obr. 6.7.0 - 6.7.2)
Odoberiete ich zatiahnutím za páku (1), otočením stupačiek smerom von a potom zdvihnutím podnožiek von.

Nastavenie výšky:
Výška stupačiek sa dá ľubovoľne nastaviť uvoľnením skrutky (2). Nastavte vhodnú výšku a skrutku opäť zatiahnite.

⚠ POZOR!

Vzdialenosť medzi stupačkami a zemou musí byť minimálne 40 mm.

Nastavenie uhla:

Stlačte jednou rukou páku (3) smerom nadol a pritom druhou rukou pridržte podnožku, aby ste znížili váhu. Po dosiahnutí požadovaného uhla uvoľnite páku a podnožka sa uzamkne v jednej z vopred nastavených polôh.

OBR. 6.7.0

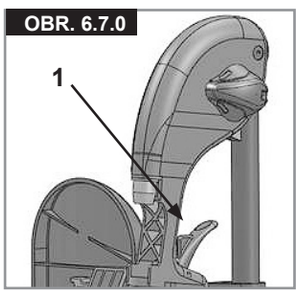

OBR. 6.7.1

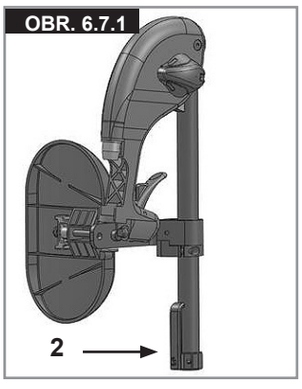

OBR. 6.7.2

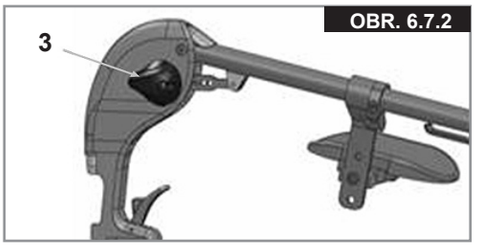

⚠ UPOZORNENIE!

- Počas nastavovania dávajte pozor, aby sa vaše ruky nedostali do nastavovacieho mechanizmu medzi rámom a pohybujúcimi sa časťami opierky nôh.
- Opierky nôh sa za žiadnych okolností nesmú používať na zdvíhanie vozíka alebo jeho prenos.

6.11 Svahy (Obr. 6.8):

Nasledujúce pokyny vysvetľujú, ako sa správne manévruje na prudkých rampách a svahoch, hlavne pri schádzaní z nich.

⚠ UPOZORNENIE!

- Ak má váš vozík elektrický náklon sedadla,elektrické sklápanie, alebo manuálne sklápanie opierky chrbta, odporúčame, aby ste uviedli opierku chrbta do zvislej polohy a nastavili náklon sedadla do vodorovnej polohy.
- Ak zastavíte pri výstupe na svah, začnite sa pohybovať pomaly a ak je to potrebné, nakloňte sa dopredu, aby ste vyrovnali tendenciu predných kolies k zdvihnutiu.
- Pri zostupe je dôležité, aby ste nedovolili invalidnému vozíku presiahnuť normálnu rýchlosť. Najbezpečnejší spôsob je zostupovať z prudkých svahov pomaly a ak máte akékoľvek pochybnosti, čo sa týka riadenia, okamžite zastaviť.
- Ak vozík nadobudne rýchlosť, pre spomalenie pohnite riadiacou pákou do strednej polohy, prípadne celkom zastavte.
- Opäť sa pohnite pomaly a nedovoľte, aby sa rýchlosť zvýšila. Uistite sa, že automatické brzdy sú v činnosti.
- Vystupovanie na svah alebo zostupovanie z neho bez činnosti automatických bŕzd môže byť nebezpečné.

Obr. 6.8

Obr. 6.9

6.12 Presuny (Obr. 6.9):

Vždy umiestnite invalidný vozík do blízkosti miesta, kde sa bude vykonávať presun. Je dôležité,
aby bol ovládač VYPNUTÝ, aby sa počas činnosti invalidný vozík nepohol.
Invalidný vozík je vďaka svojej hmotnosti veľmi stabilný. Počas presunu nikdy nestojte na opierkach nôh.

6.13 Mechanizmus voľnobehu (Obr. 6.10):

Zatlačte páku na každom motore do vnútra, aby sa dostala do polohy mechanizmu voľnobehu. Každé poháňané koleso sa bude voľne otáčať. Ak chcete invalidný vozík tlačiť s vypnutými motormi, musíte postupovať podľa týchto pokynov u oboch kolies. Keď sa páky potlačia smerom von, poháňané koleso sa automaticky spojí s pohonným mechanizmom. Postupujte podľa týchto pokynov u oboch kolies.

Obr. 6.10

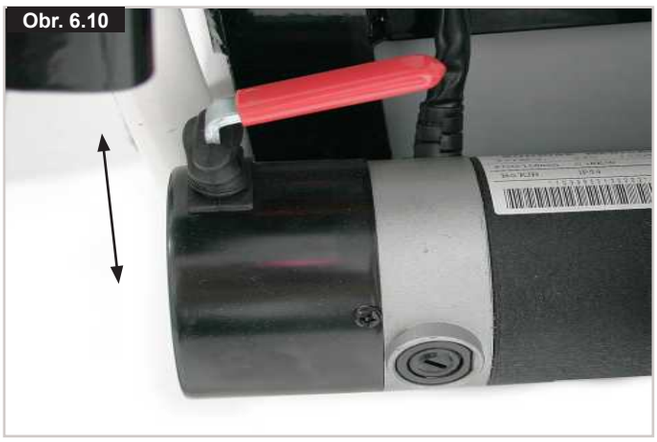

6.14. Tlak v pneumatikách:

Je dôležité pravidelne kontrolovať tlak v pneumatikách, ako aj stav ich opotrebenia. Maximálny tlak v pneumatikách odporučený pre predné kolesá je 36 psi (2,5 bar), pre zadné kolesá je to 40 psi (2,7 bar).

⚠ UPOZORNENIE!

Nikdy nenahusťujte pneumatiky vzduchom na čerpacej stanici. Odporúča sa, aby ste použili ručnú pumpu, alebo tlakový regulátor (manometer).

6.15 Bočnice (Obr. 6.11 - 6.12)

Ak chcete nastaviť šírku.

Uvoľnite páku (A) a zasuňte bočnicu do požadovanej polohy, a potom utiahnite na 20 Nm.

Ak chcete nastaviť výšku.

Odnímte páku (A) a posuňte podperu (B) do požadovanej výšky na zadných stĺpikoch. Ďalšie nastavebnie výšky sa dá vykonať odstránením skrutiek v zadnej časti bočnej podložky (C) a ich umiestnením do voliteľných extra pozičných otvorov.

⚠ UPOZORNENIE!

- Bočnice smie nastavovať iba zdravotnícky školený personál.
- Nevešajte predmety na podložky ani podpery.

Obr. 6.11

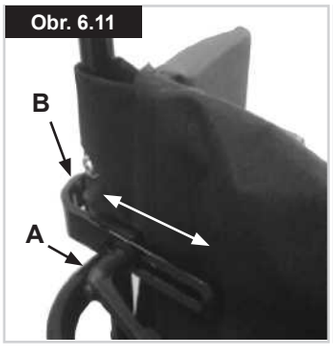

Obr. 6.12

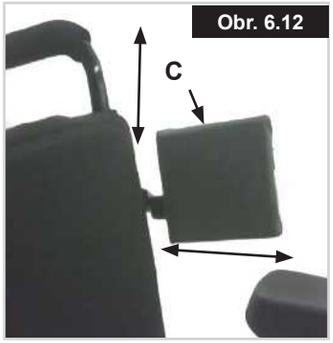

6.16 Výstup na obrubník alebo schod (Obr. 6.13):

K obrubníku vždy pristupujte v uhle 90 stupňov
K obrubníku (schodu) pristupujte čelom, s vozíkom sa pohybujte pomaly, rovnomerne a vždy v uhle 90 stupňov.

Keď sa stúpadlo alebo otočné koliesko dotkne obrubníka (schodu), invalidný vozík by sa mal pohybovať pomaly. Nízke obrubníky sa dajú prekonať z polohy státia.

Motorom dodajte potrebnú energiu na zdvih prednej časti vozíka na obrubník (schod) a potom jemne pridajte viac energie a rýchlosti, aby hnacie kolesá vystúpili na obrubník (schod) hladko a bez zastavenia. Kým je to možné, udržiavajte riadiacu páku v polohe priamo vpred.

V súlade s využiteľnou výškou od podložky je maximálna výška prekážky, na ktorú sa môže vystúpiť, 5 cm (10 cm so stúpadlom na obrubníky).

⚠ UPOZORNENIE!

Rýchlosť a postup priblíženia sa môže líšiť v závislosti od výkonu vášho invalidného vozíka a výberu otočných kolies.

6.17 Zostup z obrubníka (Obr. 6.14):

- Pomaly a pozorne cúvajte s vozíkom, až kým nie sú obe zadné kolesá na okraji obrubníka, opäť v polohe 90 stupňov voči obrubníku.
- Čo najpomalšie cúvajte zadnými kolesami dole z obrubníka. Budete sa cítiť bezpečnejšie, ak sa predkloníte, ale ak sa nemôžete predkloniť, nemajte obavy, invalidný vozík je mimoriadne stabilný. Pokiaľ sa budete držať v rámci jeho obmedzení, budete v bezpečí.
- Predná časť vozíka bude prirodzene postupovať dole z obrubníka, keď budete pokračovať v pomalej jazde vzad.

Obr. 6.13

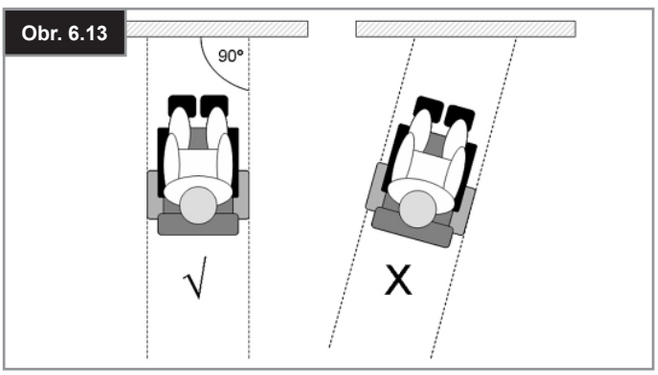

Obr. 6.14

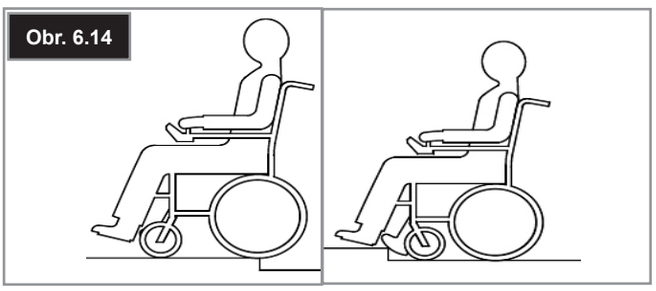

7.0 Ovládací systém VR2 (Obr. 7.1):

Váš invalidný vozík sa ovláda riadiacou pákou. Tá ovláda napájanie a rýchlosť invalidného vozíka.
Riadiaca páka určuje rýchlosť a smer invalidného vozíka.

7.1 Tlačidlo ZAP/VYP:

Tlačidlo ZAP/VYP aplikuje energiu na elektroniku ovládacieho systému, ktorá potom dodáva energiu motorom invalidného vozíka.

UPOZORNENIE!

Tlačidlo ZAP/VYP nepoužívajte na zastavenie vozíka, pokiaľ sa nejedná o núdzovú situáciu. (Ak to budete robiť, môžete znížiť životnosť jazdných komponentov invalidného vozíka).

7.2 Indikátor hladiny akumulátorov:

Kontrolka akumulátorov vám ukáže, že je invalidný vozík zapnutý. Ukazuje tiež stav invalidného vozíka. Pozri obr. 7.1.

7.3 Zamykanie/odomykanie invalidného vozíka:

Ovládací systém VR2 sa dá zamknúť, aby sa predišlo neoprávnenému použitiu. K zamykaniu dochádza prostredníctvom sekvencie stláčania kláves a pohybov riadiacej páky, ako je podrobne uvedené nižšie.

Zamknutie invalidného vozíka;

- Pri zapnutom ovládacom systéme stlačte a držte tlačidlo ZAP/VYP.
- Po uplynutí 1 sekundy ovládací systém zapíska. Teraz uvoľnite tlačidlo ZAP/VYP
- Nakloňte riadiacu páku dopredu, až kým ovládací systém nezapíska.
- Nakloňte riadiacu páku dozadu, až kým ovládací systém nezapíska.
- Uvoľnite riadiacu páku, budete počuť dlhé pískanie.
- Invalidný vozík je teraz zamknutý.

Odomknutie invalidného vozíka:

- Na zapnutie ovládacieho systému použite tlačidlo ZAP/VYP. Indikátor maximálnej rýchlosti/profilu sa bude meniť hore a dole.
- Nakloňte riadiacu páku dopredu, až kým ovládací systém nezapíska.
- Nakloňte riadiacu páku dozadu, až kým ovládací systém nezapíska.
- Uvoľnite riadiacu páku, budete počuť dlhé pískanie.
- Teraz je invalidný vozík odomknutý.

UPOZORNENIE!

Aby ste sa vyhli neočakávanému alebo neúmyselnému pohybu invalidného vozíka a ušetrili energiu akumulátorov, odporúča sa, aby sa v prípade, keď sa na vozíku nejazdí ani sa nevykonávajú nastavenia sedenia, vypol ovládací systém.

Obr. 7.1

7.4 Práca s riadiacou pákou:
Keď uvádzate do chodu hlavné tlačidlo ZAP/VYP, skôr ako začnete pohybovať riadiacou pákou, počkajte pár sekúnd. To umožní systému samokontrolu. Ak riadiacou pákou pohnete príliš skoro, displej indikátora hladiny akumulátorov sa nerozsvieti, až kým riadiacu páku nepustíte.
Ak je riadiaca páka mimo stredu pri zapínaní, po 5 sekundách sa vyskytne systémová chyba.
Hoci to vozík nepoškodzuje, budete ho musieť vypnúť a opäť zapnúť, aby sa systém napravil.
Poznámka: Jedná sa o bezpečnostnú funkciu na predídenie nechceného pohybu.

Súhrn príslušného ovládania:

Riadenie.
Pre manévrovanie s vozíkom jednoducho pohybujte riadiacou pákou v požadovanom smere. Čím ďalej posuniete riadiacu páku zo stredovej polohy, tým rýchlejšie sa bude invalidný vozík pohybovať v smere pohybu riadiacej páky.
Pri jazde sa pozerajte dopredu, nie na ovládače.
Zastavenie.
Keď sa riadiaca páka vráti do stredovej polohy, automaticky sa aktivujú brzdy.
Brzdná vzdialenosť.
Na rovnom povrchu je brzdná vzdialenosť približne rovná dĺžke invalidného vozíka. Pri jazde dolu kopcom môže byť mierne väčšia.

Jazda vpred/vzad.

⚠ **UPOZORNENIE!**

Je dôležité, aby ste pred zmenou z jazdy vpred na jazdu vzad invalidný vozík zastavili.

⚠ **UPOZORNENIE!**

Pred vaším presunom do alebo z invalidného vozíka vždy vypnite ovládač.

7.5 Indikátor maximálnej rýchlosti/profilu:
Je to kontrolka, ktorá ukazuje nastavenie maximálnej rýchlosti invalidného vozíka alebo, ak je ovládací systém naprogramovaný na obsluhu jazdného profilu, zvolený jazdný profil. Táto kontrolka tiež ukazuje, ak je rýchlosť invalidného vozíka obmedzená, alebo ak je ovládací systém uzamknutý.

7.6 Tlačidlo klaksónu:
Pri stlačení tohto tlačidla zaznie klaksón.

7.7 Tlačidlo zníženia rýchlosti/profilu:
Toto tlačidlo znižuje nastavenie maximálnej rýchlosti alebo, ak je ovládací systém naprogramovaný na obsluhu jazdného profilu, volí nižší jazdný profil.

7.8 Tlačidlo zvýšenia rýchlosti/profilu:
Toto tlačidlo zvyšuje nastavenie maximálnej rýchlosti alebo, ak je ovládací systém naprogramovaný na obsluhu jazdného profilu, volí vyšší jazdný profil.

Nezabudnite, že sa stanete zdatným jazdcom až tým, že budete praktizovať. Nájdite si bezpečné prostredie bez rizika a praktizujte ovládanie invalidného vozíka a zoznámte sa s ovládačmi a funkciami.

7.9 Tlačidlo a diódy LED ovládača:
Obsluha tohto tlačidla sa mení v závislosti na tom, či má váš invalidný vozík jeden, alebo dva ovládače.

Invalidné vozíky s jedným ovládačom:
Stlačenie tlačidla ovládača spôsobí vloženie režimu nastavenia ovládača. Ukázané to bude rozsvietením oboch diód LED ovládača. Nastavenie ovládača sa potom dá vykonať pohybom riadiacej páky dopredu alebo dozadu. Ak chcete opäť vložiť jazdný režim, stlačte ktorékoľvek tlačidlo ovládača.

Invalidné vozíky s dvoma ovládačmi:
Stlačenie tlačidla ovládača spôsobí vloženie režimu nastavenia ovládača. Keď tlačidlo stlačíte raz, rozsvieti sa ľavá dióda LED, pohyb riadiacej páky nastaví motor ovládača na daný kanál. Keď je stlačené pravé tlačidlo, rozsvieti sa príslušná dióda LED a pohyb riadiacej páky nastaví motor ovládača pripojený k druhému kanálu.
Ak chcete opäť vložiť jazdný režim, stlačte tlačidlo zvoleného ovládača, ako ho ukazuje príslušná dióda LED.
Je tiež možné zvoliť druhý ovládač pohybmi riadiacej páky vpravo alebo vľavo.

7.10 VR2-L

Medzi ovládacími systémami VR2 a VR2-L sú spoločné ovládače; kde sa ovládače odlišujú, je popísané nižšie. Všetky spoločné ovládače sa dajú nájsť na predchádzajúcej strane.

Svetlá a indikátory:
Invalidný vozík môže byť vybavený svetlami a indikátormi. Pri vozíkoch, ktoré nemajú svetlá, tie môžu byť namontované ako voliteľný doplnok schváleným autorizovaným predajcom Sunrise Medical.

⚠ UPOZORNENIE!

Pred jazdou v noci sa uistite, že svetlá a indikátory pracujú správne a objektívy sú čisté.

Indikátory:
Ak chcete zapnúť indikátory invalidného vozíka, pohnite požadovaným tlačidlom doľava, alebo doprava, zároveň sa rozsvieti príslušná dióda LED.
Ak dióda LED prudko bliká, zistený bol buď úplný skrat, otvorený obvod jednej lampy, alebo úplný otvorený obvod ľavého, alebo pravého indikátora.
Ak chcete vypnúť indikátor a príslušnú diódu LED, stlačte tlačidlo indikátora.

Hlavné svetlá:
Ak chcete zapnúť indikátory invalidného vozíka, pohnite týmto tlačidlom, zároveň sa rozsvieti príslušná dióda LED.
Ak dióda LED prudko bliká, bol zistený skrat v obvode osvetlenia.
Ak chcete vypnúť svetlá a príslušné diódy LED, stlačte tlačidlo indikátora.

Výstražné svetlá:
Ak chcete zapnúť výstražné svetlá invalidného vozíka, pohnite týmto tlačidlom, príslušná dióda LED bude blikať rovnakým tempom. Blikať budú aj diódy LED indikátorov otočenia vľavo a vpravo.
Ak dióda LED prudko bliká, zistený bol buď úplný skrat, otvorený obvod jednej lampy, alebo úplný otvorený obvod v celom obvode indikátora.
Ak chcete vypnúť svetlá a príslušné diódy LED, stlačte tlačidlo výstražného varovania.

Tlačidlo a diódy LED ovládača:
Obsluha tohto tlačidla sa mení v závislosti od toho, či má váš invalidný vozík jeden, alebo dva ovládače.

Invalidné vozíky s jedným ovládačom
Stlačenie tlačidla ovládača spôsobí vloženie režimu nastavenia ovládača. Ukázané to bude rozsvietením oboch diód LED ovládača. Nastavenie ovládača sa potom dá vykonať pohybom riadiacej páky dopredu alebo dozadu. Ak chcete opäť vložiť jazdný režim, stlačte ktorékoľvek tlačidlo ovládača.

Invalidné vozíky s dvoma ovládačmi
Stlačenie tlačidla ovládača spôsobí vloženie režimu nastavenia ovládača. Keď tlačidlo stlačíte raz, rozsvieti sa ľavá dióda LED, pohyb riadiacej páky nastaví motor ovládača na daný kanál. Keď je stlačené pravé tlačidlo, rozsvieti sa príslušná dióda LED a pohyb riadiacej páky nastaví motor ovládača pripojený k druhému kanálu.

Ak chcete opäť vložiť jazdný režim, stlačte tlačidlo zvoleného ovládača, ako ho ukazuje príslušná dióda LED.
Je tiež možné zvoliť druhý ovládač pohybmi riadiacej páky vpravo alebo vľavo.

Obr. 7.2

7.11 Nabíjacia a programovacia zásuvka:
(Obr. 9.10)

UPOZORNENIE!

- Mala by sa používať iba na programovanie a nabíjanie invalidného vozíka.
- Táto zásuvka by sa nemala používať ako zdroj napájania žiadneho iného zariadenia.
- Pripojenie iných elektrických zariadení môže poškodiť ovládací systém alebo mať vplyv na EMC výkon invalidného vozíka.

Pozri časť 9.0 o nabíjaní.

Programovacia zásuvka umožní schválenému autorizovanému predajcovi Sunrise Medical preprogramovať váš vozík a tiež získať užitočné informácie pri sledovaní chýb. Keď vozík opúšťa výrobňu, parametre ovládača sú prednastavené.
Na programovanie ovládača potrebujete špeciálne programovacie zariadenie (so softvérom pre handheld alebo PC), ktoré je k dispozícii u vášho autorizovaného predajcu Sunrise Medical.

UPOZORNENIE!

Programovanie ovládača invalidného vozíka je povolené iba autorizovanému personálu vyškolenému spoločnosťou Sunrise Medical. Nesprávne nastavenia ovládača môžu spôsobiť jazdu mimo bezpečných hraníc a mať za následok poškodenie alebo zranenie.

Poznámka: Spoločnosť SUNRISE MEDICAL nenesie zodpovednosť za škody, ktoré vzniknú následkom nepredvídaného zastavenia invalidného vozíka, alebo nevhodného programovania, či neoprávneného použitia invalidného vozíka.

7.12 Duálna ovládacia jednotka VR2:

Obr. 7.3 Duálna ovládacia jednotka VR2

7.13 Tlačidlo a indikátor ovládania:
Ukazuje, ktorá riadiaca páka je v stave ovládania. Ak svieti červené svetlo invalidného vozíka, vozík ovláda riadiaca páka užívateľa invalidného vozíka. Ak svieti zelené svetlo invalidného vozíka, vozík ovláda duálny systém sprievodcu. Tlačidlo sa používa na presun ovládania medzi dvoma voľbami, (Obr. 7.4).

7.14 Tlačidlo a dióda LED ovládača:
Všetky duálne systémy obsluhy VR2 majú vo výbave tlačidlo ovládača ako štandard. Ak je systém VR2 naprogramovaný bez ovládačov, toto tlačidlo nemá žiadnu funkciu, (Obr. 7.4).

Invalidné vozíky s jedným ovládačom:
Stlačenie tlačidla ovládača raz spôsobí vloženie režimu nastavenia ovládača. Ukázané to bude rozsvietením oboch diód LED ovládača. Nastavenie ovládača sa potom dá vykonať pohybom riadiacej páky dopredu alebo dozadu.
Ak chcete opäť vložiť jazdný režim, stlačte tlačidlo ovládača, alebo tlačidlo rýchlosti.

Invalidné vozíky s dvoma ovládačmi:
Stlačenie tlačidla ovládača spôsobí vloženie režimu nastavenia ovládača. Keď tlačidlo stlačíte raz, rozsvieti sa ľavá dióda LED, pohyb riadiacej páky dopredu, alebo dozadu nastaví ovládač na daný kanál. K výberu medzi dvoma ovládačmi dôjde pomocou pohybu riadiacej páky doľava a doprava. Podľa zmeny vybraného ovládača sa zmení aj dióda LED, ktorá svieti. Ľavá pre ovládač 1 a pravá pre ovládač č.2.
Ak chcete opäť vložiť jazdný režim, stlačte tlačidlo ovládača, alebo tlačidlo rýchlosti.

Duálna ovládacia jednotka VR2

Obr. 7.4

7.15 Tlačidlo a indikátor maximálnej rýchlosti:
Toto tlačidlo ukazuje nastavenie maximálnej rýchlosti invalidného vozíka, keď ho riadi duálny systém obsluhy. Je tu päť nastavení - nastavenie 1 je najnižšia rýchlosť a nastavenie 5 je najvyššia rýchlosť. Nastavenie rýchlosti sa mení tlačidlom rýchlosti, (Obr. 7.4).

Ak je ovládací systém naprogramovaný na obsluhu jazdného profilu, potom nastavovač rýchlosti duálneho systémy obsluhy nastaví rýchlosť iba v rámci zvoleného profilu.
Zmena medzi jazdnými profilmi sa dá dosiahnuť iba použitím hlavnej riadiacej páky VR2.

UPOZORNENIE!

Aby ste sa vyhli neočakávanému alebo neúmyselnému pohybu invalidného vozíka a ušetrili energiu akumulátorov, odporúča sa, aby sa v prípade, keď sa na vozíku nejazdí ani sa nevykonávajú nastavenia sedenia, vypol ovládací systém.

Poznámka: Vozíkom vždy pohybujte opatrne.
Ak je potrebná úprava naprogramovania jazdného profilu/profilov sprievodcu, aby bol tento pohodlnejší pre sprievodcu, a/alebo osobu sediacu na vozíku, za účelom adaptácie sa prosím obráťte na zástupcu spoločnosti Sunrise Service.
Ak je potrebné upraviť smer pohybu ovládača smeru sprievodcu, za účelom adaptácie sa prosím obráťte na autorizovaného predajcu Sunrise Medical.

UPOZORNENIE!

Nesnažte sa sami programovať invalidný vozík.
Vždy sa poraďte s kvalifikovaným zdravotníckym odborníkom. Podrobnosti získate od autorizovaného predajcu Sunrise Medical.

7.16 Riadiaca skriňa rýchleho priameho ovládača:
Priame vypínače ovládača dokážu obsluhovať akýkoľvek ovládač schválený výrobňou. Obsluha závisí na tom, aké funkcie má váš invalidný vozík. Obsluha stupačky, náklonu sedadla alebo sklápania opierky chrbta:
Potlačte páčkový prepínač príslušného ovládača dopredu, až kým nedosiahnete požadovaný uhol/výšku.
Uvoľnite páčkový prepínač a ovládač zastane.
Keď je ovládač vo svojej maximálnej/minimálnej polohe, nedržte páčkový prepínač v prevádzkovej polohe, pretože to môže poškodiť ovládač. (Obr. 7.5).

Obr. 7.5

7.17 Ovládač smerového ovládania.

Voliteľný ovládač smerového ovládania
Ovládač smerového ovládania je mechannické zariadenie, ktoré mení pohyby mechanického ovládania na pohyby riadiacej páky s použitím pravidelného ovládača riadiacej páky. (Obr. 7.6).

Obr. 7.6

Použitie ovládača smerového ovládania, (Obr. 7.7).
- Stlačte tlačidlo Zap./Vyp. na ručnom ovládači. Tým bude ovládač smerového ovládania pripravený na použitie.
- Nastavte rýchlosť, pričom začnite s najnižšou hodnotou.
- Potlačenie rukoväte smerom DOĽAVA vedie invalidný vozík DOPRAVA.
- Potlačenie rukoväte smerom DOPRAVA vedie invalidný vozík DOĽAVA.
- Potlačenie červenej riadiacej páky smerom NADOL vedie invalidný vozík DOPREDU.
- Potiahnutie červenej riadiacej páky smerom NAHOR vedie invalidný vozík DOZADU.

Núdzové zastavenie (Zap/Vyp).
Tlačidlo Zap./Vyp. ovládača smerového ovládania sa chová ako tlačidlo NÚDZOVÉHO VYPNUTIA (Obr. 7.6).
Po stlačení tohto tlačidla dôjde k riadenému zastaveniu vozíka.

Poznámka: Vozíkom vždy pohybujte opatrne.
Ak je potrebná úprava naprogramovania jazdného profilu/profilov sprievodcu, aby bol tento pohodlnejší pre sprievodcu, a/alebo osobu sediacu na vozíku, za účelom adaptácie sa prosím obráťte na zástupcu spoločnosti Sunrise Service.
Ak je potrebné upraviť smer pohybu ovládača smeru sprievodcu, za účelom adaptácie sa prosím obráťte na autorizovaného predajcu Sunrise Medical.

UPOZORNENIE!

- Znížte nastavenie rýchlosti na približne 0-3 km/h.
- Nájdite si bezpečné miesto, kde sa môžete oboznámiť so smerovaniami riadiacej páky, a to skôr, než sa používateľ dostane do bežného prostredia.
- Zabezpečte, aby boli všetky spojenia pevne uchytené a aby riadiacej páke nič neprekážalo.

8.0 Riešenie problémov pri použití ručného ovládania VR2

Keď sa na vašom ručnom ovládači objaví diagnostická chyba, vždy ju konzultujte so svojím autorizovaným predajcom Sunrise Medical.

Kontrolka akumulátorov a indikátor maximálnej rýchlosti/ profilu ukazujú stav ovládacieho systému, (Časť 7.0, Obr. 7.1).

Kontrolka akumulátorov je stabilná - To naznačuje, že je všetko v poriadku.

Kontrolka akumulátorov pomaly bliká - Ovládací systém pracuje správne, ale akumulátory potrebujú urýchlené nabitie.

Kontrolka akumulátorov je zosilnená - Akumulátory invalidného vozíka sa práve nabíjajú. Invalidný vozík nebudete môcť používať, až kým nebude nabíjačka odpojená a vy ovládací systém nevypnete a znova nezapnete.

Kontrolka akumulátorov rýchlo bliká (aj s uvoľnenou riadiacou pákou)
Bezpečnostné obvody ovládacieho systému pracujú a ovládací systém zabránil pohybu invalidného vozíka.

Toto naznačuje vypnutie systému. t.j. VR2 odhalil problém niekde v elektrickom systéme invalidného vozíka.

- Ovládací systém vypnite.
- Uistite sa, všetky konektory na invalidnom vozíku a ovládací systém sú dobre zladené.
- Skontrolujte stav akumulátora.
- Ak neviete nájsť problém, skúste použiť sprievodcu vlastnej pomoci na nasledujúcej strane.
- Zapnite opäť ovládací systém a skúste sa s invalidným vozíkom pohnúť.
- Ak bezpečnostné obvody stále pracujú, invalidný vozík vypnite a snažte sa ho nepoužívať.
- Kontaktujte svojho autorizovaného predajcu Sunrise Medical.

Sprievodca vlastnej pomoci, (Obr. 8.1).
Pozri nasledujúcu stranu.
Ak dôjde k vypnutiu systému, môžete zistiť, čo sa stalo, spočítaním čiarok na kontrolke akumulátorov, ktoré blikajú.
Prejdite k číslu v zozname, ktoré prislúcha počtu blikajúcich čiarok, a postupujte podľa pokynov.
Pomalý alebo spomalený pohyb - Ak vozík nevyužíva plnú rýchlosť, alebo nereaguje dostatočne rýchlo a stav akumulátorov je dobrý, skontrolujte nastavenie maximálnej rýchlosti. Ak prispôsobenie nastavenia rýchlosti nenapraví problém, môže ísť o nebezpečnú chybu. Konzultujte so svojím autorizovaným predajcom Sunrise Medical.

Indikátor rýchlosti/profilu sa vlní - To naznačuje, že ovládací systém je uzamknutý, podrobnosti o tom, ako ovládací systém odomknete, nájdete v časti 7.3.

Indikátor rýchlosti/profilu bliká - To naznačuje, že rýchlosť invalidného vozíka bola obmedzená z bezpečnostných dôvodov. Presný dôvod závisí na stavbe vozíka, ale obvykle naznačuje, že je zdvihnuté sedadlo.

Dióda LED ovládača bliká - To naznačuje, že ovládače môžu byť v jednom, alebo oboch smeroch spomalené.

Kód chyby	Možná príčina
	Akumulátory potrebujú nabiť alebo ich pripojenie nie je dobré. Skontrolujte pripojenia akumulátorov. Ak sú pripojenia v poriadku, skúste akumulátory nabiť.
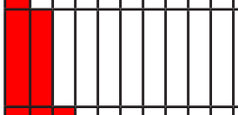	Ľavostranný motor má zlé pripojenie. Skontrolujte pripojenia ľavostranného motora.
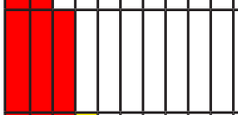	Ľavostranný motor má skrat na akumulátorovom pripojení. Kontaktujte svojho autorizovaného predajcu Sunrise Medical.
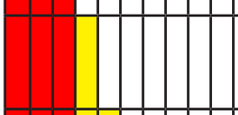	Pravostranný motor má zlé pripojenie. Skontrolujte pripojenia pravostranného motora.
	Pravostranný motor má skrat na akumulátorovom pripojení. Kontaktujte svojho autorizovaného predajcu Sunrise Medical.
	Invalidnému vozíku bráni v jazde externý signál. Jednou možnosťou je, že je pripojená nabíjačka akumulátorov.
	Naznačená je chyba riadiacej páky. Pred zapnutím ovládacieho systému sa uistite, že riadiaca páka je v centrálnej polohe.
	Naznačená je chyba ovládacieho systému. Uistite sa, že pripojenia ovládacieho systému sú v poriadku.
	Parkovacie brzdy sú nesprávne pripojené. Skontrolujte pripojenia parkovacích bŕzd a motora. Uistite sa, že pripojenia ovládacieho systému sú v poriadku.
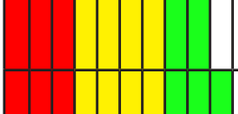	Kontrolný systém dostal nadmernú dávku napätia. Je to obvykle spôsobené slabým pripojením akumulátorov. Skontrolujte pripojenia akumulátorov.
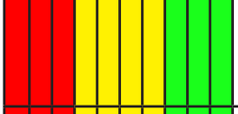	+ S: S = Diódy LED indikátora rýchlosti Naznačená je chyba komunikácie. Uistite sa, že kábel riadiacej páky je dobre pripojený a nie je poškodený.
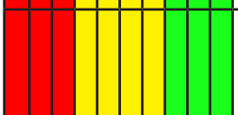	+ A: A = Diódy LED ovládača Naznačené je vypnutie ovládača. Ak je tu viac ovládačov, skontrolujte, ktorý ovládač nefunguje. Skontrolujte elektrické zapojenie ovládača.

Obr. 8.1

9.0 Akumulátoroch a nabíjaní akumulátorov:

UPOZORNENIE!

Prosím, pozorne si preštudujte Príručku vlastníka, ktorá sa dodáva s nabíjačkou. Všeobecné postupy a účinky pre interferenciu vozíka a akumulátorov sa nemenia.

UPOZORNENIE!

Nevystavujte žiadnu časť akumulátora priamemu teplu (t.j. otvorenému ohňu, plynovému plameňu).

UPOZORNENIE!

Pri nabíjaní svoju nabíjačku umiestnite vždy na tvrdý povrch v miestnosti s dobrou ventiláciou.

UPOZORNENIE!

Akumulátory by ste nemali nabíjať vonku.

9.1. Špecifikácie akumulátora a nabíjačky:

Akumulátory:
24 V (2x12 V) / 40 Ah, gélový typ bez potreby údržby
Rozmery: 197 x 165 x 170 mm
Kapacita v čase vybitia 34 Ah/5 h
Voliteľné - 24 V (2x12 V) / 50 Ah, gélový typ bez potreby údržby
Rozmery: 197 x 165 x 170 mm
Voliteľné - 24 V (2x12V) / 50 Ah, gélový typ bez potreby údržby
Rozmery: 228 x 139 x 235 mm
Nabíjačka:
Prípojka: 3 kolíky, typ "Cannon"
Nabíjačka: 24 V jednosm. pr. 8 A

9.2 Elektrické poistky:

Aby ste sa vyhli preťaženiu invalidného vozíka, do izolačných rúrok akumulátorov boli zabudované poistky. Poistky automaticky izolujú akumulátor od elektroinštalácie invalidného vozíka a jeho ovládacích systémov v prípade elektrického skratu.
Ak máte podozrenie, že sú poistky vypálené, čo najskôr sa obráťte na autorizovaného predajcu Sunrise Medical, ktorý vykoná úplnú diagnostiku za účelom zistenia dôvodu chyby.

UPOZORNENIE!

Nesnažte sa sami vymeniť poistky.
Nesnažte sa poistku obísť, pretože to môže byť veľmi nebezpečné.
Čo najskôr sa obráťte na svojho autorizovaného predajcu.

Obr. 9.1

9.3 Akumulátory (Obr. 9.1 - 9.9):

Pozri tiež nasledujúcu stranu.
Akumulátory sú nainštalované pod krytom akumulátorovej skrine, ktorá je umiestnená v zadnej časti invalidného vozíka.
Ak chcete akumulátory odstrániť:

- Odstráňte kryt akumulátorov jeho jemným uvoľnením z plastových svoriek pomocou skrutkovača s plochým zakončením.
- Odstráňte bezpečnostný pásik suchého zipsu.
- Odpojte SIVÚ prípojku, ktorá spolu spája dva akumulátory.
- Vyberte akumulátor, ktorý je k vám bližšie, jeho vytiahnutím.
- Prejdite k prednej časti invalidného vozíka a nájdite napájací modul, ktorý je priamo pod stredom sedadla.
- Odpojte strednú prípojku.
- Vráťte sa k zadnej časti invalidného vozíka a vysuňte von druhý akumulátor.

POZOR!

Neskratujte terminály akumulátorov. Pamätajte, že kľúče a šperky sú vodivé a ak sa zachytia v termináloch akumulátorov, môžu spôsobiť vážne popáleniny, a/alebo výbuch!

UPOZORNENIE!

- Akumulátory sú ťažké. Pri ich odoberaní z invalidného vozíka a z akumulátorových skríň používajte správne techniky zdvíhania.
- Na zdvíhanie akumulátorov vždy používajte rúčky alebo popruhy.

Na opätovné založenie akumulátorov použite rovnaké kroky v opačnom poradí.

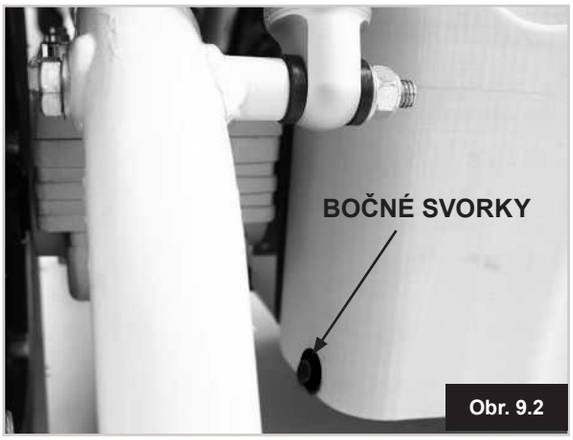

Obr. 9.2

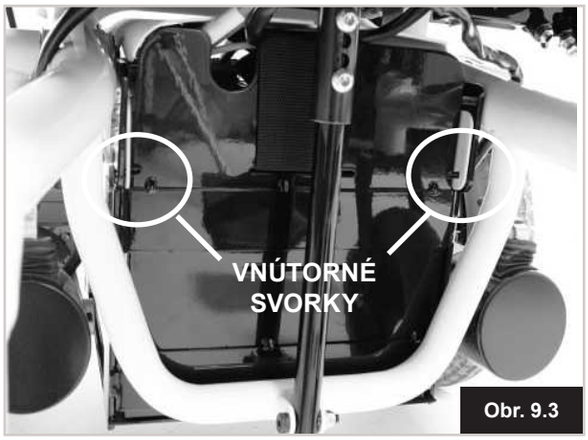

Obr. 9.3

Obr. 9.4

Obr. 9.5

Obr. 9.6

Obr. 9.7

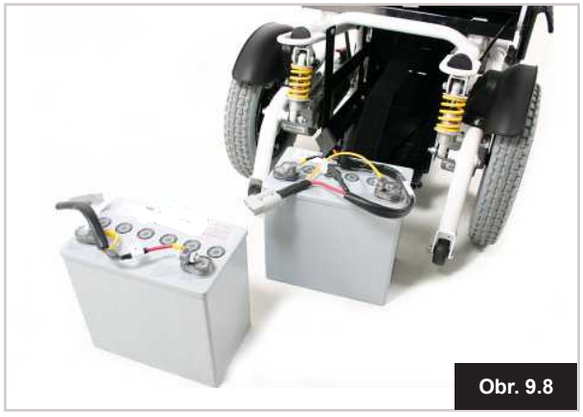
Obr. 9.8

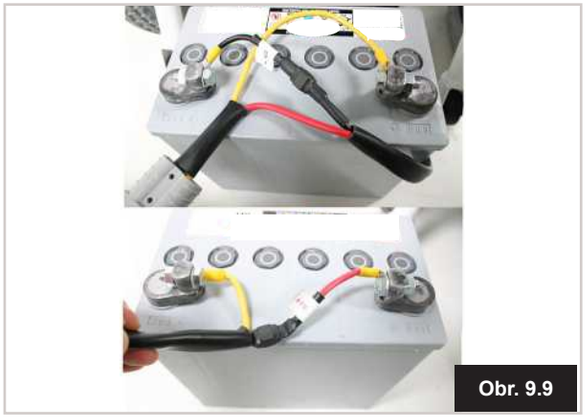
Obr. 9.9

9.4 Všeobecné informácie o akumulátoroch:

Akumulátory sú zdrojom energie pre takmer všetky moderné mobilitné výrobky, ktoré sú v súčasnosti k dispozícii. Dizajn akumulátorov, ktoré sa používajú v mobilitných výrobkoch, je podstatne odlišný od akumulátorov, ktoré sa napríklad používajú na štart automobilov. Automobilové akumulátory sú určené na uvoľnenie veľkého množstva energie za krátku dobu, zatiaľ čo akumulátory do mobilitných výrobkov (často nazývané akumulátory s dlhým cyklom) uvoľňujú svoju energiu rovnomerne, a to za dlhé časové obdobie. Vzhľadom na nižšie objemy produkcie a zvýšené technologické požiadavky sú akumulátory do výrobkov určených na pohyb obvykle drahšie.

V mobilitnom výrobku sa obvykle používajú dva 12-voltové akumulátory, čo spoločne dáva napätie 24 voltov. Veľkosť akumulátora (napr. jeho energia, ktorá je k dispozícii) je vyjadrená v ampéroch za hodinu, napr. 80 A/h. Čím vyššie je číslo, tým je väčšia veľkosť a hmotnosť akumulátora a potenciálne je vyššia aj vzdialenosť, na ktorú sa môžete pohybovať. Spoločnosť Sunrise Medical do týchto typov invalidných vozíkov inštaluje iba štandardné akumulátory bez potreby údržby.

9.5 Akumulátory bez potreby údržby:

Tento typ akumulátora používa spôsob prenosu elektrolytu, ktorý sa bežne nazýva "gél", ktorý je uchovávaný v puzdre akumulátora. Ako naznačuje názov, okrem pravidelného nabíjania nie je potrebná žiadna údržba. Tento typ akumulátora môžete bezpečne prepravovať bez obavy z vyliatia kyseliny. Navyše majú tieto akumulátory povolenie k preprave v lietadlách, vo vlakoch a na lodiach.

9.6 Údržba akumulátora:

Nižšie je uvedený plán starostlivosti o akumulátory bez potreby údržby. Plán bol schválený spoločnosťou Sunrise Medical a výrobcami akumulátorov, aby ste z akumulátorov mohli vyťažiť maximum. Ak postupujete podľa iného plánu, výsledkom môže byť výkon, ktorý je nižší, než aký očakávate od svojho mobilitného vozidla.

9.7 Plán starostlivosti o akumulátory bez potreby údržby:

- Používajte iba nabíjačku schválenú Sunrise Medical, kompatibilnú s vozikom, ktorého akumulátory idete nabíjať.
- Svoje akumulátory nabíjajte každú noc, bez ohľadu na použitie mobilitného zariadenia počas dňa.
- Nabíjací cyklus neprerušujte.
- Ak je vaše mobilitné zariadenie nevhodné na použitie, malo by zostať pripojené k nabíjačke až do potrebnej doby. Tento postup vaše akumulátory nepoškodí, pokiaľ bude zásuvka/zástrčka elektrickej energie zapnutá. Ak zásuvku/zástrčku elektrickej energie vypnete, ale elektrický kábel necháte pripojený, to napokon spotrebuje energiu vašich akumulátorov.
- Ak svoj vozík po dlhšiu dobu nepoužívate (viac ako 15 dní), akumulátory plne nabite, a potom odpojte ich hlavný kábel.
- Ak akumulátorom neumožníte dobitie, výsledkom bude ich poškodenie, čo môže viesť ku skráteniu vzdialeností a predčasnému zlyhaniu.
- Nedobíjajte akumulátory počas dňa. Počkajte do večera, aby ste im umožnili plné nabitie počas noci.
- Všeobecným pravidlom je, že akumulátory bez potreby obsluhy sa nabíjajú dlhšie ako olovené akumulátory.
- Prípojné svorky akumulátorov je potrebné pravidelne kontrolovať pre známky korózie. Pokiaľ sa objaví korózia, koncovky celkom vyčistite (ideálna je drôtená kefka) a premažte ich vazelínou, nie obyčajným mazivom. Uistite sa, že matica a skrutka koncoviek, prípojka kábla a odhalený kábel sú kompletne pokryté vazelínou.
- Ak budete postupovať podľa všetkých bodov uvedených vyššie, výsledkom by mal byť zdravší akumulátor, väčší dojazd užívateľa vozíka a dlhšia životnosť akumulátorov.
- Keď sa akumulátory už nedajú nabíjať, vráťte ich spoločnosti Sunrise Medical, alebo priamo ich výrobcovi na recykláciu.

Fig. 9.10

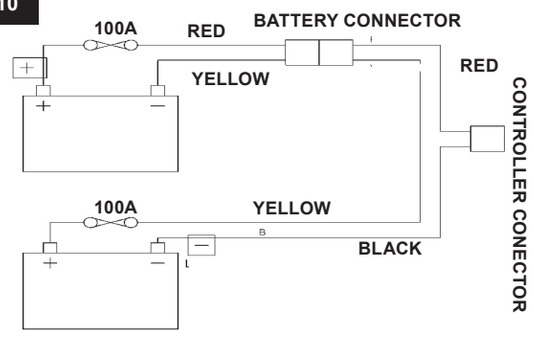

DIAGRAM ZAPOJENIA AKUMULÁTORA

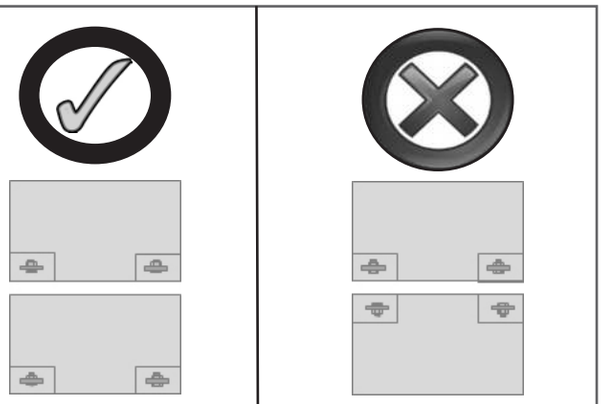

POLOHY TERMINÁLU AKUMULÁTORA

9.8 Všeobecné informácie o nabíjačke:

Externá nabíjačka je určená na nabíjanie dvoch 12-voltových akumulátorov gélového typu, zapojených do série (= 24 V).

9.9 Špecifikácie nabíjačky:

UPOZORNENIE!

Nabíjačky používajte iba pre cyklické akumulátory gélového typu s max. nominálnym výstupom 24V/8A.

Viac informácií o obsluhe nabíjačky nájdete v pokynoch pre nabíjačku.

Poznámka: Ak nabíjačka nie je pripojená k ovládaču, napätie sa nevybíja.

UPOZORNENIE!

Je možné, že pri použití sa môže mierne zvýšiť teplota kovovej akumulátorovej skrine.

9.10 Bezpečnostné funkcie nabíjačky:

Nabíjačky majú funkcie, ktoré predchádzajú rizikám alebo nehodám v dôsledku opačného zapojenia akumulátorov, prehriatia z dôvodu nevhodných podmienok, alebo snahy nabiť akumulátory zlého napätia.
Väčšina veľkostí nabíjačiek má dvojitú izoláciu a nie je potrebné uzemnenie. Niektoré väčšie veľkosti môžu mať elektrické uzemnenie a táto skutočnosť bude jasne uvedená na ich štítku.
3-kolíková zástrčka do elektriny britského typu má vymeniteľnú poistku. Charakteristika tejto poistky je zobrazená na štítku nabíjačky.

UPOZORNENIE!

Vždy ju nahraďte rovnakým typom a veľkosťou poistky, ako je uvedené. Namontovanie iných poistiek môže mať za následok poškodenie nabíjačky alebo zlyhanie správnej činnosti nabíjačky.

Ak je vaša nabíjačka určená na použitie v kontinentálnej Európe, bude mať 2-kolíkovú zástrčku európskeho typu, ktorá nemá poistku. V tomto prípade je poistka umiestnená na čelnom paneli nabíjačky.

9.11 Postup pri pripojení nabíjačky a nabíjaní:

- Invalidný vozík sa dá nabíjať prostredníctvom zásuvky nabíjačky v prednej časti diaľkového ovládania VR2, (Obr. 9.11).
- Uistite sa, že je ovládač VR2 vypnutý.
- Najskôr pripojte nabíjačku k VR2.
- Potom pripojte nabíjačku do siete pomocou elektrickej zástrčky a zapnite ju.
- Nenechávajte nabíjačku pripojenú k akumulátoru, ak je napájanie zo siete odpojené, alebo vypnuté. Môže to mať za následok poškodenie akumulátora z dôvodu veľkého vybíjania počas dlhého obdobia.
- Pred odpojením akumulátorov elektrické napájanie vždy vypnite.

9.12 Poznámky o bezpečnosti a opatrnosti pri nabíjačke:

UPOZORNENIE!

- Nabíjačka je určená na použitie vo vnútri. Nepoužívajte ju vonku, ani ju nevystavujte dažďu, snehu, ošpliechaniu alebo vlhkosti.
- Pri kupovaní náhradných akumulátorov alebo nabíjačky to vždy prekonzultujte s vašim servisným zástupcom Sunrise Medical.
- Nabíjačka sa dá používať pre iné typy gélových akumulátorov, pokiaľ je to písomne potvrdené Technickým oddelením spoločnosti Sunrise Medical.

Obr. 9.11

9.13 Dojazd vášho vozíka:
Akumulátoy umožňujú invalidnému vozíku dojazd približne 25 kilometrov. Väčšina výrobcov mobilitných produktov uvádza dojazd svojich vozidiel buď v predajnej literatúre, alebo v Príručke vlastníka. Uvedený dojazd sa niekedy pre jednotlivých výrobcov líši, hoci veľkosť akumulátorov je rovnaká. Spoločnosť Sunrise Medical stanovuje dojazd svojich vozidiel rovnomerným a jednotným spôsobom, vyskytujú sa však odlišnosti z dôvodu účinnosti motorov a celkového zaťaženia výrobku.
Hodnoty dojazdu sú vypočítané podľa normy ISO 7176. časť 4: Teoretický rozsah spotreby energie invalidných vozíkov.

Tento test sa vykonáva v kontrolovaných podmienkach s novými, plne nabitými akumulátormi, na rovnom testovacom povrchu a hmotnosťou užívateľa 100 kg. Uvedené hodnoty dojazdu by sa mali vnímať ako teoretické maximum a mohli by byť nižšie v prípade, že sa vyskytne jedna alebo kombinácia niekoľkých z nasledujúcich okolností:

- Hmotnosť užívateľa je vyššia ako 100 kg.
- Vek a stav akumulátorov nie je v perfektnom stave.
- Terén je náročný, napr. veľmi kopcovitý, naklonený, blatisté podložie, štrk, tráva, sneh a ľad.
- Vozík pravidelne vystupuje na obrubníky.
- Vonkajšia teplota je príliš vysoká alebo príliš nízka.
- Nesprávny tlak v jednej alebo viacerých pneumatikách.
- Časté zastavovanie/rozbeh pri jazde.
- Dojazd môžu ovplyvniť aj koberce s vysokým vlasom v domácnosti.
- Použitie doplnkových možností spotreby energie (napr. svetlo, ovládače a pod.).

Akumulátor, ktorý je dodaný s každým výrobkom Sunrise Medical, by mal poskytovať dostatočný dojazd, aby vyhovoval životnému štýlu väčšiny zákazníkov.

9.14 Bežné vyhlásenia o akumulátoroch:
Počas rokov sa technológia akumulátorov posunula vpred, nanešťastie k tomu nedošlo aj pri niektorých radách ohľadom starostlivosti o akumulátory. Výsledkom toho bolo množstvo chaotických a často protichodných pokynov o tom, aký je "najlepší" spôsob starostlivosti o akumulátory.
Táto časť vám pomôže odhaliť niektoré z týchto mýtov a legiend.

Ak chcete znížiť poškodenie elektrickej zástrčky a kábla, pri odpájaní nabíjačky ťahajte za zástrčku, nie za kábel. Uistite sa, že kábel nie je uložený na mieste, kde na neho niekto môže stúpiť, zakopnúť o neho, alebo ho inak vystaviť poškodeniu, alebo napätiu. Predlžovací kábel by sa mal používať iba v nevyhnutnom prípade. Použitie nevhodného predlžovacieho kábla môže mať za následok riziko požiaru alebo elektrického šoku. Pokiaľ sa predlžovací kábel musí použiť, uistite sa, že počet, veľkosť a tvar kolíkov na
zástrčke predlžovacieho kábla je rovnaký ako u kolíkov na zástrčke nabíjačky a že predlžovací kábel je dobre zapojený a je v dobrom elektrickom stave.

10.0 Nastavenia:

10.1 Nastavenie opierky nôh (Obr. 10.1):
Nastavenie výšky opierky nôh:
Uvoľnite skrutku použitím 4.0 mm imbusového kľúča a nastavte opierku nôh na požadovanú výšku, potom skrutku v otvore zatiahnite.

Poznámka: Uistite sa, že sú skrutky pevne utiahnuté.

Obr. 10.1

10.2 Nastavenie šírky opierok nôh:
Na nastavenie vzdialenosti medzi opierkami nôh použite 10,0mm kľúč a uvoľnite hexagonálne skrutky na nastaviteľnom ráme opierok nôh. Nachádzajú sa na prednej časti rámu sedadla. Vytiahnite opierky nôh smerom von alebo ich zasuňte smerom dnu, aby ste dosiahli požadovanú polohu. Pevne utiahnite skrutky. Uistite sa, že sú skrutky pevne zaistené maticami.

Obr. 10.2

10.3 Nastavenie lakťových opierok:

Nastavenie výšky (Obr. 10.3):
Vložte skrutku do otvoru v rúrke lakťovej opierky, ktorá zodpovedá požadovanej výške. Na upevnenie otočte rúčkou v smere hodinových ručičiek.

Obr. 10.3

Nastavenie šírky sedadla (Obr. 10.4):
Pre nastavenie vzdialenosti medzi lakťovými opierkami použite 10.0mm kľúč na uvoľnenie hexagonálnych skrutiek na zarážkach adaptéra lakťových opierok, ktoré sa nachádzajú na bočnom ráme pod lakťovými opierkami, a vytiahnite lakťové opierky smerom von alebo ich zatlačte smerom dnu, aby ste dosiahli požadovanú polohu. Pevne utiahnite skrutky. Uistite sa, že sú skrutky pevne zaistené maticami.

Obr. 10.4

10.4 Nastavenia hĺbky sedenia
(Obr. 10.5). Odoberte 2 skrutky na konzolách opierky chrbta - 1 z každej strany rámu - pomocou 5.0mm imbusového kľúča a 13.0mm kľúča. Posuňte opierku chrbta do požadovanej polohy sedenia. Založte späť skrutky a upevnite ich. Na kompenzáciu polohy lakťovej opierky použite kombináciu nastavenia skrutky pod každou lakťovou výstelkou a zmenu zarážok lakťových opierok zľava doprava, aby ste získali odchýlku dopredu, alebo dozadu.

Existujú 4 hĺbky sedenia: 42,5; 45; 47,5; 50 mm.
Štyri nastavenia sú tieto:

- 42,5 mm: Zarážka lakťovej opierky odchýlená dopredu a lakťová opierka upevnená celkom dopredu.
- 45 mm: Zarážka lakťovej opierky odchýlená dopredu a lakťová opierka upevnená celkom dozadu.
- 47,5 mm: Zarážka lakťovej opierky odchýlená dopredu a lakťová opierka upevnená celkom dopredu.
- 50 mm: Zarážka lakťovej opierky odchýlená dopredu a lakťová opierka upevnená celkom dozadu.

Obr. 10.5

10.5 Nastavenia ovládača (Obr. 10.6):
Ovládač sa dá nastaviť do rôznych polôh jeho tlačením pozdĺž lakťovej opierky. Ovládačom sa dá pohnúť otočením páky pod lakťovou výstelkou proti smeru hodinových ručičiek, zmenou polohy ovládača a jeho zaistením otočením páky v smere hodinových ručičiek.

⚠ UPOZORNENIE!

- Nenahrádzajte regulátor riadiacej páky žiadnym neautorizovaným prvkom. Mohlo by to spôsobiť nebezpečnú obsluhu a stratu kontroly nad vozíkom.
- Je dôležité, aby bolo sedlo riadiacej páky v prípade roztrhnutia, alebo rozdrobenia vymenené; pokiaľ k tomu nedôjde, mohlo by to spôsobiť zásadné poškodenie ovládača a neočakávaný pohyb vozíka.
- Zabezpečte, že keď je vozík v pohybe, máte vždy pohodlný prístup k ovládačom, a uistite sa, že je ovládací panel pevne prichytený k vozíku.

10.6 Ovládač duálneho ovládania:

⚠ UPOZORNENIE!

- Uistite sa, že nastavíte rýchlosť ovládania sprievodcom na rýchlosť, ktorá je pre vás vhodná a pohodlná.
- Keď nechávate osobu vo vozíku, vždy ovládacie zariadenie vypnite. (Pozri časti 7.11 - 7.15).

Obr. 10.6

10.7 Paralelne odklápateľné ovládanie (Obr. 10.7):

⚠ UPOZORNENIE!

- Pred nastavením odklápateľného ramena vypnite ovládacie zariadenie, aby ste sa vyhli náhodnému posunu riadiacej páky, čo by spôsobilo nechcený pohyb vášho invalidného vozíka.
- Dávajte pozor, aby ste nezachytili prsty, alebo oblečenie, keď obsluhujete odklápateľný mechanizmus.
- Majte na pamäti, že šírka vášho vozíka je väčšia, ak je odklápateľné rameno vonku, a nemusíte prejsť pomedzi určité prekážky.
- Na paralelnú odklápateľnú súpravu nič nevešajte ani neprevesujte, pretože by to mohlo poškodiť odklápateľný mechanizmus.
- Pri presune do a z vozíka nepoužívajte ovládanie ako podporu.
- Vždy majte prsty alebo oblečenie mimo odklápateľného mechanizmu.
- Uistite sa, že je vozík vypnutý, keď nastavujete paralelné odklápateľné rameno.
- Keď používate paralelné odklápateľné rameno, obsluhujte invalidný vozík iba pri nízkej manévrovacej rýchlosti, (Obr. 10.6).

10.8 Programovanie:
Keď vozík opúšťa výrobňu, parametre ovládača sú prednastavené. Ak sú však potrebné nejaké úpravy, musíte sa obrátiť na svojho predajcu, kde túto činnosť vykoná odborník.

Poznámka: Invalidný vozík môže byť programovaný iba programátorom alebo softvérovým programom na báze PC s vhodným pripojením.

⚠ UPOZORNENIE!

Nikdy sa nesnažte sami programovať invalidný vozík.

⚠ UPOZORNENIE!

Programovanie ovládača invalidného vozíka je povolené iba autorizovanému personálu vyškolenému spoločnosťou Sunrise Medical. Nesprávne nastavenia ovládača môžu spôsobiť jazdu mimo bezpečných hraníc a mať za následok poškodenie alebo zranenie.

Obr. 10.7

11.0 Čistenie:

11.1 Všeobecné čistenie:

- Invalidný vozík by sa mal raz do týždňa pretrieť vlhkou, ale nie mokrou handričkou a utrieť by sa mal všetok prach, ktorý sa nazbieral v okolí motorov.
- Uistite sa, že vysušíte všetky časti invalidného vozíka, ak sa pri čistení namočili, alebo zvlhli, alebo ak sa tento používa v mokrom, alebo vlhkom prostredí.
- Je dôležité, aby v prípade, že je invalidný vozík používaný viac ako jednou osobou, bol dôkladne očistený, aby sa zabezpečilo, že sa nebude prenášať žiadna infekcia. Na túto činnosť by ste mali použiť dezinfekčný prostriedok príslušnej značky. Dbajte prosím na pokyny výrobcu, čo sa týka dezinfekčného prostriedku, ktorý používate.
- Hľadajte trhliny, zárezy, opotrebenie alebo oslabenie čalúnenia, najmä v blízkosti kovov, pretože môžu mať za následok zlú polohu tela, alebo nižšiu úroveň pohodlia a uvoľnenie tlaku.

11.2 Čistenie sedadla:

Všetky súčasti/príslušenstvo, ako sú odklápateľné podnosy, by sa mali čistiť vlhkou handričkou.
Všetky laterálne podpory, opierka hlavy, lakťové opierky, bočnice, podušky pod lýtka, bezpečnostné pásy a podušky pod kolená by sa mali čistiť vlhkou handričkou.

POZOR!

Na čistenie svojho vozíka nepoužívajte hadicu ani vodu pod tlakom.

11.3 Čistenie ovládacieho systému:

Očistite ovládací systém a riadiacu páku vlhkou handričkou a riedeným čistiacim prostriedkom. Pri čistení riadiacej páky buďte opatrní.

POZOR!

Nikdy nepoužívajte abrazívne čističe alebo čističe na báze alkoholu.

11.4 Zvláštne kontroly:

Uistite sa, že riadiace páky (všetky typy) sú čistené jemným dezinfekčným prostriedkom a čistiacou handričkou, aby sa predišlo možnosti prenosu infekcie.

UPOZORNENIE:

Pred čistením sa uistite, že je ovládač vypnutý.

12.0 Požiadavky na prepravu a uskladnenie:

12.1 Teplota a vlhkosť uskladnenia:

Teplota uskladnenia: Min: -40 ºC Max: 65 ºC
Relatívna vlhkosť (nekondenzujúca): Min: 5 % Max: 95 %

12.2 Zvláštne požiadavky na prepravu:

Invalidný vozík sa môže prepravovať po ceste, železnici, vode alebo vo vzduchu a akumulátory sú v súlade so nariadeniami IATA.

POZOR!

Pred cestovaním prosím kontaktujte príslušného prepravcu. Operátor vám bude môcť poskytnúť podrobnosti o akýchkoľvek zvláštnych požiadavkách/pokynoch

- Uistite sa, že sú všetky oddeliteľné súčasti zachytené o vašu mobilitnú pomôcku alebo sú samostatne zabalené a označené tak, aby sa pri nakladaní a vykladaní nestratili.
- Vezmite si so sebou túto používateľskú príručku.
- Prepravca si bude musieť prezrieť nasledujúce časti:
- Zamykanie/odomykanie invalidného vozíka (časť 7.3),
- Ako odpojovať akumulátory (časť 9.3, Obr. 9.1 až 9.9),
- Ako odpojiť pojazd (časť 6.10).

12.3 Stredné až dlhodobé uskladnenie:

Pri skladovaní invalidného vozíka na dlhé obdobia (dlhšie ako jeden týždeň) postupujte podľa nasledujúcich pokynov:

Invalidný vozík nabite naplno počas aspoň 24 hodín.
Odpojte akumulátory alebo akumulátorové skrine.

UPOZORNENIE!

Nikdy svoj invalidný vozík neskladujte:

- vonku,
- na priamom slnečnom svetle (plastové súčasti môžu stratiť svoje zafarbenie),
- v blízkosti zdroja priameho tepla,
- vo vlhkom prostredí,
- v chladnom prostredí,
- so zapojenými akumulátormi/akumulátorovými skriňami (aj keď je ovládač vypnutý).

Zabránením vyššie uvedenému zníži hlboký cyklus vybíjania akumulátorov a predĺži životnosť akumulátorov.
Pri opätovnom vrátení vozíka do činnosti pripojte akumulátory/akumulátorové skrine a pred použitím invalidný vozík nabíjajte aspoň 24 hodín.

13.0 Likvidácia:

Symboly uvedené nižšie znamenajú, že v súlade s miestnymi zákonmi a smernicami váš produkt by mal byť zlikvidovaný zvlášť, nie ako súčasť domového odpadu. Symboly uvedené nižšie znamenajú, že v súlade s miestnymi zákonmi a smernicami váš produkt by mal byť zlikvidovaný zvlášť, nie ako súčasť domového odpadu. Separovaný zber a recyklácia vášho produktu pri jeho likvidácii pomôže zachovať prírodné zdroje a zabezpečí, že bude vozík recyklovaný spôsobom, ktorý chráni životné prostredie.

Uistite sa, že ste legálnym vlastníkom produktu, skôr ako budete produkt chcieť zlikvidovať v súlade s vyššie uvedenými odporúčaniami.

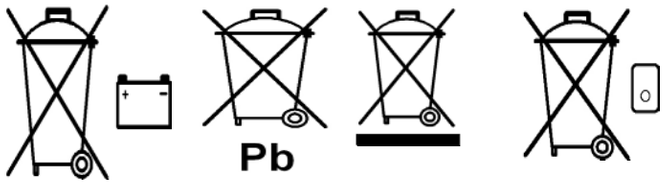

14.0 Špecifikačné listy (EN 12184 a ISO 7176-15)

Sunrise Medical S.L.
Polígono Bakiola, 41
48498 Arrankudiaga – Vizcaya
Španielsko
Tel.: +34 (0) 902142434
Fax: +34 (0) 946481575
www.sunrisemedical.com

Teplota pri používaní: -25°C do 50°C
Teplota uskladnenia: -40°C do 65°C
Odolnosť voči vlhkosti: IPx4
Žiadne vlhkostné obmedzenia ani tlaku vzduchu

Model: Quickie Tango

Maximálna hmotnosť sediacej osoby:
Používateľ s hmotnosťou 125 kg – všetky možnosti k dispozícii.
Používateľ s hmotnosťou 140 kg – k dispozícii nie sú motorizované možnosti.

Invalidný vozík Quickie Tango vyhovuje nasledujúcim normám:

a) Požiadavky a testovacie metódy pre statickú, nárazovú a únavovú pevnosť (ISO 7176-8)

b) Jazdné a ovládacie systémy pre elektrické invalidné vozíky, požiadavky a testovacie metódy (ISO 7176-14)

c) Klimatický test v súlade s normou ISO 7176-9

d) Požiadavky na odpor pri vzplanutí v súlade s ISO 7176-16

e) výrobok je špecifikovaný ako elektrický vozík Triedy B

f) všetky použité materiály na tomto produkte spĺňajú časti 1 a 2 normy EN1021.

ISO 7176-15	MIN.	MAX.	POZNÁMKY
Celková dĺžka (s nožnou opierkou)	1070 mm	1100 mm	Záves 70°
Celková šírka	580 mm	600 mm	Kolesá 12 palcov / 14 palcov
Celková hmotnosť (s akumulátormi)	85 kg	100 kg	
Hmotnosť najťažšej časti	-	16,5 kg	Najťažšia odmontovateľná časť
Statická stabilita z kopca	-	20°	náklon 3° + sklápanie 3°
Statická stabilita do kopca	-	14°	náklon 3° + sklápanie 3°
Statická stabilita po stranách	-	18°	náklon 3° + sklápanie 3°
Spotreba energie (maximálny rozsah)	-	25 km	6 km/h motor & 100 kg používateľ
Dynamická stabilita do kopca	-	10°	Max. Bezpečný sklon svahu = 10° (18 %)
Prekonávanie prekážok (so stupadlom na chodníky)	50 mm	(100 mm)	
Max. rýchlosť vpred	6 km/h	10 km/h	
Min. rýchlosť brzdenia z max. rýchlosti	-	-	Závisí od naprogramovania
Uhol roviny sedadla (nastavený pomocou nástrojov)	0°	9°	Prírastky 3°
Efektívna hĺbka sedadla	425 mm	500 mm	Prírastky 25 mm
Efektívna šírka sedadla	(400 mm)	500 mm	(použitie výstelok)
Výška povrchu sedadla na prednej hrane	-	450 mm	pri uhle sedadla 3°
Uhol operadla	-3°	12°	Nastaviteľný pomocou nástrojov
Backrest height	450 mm	500 mm	Prírastky 25 mm
Vzdialenosť stupačiek a sedadla	290 mm	460 mm	
Uhol nohy voči povrchu sedadla	110°	-	
Vzdialenosť lakťových opierok a sedadla	270 mm	355 mm	Prírastky 7 mm
Predné umiestnenie štruktúry lakťovej opierky	370 mm	390 mm	
Min. točiaci polomer	900 mm		Záves 70°
Nominálne napätie akumulátorov	24 V		
Napäťová poistka akumulátorov	16 V		
Taviteľné články akumulátorov	-	100A	Paralelná poistka na každom akumulátore
Taviteľný článok Riadiacej skrine rýchleho priameho ovládača	-	6,3 A	Poistka Schurter 5 x 20 mm
Hmotnosť testovacej figuríny	-	125 kg	
EN 12184	**MIN.**	**MAX.**	**POZNÁMKY**
Max. výška schodu	50 mm	(100 mm)	(so stupadlom na obrubníky)
Využiteľná výška od podložky	80 mm	90 mm	Kolesá 12 palcov / 14 palcov
Priestor na otáčanie/Šírka cúvania	1300 mm	-	
Prevádzková sila ovládača rýchlosti		2 N	
Prevádzková sila ovládača smeru		1 N	

POZNÁMKA: Niektoré z možností a funkcií nemusia byť k dispozícii vo všetkých krajinách.

15.0 Záruka:

Spoločnosť SUNRISE MEDICAL poskytuje na tento výrobok dvojročnú záruku od dátumu označeného na faktúre, príjmovom doklade alebo dodacom liste. U výrobkov s akumulátormi je záruka na akumulátory 6 mesiacov. Táto záruka pokrýva súčasti ktoré potrebujú výmenu, prácu a prepravu.

Pri záručnej žiadosti musí používateľ poskytnúť výrobok a ako dôkaz dátumu dodania faktúru.

Táto záruka nepokrýva:

NORMÁLNE OPOTREBENIE, napr. na čalúnení, pneumatikách, vnútorných rúrkach, rámoch, kolesách, tkaninách atď.
NEHODY, napr. preliačiny, škrabance, prederavené pneumatiky atď.
NEVHODNÉ POUŽÍVANIE a poškodenie spôsobené používateľmi, ktorí vážia viac ako je obmedzenie hmotnosti uvedené v používateľskej príručke.
NEDOSTATOČNÚ ÚDRŽBU a nepostupovanie podľa pokynov konzervácie súčastí v používateľskej príručke.
ÚPRAVY alebo OPRAVY vykonané osobami, ktoré nie sú autorizované spoločnosťou Sunrise Medical.
VÝROBKY BEZ FAKTÚRY ALEBO BEZ SÉRIOVÉHO ČÍSLA (keď sa to hodí).

Životnosť
Životnosť tohto výrobku odhadujeme na 5 rokov, pokiaľ:
sa používa v prísnom súlade s určeným použitím, ako je uvedené v tomto dokumente,
sú splnené všetky požiadavky na servis a údržbu.
Odhadovaná životnosť môže byť vyššia, ak sa výrobok používa opatrne a poriadne sa udržiava.
Životnosť sa tiež môže prudko znížiť extrémnym alebo nesprávnym používaním.

Fakt, že odhadujeme životnosť tohto výrobku, nevytvára dodatočnú záruku.

Iba servisní zástupcovia:
Všetky potrebné súčasti sa musia získať iba od spoločnosti Sunrise Medical, a to buď prostredníctvom našej webovej stránky, alebo priamym kontaktom nášho zákazníckeho servisu, alebo oddelenia servisu.
Nepoužívajte neschválené súčasti ani nevykonávajte neschválené úpravy.

RAZÍTKO PREDAJCU

16.0 Servisné poradenstvo, história servisu:

Táto časť je určená na pomoc pri vedení záznamov o všetkých servisoch a opravách vášho invalidného vozíka. Túto časť vyplní servisný zástupca a príručku vám vráti.

POZNÁMKA: Kontaktujte prosím svojho miestneho povereného servisného zástupcu spoločnosti Sunrise Medical pre potrebné informácie o záruke, servisnej alebo opravnej činnosti.

Model				
Sériové číslo				
Rok	1	2	3	4
Dátumy servisu				
Riadiace zariadenie				
Vypínač ZAP/VYP				
Vypínač ZAP/VYP				
Ovládanie				
Dynamické brzdenie				
Programovateľná konfigurácia				
Akumulátory				
Fyzické poškodenie				
Spojenia				
Testy vybitia akumulátora				
Kolesá/pneumatiky				
Opotrebenie				
Tlak				
Ložiská				
Matice kolies				
Motory				
Elektrické vedenie				
Hluk				
Spojenia				
Brzdy				
Kefky				
Mechanizmus voľnobehu				
Rám				
Stav				
Riadenie				
Čalúnenie				
Sedadlo				
Späť				
Lakťové opierky				
Elektrika				
Stav izolačnej trubice				
Spojenia				
Testovacia jazda				
Chod vpred				
Chod vzad				
Núdzové zastavenie				
Chod doľava				
Chod doprava				
Svah nahor/nadol				
Cez prekážku				
Parkovacia brzda				

17.0 Kontroly činnosti:

Po vykonaní akejkoľvek údržby alebo opravy na invalidnom vozíku sa pred použitím vozíka musíte uistiť, že pracuje správne.

- Vizuálne vozík prehliadnite a uistite sa, že sú stupačky, lakťové opierky a pod. v správnej polohe a pripojené k vozíku a že sú všetky spojovacie prvky pevne zaistené.
- Uistite sa, že je opierka chrbta správne uložená a nastavená.
- Uistite sa, že všetky podušky sú na svojom mieste.
- Zapnite ručné ovládanie - Blikajú svetlá? To naznačuje, že je chyba v elektronickom systéme. Riešenie základných problémov nájdete v časti 8.0.
- Vykonajte kontrolu parkovacej brzdy.
- Odskúšajte všetky elektrické možnosti, vrátane svetiel a indikátorov (pokiaľ sú namontované), aby ste sa uistili, že pracujú správne.
- Jazdite s invalidným vozíkom v každom jazdnom profile (ak sú nainštalované), aby ste sa uistili, že invalidný vozík pracuje tak ako predtým.

⚠ UPOZORNENIE!

Pokiaľ máte akúkoľvek pochybnosti o požiadavkách na činnosť vášho invalidného vozíka, kontaktujte svojho autorizovaného predajcu Sunrise Medical.

POZNÁMKA: Používateľ môže vykonávať iba činnosti v ZELENOM políčku. Pokiaľ máte akúkoľvek pochybnosti, kontaktujte prosím svojho autorizovaného predajcu Sunrise Medical.

17.1 Opätovné použitie

Vzhľadom na svoju konštrukciu je vozík Tango ideálny na použitie vo vnútorných priestoroch (nízka výška sedadla, kompaktné rozmery), ako aj na vonkajšie použitie (svetlá, akumulátory 40Ah/50Ah atď.).
Vysoká úroveň flexibility z dôvodu množstva možných nastavení a technológia modulárnej platformy (modulárny konštrukčný systém) robia z vozíka Tango ideálny nástroj na opätovné použitie.
Individuálne moduly (náklon sedadla v priestore, nastavenie uhla opierky chrbta) sa dajú veľmi rýchle pripojiť a odobrať a systém sedenia má množstvo možností, takže môžu jednotlivé nastavenia maximálne vyhovovať koncovému používateľovi.
Voliteľná montáž obslužnej jednotky na ľavej alebo pravej strane sedadla s možnosťou neskoršej zmeny a nastaviteľná vzdialenosť od opierky chrbta.

Rozpis kontrol a prehliadok	Denne	Týždenne	Štvrťročne	Polročne	Ročne
Skontrolujte indikátor úrovne akumulátora a ak je to potrebné, nabite ho.	✻				
Skontrolujte, či riadiaca páka ručného ovládania nie je ohnutá, alebo poškodená.	✻				
Zabezpečte, že sú všetky odmontovateľné súčasti pevne zaistené.	✻				
Skontrolujte bezpečnostný pás, či nie je opotrebený, a uistite sa, že pracka je funkčná.	✻				
Odskúšajte parkovaciu brzdu.		✻			
Skontrolujte a dofúknite pneumatiky.		✻			
Uistite sa, že sú upevňovače na nastavení hĺbky sedadla pevné.		✻			
Uistite sa, že všetky káble a konektory sú v poriadku a usporiadané a nie sú ničomu/nikomu v ceste.		✻			
Vyčistite invalidný vozík a čalúnenie.		✻			
Kontrola akumulátorových koncoviek - Odstráňte všetky známky korózie a naneste vazelinu.			✻		
Skontrolujte čalúnenie, sedadlo, opierky hlavy, podušky pod ruku a podušky pod lýtka, či nie sú opotrebené.				✻	
Kompletnú prehliadku, bezpečnostnú kontrolu a servis by mal vykonať autorizovaný predajca Sunrise Medical.					✻

Sunrise Medical GmbH & Co. KG
Kahlbachring 2-4
69254 Malsch/Heidelberg
Deutschland
Tel.: +49 (0) 7253/980-0
Fax: +49 (0) 7253/980-222
www.SunriseMedical.de

Sunrise Medical
Thorns Road
Brierley Hill
West Midlands
DY5 2LD
England
Phone: 0845 605 66 88
Fax: 0845 605 66 89
www.SunriseMedical.co.uk

Sunrise Medical S.L.
Polígono Bakiola, 41
48498 Arrankudiaga – Vizcaya
España
Tel.: +34 (0) 902142434
Fax: +34 (0) 946481575
www.SunriseMedical.es

ZAC de la Vrillonnerie
17 Rue Michael Faraday
37170 Chambray-Lès-Tours
France
Tel : 02 47 55 44 00
Fax : 02 47 55 44 03
www.SunriseMedical.fr

Sunrise Medical Srl
Via Riva 20, Montale
29100 Piacenza (PC)
Italy
Tel.: +39 0523-573111
Fax: +39 0523-570060
www.SunriseMedical.it

Sunrise Medical AG
Lückhalde 14
3074 Muri/Bern
Schweiz/Suisse/Svizzera
Fon +41 (0)31 958 3838
Fax +41 (0)31 958 3848
www.SunriseMedical.ch

Sunrise Medical AS
Dynamitveien 14B
1400 SKI
Norway
Telef: +47 (0) 66963800
Faks: +47 (0) 66963880
www.SunriseMedical.no

Sunrise Medical AB
Box 9232
400 95 Göteborg
Sverige
Tel: +46 (0)31 748 37 00
Fax: +46 (0)31 748 37 37
www.SunriseMedical.se

Sunrise Medical B.V.
Groningenhaven 18-20
3433 PE NIEUWEGEIN
The Netherlands
T: +31 (0)30 – 60 82 100
F: +31 (0)30 – 60 55 880
E: info@sunrisemedical.nl
www.SunriseMedical.nl

G2 A/S
Graham Bells Vej 21-23 A
8200 Arhus N
Denmark
Tel.: +45 87 41 31 00
Fax: +45 87 41 31 31
www.G2.dk

Sunrise Medical Poland Sp. z o.o.
ul. Elektronowa 6,
94-103 Łódź
Polska
Telefon: + 48 42 209 36 67
Fax: + 48 42 209 35 23
E-mail: pl@sunrisemedical.de
Sunrise-Medical.pl

SUNRISE MEDICAL

CE

OM_TANGO_EU_SK_Rev.4.0_11_11_2013