SUNRISE MEDICAL

Empulse

ELEKTRICKÝ PRÍDAVNÝ POHON
K INVALIDNÉMU VOZÍKU

000690855.05

Empulse F55

Návod na používanie

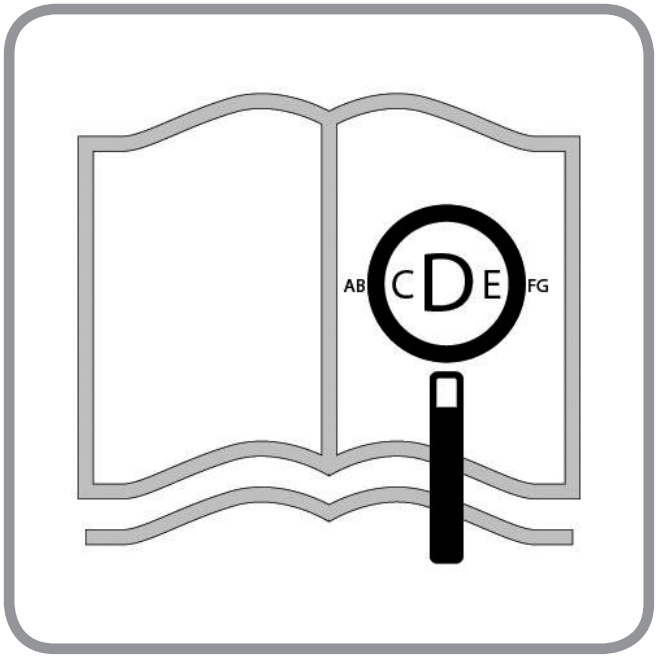

Ak ste zrakovo postihnutí, tento dokument si môžete pozrieť v PDF formáte na **www.SunriseMedical.eu.**

Součásti přídavného pohonu CZ

Společnosti SUNRISE MEDICAL byl udělen certifikát ISO 13485, potvrzující kvalitu našich výrobků ve všech stádiích, od výzkumu a vývoje až po výrobu. Tento produkt splňuje požadavky v souladu se směrnicemi EU. Uvedené varianty a příslušenství jsou k dispozici za příplatek.

Komponenty prídavného bicykla SK

Nám v SUNRISE MEDICAL bol udelený certifikát ISO 13485, ktorý potvrdzuje kvalitu našich výrobkov počas celého procesu od vývoja až po výrobu. Tento výrobok spĺňa požiadavky v súlade so smernicami ES. Uvedené možnosti alebo príslušenstvo sú k dispozícii na zakúpenie zvlášť.

Podzespoły przystawki rowerowej PL

Firma SUNRISE MEDICAL posiada certyfikat ISO 13485, który potwierdza wysoką jakość naszych produktów na każdym etapie ich powstawania, od opracowywania nowych rozwiązań po fazę produkcji. Produkty te spełniają wymagania zgodne z wytycznymi UE. Dodatkowe wyposażenie i akcesoria dostępne za dodatkową opłatą.

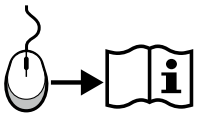

1. Regulátor
2. Display
3. Řídítka
4. Brzdová páka
5. Rám
6. Baterie
7. Světla
8. Vidlice
9. Přední kolo
10. Motor v náboji
11. Rychloupínací matice
12. Připojovací držáky

1. Regulátor rýchlosti
2. Dislay
3. Riadidlá
4. Brzdová páka
5. Rám
6. Akumulátor
7. Svetlá
8. Vidlica
9. Predné koleso
10. Motor v náboji kolesa
11. Rýchlouvoľňovacia páka
12. Zaisťovacie svorky

1. Przepustnica
2. Wyświetlacz
3. Kierownica
4. Dźwignia hamulca
5. Rama
6. Akumulator
7. Światła
8. Widełki
9. Przednie koło
10. Silnik w piaście
11. Dźwignia szybkiego montażu
12. Zaciski mocujące

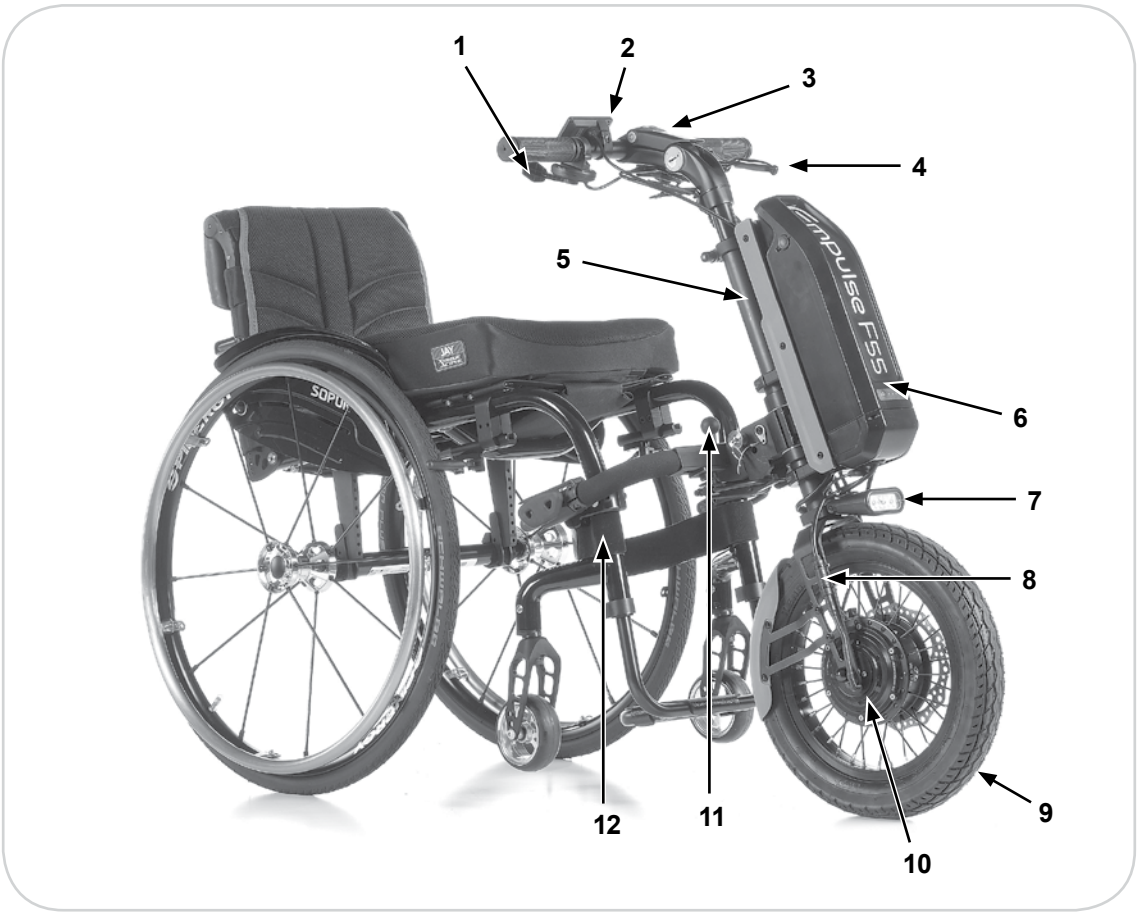

Obsah

Predhovor **32**

Použitie **32**

Oblasti použitia **32**

1.0 Všeobecné bezpečnostné pokyny a obmedzenia používania **33**
Bezpečnostné pokyny – pred každou jazdou 34
Bezpečnostné pokyny – počas jazdy 34
Bezpečnostné pokyny – po jazde: 34

2.0 Záruka **35**
Zodpovednosť 35

3.0 Manipulácia **36**
Dodanie: 36
Vybalenie: 36
Pripojenie displeja: 36
Uskladnenie: 36
Preprava: 36
Bezpečnosť: 36

4.0 Pripojenie k invalidnému vozíku prvýkrát **37**
4.1. Montáž svoriek na invalidný vozík 37
4.2. Pripojenie ťahacieho zariadenia a správne nastavenie uhla sklonu 38

5.0. Pripojenie a odpojenie ťahacieho zariadenia používateľom **42**
5.1. Pripojenie 42
5.2. Odpojenie 43
5.3. Preprava: Sklopenie alebo demontáž pomocného rámu 44

6.0 Ovládanie **44**
6.1. Brzdy 44
6.2. Zapnutie a vypnutie 45
6.3. Výber smeru jazdy 45
6.4. Ovládanie rýchlosti (regulátor) 45
6.5. Výber úrovní pohonu 46
6.6. Tempomat 46
6.7. Funkcie displeja 46

7.0 Batéria a nabíjačka **48**
7.1 Úvod 48
7.2 Bezpečnostné pokyny týkajúce sa batérie a nabíjačky 49
7.3. Poznámky k preprave v lietadlách 51
7.4. Zapnutie a vypnutie batérie 51
7.5. Zobrazenie stavu nabitia batérie 51
7.6. Odpojenie batérie 52
7.7. Nabíjanie batérie 52
7.8 Záruka na batériu: 52

8.0 Údržba a riešenie problémov **53**
8.1. Montáž a oprava pneumatiky (35,56 cm): 53
8.2. Pravidelná údržba 53
8.3. Elektrický systém 53

9.0 Technické parametre **54**

10.0 Poznámky k skladovaniu **56**

11.0 Čistenie a hygiena **56**

12.0 Likvidácia a recyklácia **57**

13.0 Štítok výrobcu **57**

Definície slov používaných v tejto príručke

Slovo	Definícia
⚠**NEBEZPEČENSTVO!**	V prípade, ak nebudete postupovať podľa týchto rád, nastáva riziko vážneho zranenia alebo smrti!
⚠**UPOZORNENIE!**	Upozornenie používateľa o riziku zranenia, pokiaľ sa nedodržiava odporučenie
⚠**POZOR!**	Rada pre používateľa, že môže dôjsť k poškodeniu zariadenia, ak nebudete postupovať podľa pokynov.
POZNÁMKA:	Všeobecné odporučenie alebo osvedčená metóda
	Odkázanie na Dodatočné dokumenty

POZNÁMKA:

- Do priestoru nižšie si prosím zaznamenajte adresu a telefónne číslo miestneho autorizovaného predajcu.
- V prípade poruchy ho kontaktujte a snažte sa uviesť všetky podstatné detaily, aby vám mohol rýchlo pomôcť.
- Ťahacie zariadenia zobrazené a opísané v tomto návode na obsluhu nemusia zodpovedať v každom detaile presne vášmu modelu. Napriek tomu všetky pokyny sú celkom relevantné, bez ohľadu na rozdiely v detailoch.
- Výrobca si vyhradzuje právo bez upozornenia upravovať všetky hmotnosti, miery alebo iné technické údaje zobrazené v tejto príručke. Všetky čísla, miery a kapacity zobrazené v tejto príručke sú približné a nepredstavujú špecifikácie.

Podpis a pečiatka predajcu

Predhovor

Milý zákazník,

teší nás, že ste sa rozhodli pre náš kvalitný výrobok SUNRISE MEDICAL.

Tento návod na obsluhu obsahuje viaceré tipy a nápady, vďaka ktorým sa vaše nové zariadenie môže stať dôveryhodným a spoľahlivým spoločníkom vo vašom živote.

Pre Sunrise Medical je veľmi dôležité mať dobrý vzťah s našími zákazníkmi. Chceme vás oboznámiť s aktuálnym a najnovším vývojom našej spoločnosti. Čo znamená byť nápomocný našim zákazníkom: rýchle služby, minimálne papierovanie a práca, ktorá spočíva v úzkej spolupráci so zákazníkmi. Kedykoľvek budete potrebovať náhradné diely alebo príslušenstvo, alebo ak máte len otázku týkajúcu sa vášho zariadenia – sme tu pre vás.

Želáme si, aby ste boli s našimi výrobkami a službami spokojný. My v Sunrise Medical neustále pracujeme na ďalšom vylepšovaní našich výrobkov. A preto môžu nastať zmeny v našej palete výrobkov vzhľadom na formu, technológiu a výbavu. Z toho vyplýva, že žiadne sťažnosti nemôžu byť vyvodené z údajov alebo z obrázkov, ktoré sa nachádzajú v tejto príručke.

Riadiaci systém spoločnosti SUNRISE MEDICAL je certifikovaný normami EN ISO 9001, ISO 13485 a ISO 14001.

CE **Spoločnosť SUNRISE MEDICAL z pozície výrobcu vyhlasuje, že trakčné zariadenia sú v súlade s nariadením o zdravotníckych pomôckach (2017/745).**

Používateľ alebo pacient by mali nahlásiť akýkoľvek závažný incident týkajúci sa tejto zdravotníckej pomôcky výrobcovi a takisto kompetentnému orgánu v príslušnom členskom štáte.

Ak máte akékoľvek otázky týkajúce sa používania, údržby, alebo bezpečnosti vášho ťahacieho zariadenia, obráťte sa na miestneho autorizovaného predajcu spoločnosti SUNRISE MEDICAL.

Ak vo vašej lokalite nie je žiadny autorizovaný predajca a máte otázky týkajúce sa bezpečnosti produktu alebo stiahnutia z trhu, kontaktujte spoločnosť Sunrise Medical písomne alebo telefonicky.

Sunrise Medical GmbH
Kahlbachring 2-4
69254 Malsch/Heidelberg
Deutschland
Tel.: +49 (0) 7253/980-0
Fax: +49 (0) 7253/980-222
kundenservice@sunrisemedical.de
www.SunriseMedical.eu

Nepoužívajte toto zariadenie, kým si neprečítate a nepochopíte tento návod.
Postupujte podľa pokynov uvedených v návode na obsluhu.

Použitie

Empulse F55 je elektrické ťahacie zariadenie, ktoré sa pripája k invalidnému vozíku, na podporu mobility a integrácie používateľa invalidného vozíka v každodennom živote. Je určený pre osobnú potrebu v interiéri alebo exteriéri.

Maximálna hmotnosť používateľa (vrátane používateľa a akejkoľvek hmotnosti príslušenstva namontovaného k ťahaciemu zariadeniu) je vyznačená na štítku sériového čísla. Štítok sériového čísla sa nachádza na ráme, ako aj v návode na obsluhu.

Záruka sa vzťahuje iba v prípade, ak sa výrobok používa na základe stanovených podmienok a používa sa na určený účel.

Servisná životnosť
Predpokladaná životnosť ťahacieho zariadenia je 5 rokov za predpokladu, že:
- sa používa výlučne v súlade so zamýšľaným určením použitia
- sú splnené všetky požiadavky na servis a údržbu.

⚠NEBEZPEČENSTVO!

- Nemontujte žiadne neoprávnené elektronické zariadenie.

Oblasti použitia

Ťahacie zariadenie poskytuje používateľovi možnosť bezpečne prekonať dlhé vzdialenosti ergonomicky a ekologicky efektívnym spôsobom pomocou vlastného invalidného vozíka. Výrazne rozširuje okruh činnosti. Pripojený invalidný vozík musí byť vybavený v súlade s predpismi cestnej premávky, keď sa používa na verejných komunikáciách, chodníkoch a verejných priestranstvách.

Ťažné zariadenie môžu obsluhovať ľudia (dospelí alebo dospievajúci), ktorí:
- sú fyzicky a psychicky schopné bezpečne obsluhovať ťahacie zariadenie vo všetkých prevádzkových situáciách (riadenie, brzdenie,...) a dokážu splniť zákonné požiadavky na používanie na verejných komunikáciách,
- boli poučené a zaškolené na jeho používanie spoločnosťou Sunrise Medical alebo autorizovaným predajcom Sunrise Medical.

Podmienky použitia
Ťahacie zariadenie by malo byť schopné zvládnuť asfaltové povrchy a pevné cesty s rôznym reliéfom. Vyhnite sa jazde na nespevnených alebo sypkých povrchoch (napr. na sypkom štrku, piesku, v bahne, na snehu, ľade, alebo cez hlboké kaluže vody), pretože môžete byť vystavený nepredvídaným rizikám.
Upozorňujeme, že používanie invalidného vozíka Empulse F55 s nastavením maximálnej rýchlosti vyššej ako 6 km/h je povolené na verejných komunikáciách len v niektorých krajinách, v ostatných krajinách sa môže toto nastavenie používať len na súkromnom pozemku.
Ak to nie je povolené príslušnými zákonmi o cestnej doprave, invalidný vozík Empulse F55 sa nesmie používať na verejných komunikáciách, cyklistických chodníkoch a chodníkoch pre chodcov. Musíte sa informovať o konkrétnych zákonoch príslušnej krajiny, ktoré upravujú používanie invalidného vozíka Empulse F55 a právne povinnosti týkajúce sa poistenia.
Ak cestujete a máte so sebou aj invalidný vozík Empulse F55, vždy sa informujte o príslušných zákonoch jednotlivých krajín.

1.0 Všeobecné bezpečnostné pokyny a obmedzenia používania

Technológia a konštrukcia tohto ťahacieho zariadenia boli navrhnuté tak, aby poskytovali maximálnu bezpečnosť. Medzinárodné bezpečnostné štandardy, ktoré sú momentálne ustanovené boli dodržané alebo pri niektorých častiach aj prekročené.
Napriek tomu sa používatelia pri nesprávnom používaní ťahacieho zariadenia môžu ocitnúť v nebezpečenstve. Pre vašu bezpečnosť konajte podľa nasledujúcich pravidiel.
Neautorizované zmeny a nastavenia zvyšujú riziko úrazu. Ako používateľ ťahacieho zariadenia ste tiež súčasťou dennej premávky na uliciach a chodníkov, rovnako ako ktokoľvek iný. Chceli by sme vám preto pripomenúť, že z tohto dôvodu sa musíte riadiť všetkými cestnými zákonmi.

Buďte maximálne opatrný pri prvom použití tohto trakčného zariadenia. S novým trakčným zariadením sa najskôr dôkladne oboznámte.

⚠UPOZORNENIE!

- Prekročenie maximálneho zaťaženia môže viesť k poškodeniu ťahacieho zariadenia, strate kontroly alebo vážnemu zraneniu používateľa a ďalších osôb.
- Pri používaní ťahacieho zariadenia postupujte opatrne. Napríklad, vyhnite sa zdolávaniu prekážok, ako sú schody, obrubníky, okraje ciest a pred prechodom cez jamy spomaľte alebo najprv zabrzdite.
- Trakčné zariadenie nebolo testované a schválené v súlade s normou ISO 7176-19. Preto nie je povolené prevážať používateľa v invalidnom vozíku s ťažným zariadením F55 pripojeným k vozidlu. Pri preprave kombinovanej jednotky, ktorá sa skladá z ťahacieho zariadenia a invalidného vozíka, musí používateľ sedieť na sedadle vozidla, nesmie sedieť na kombinovanej jednotke. Samotná kombinovaná jednotka (bez používateľa) musí byť počas prepravy priviazaná a zabezpečená proti posunutiu.
- Na tomto ťahacom zariadení sa môže prepravovať výhradne jedna osoba. Akékoľvek iné použite nespĺňa určený účel.
- Ťahacie zariadenie sa odporúča len pre osoby s dobrým fyzickým a psychickým stavom, aby boli schopné zvládnuť verejnú premávku.
- Upozorňujeme, že pri jazde vo verejnej premávke sa na vás vzťahujú všetky zákony o cestnej premávke.
- Ak ste začiatočník, mali by ste jazdiť obzvlášť opatrne.
- Oboznámte sa s brzdnými dráhami pri rôznych rýchlostiach.
- Oboznámte sa so všeobecnými zákonmi o cestnej premávke!
- Na dosiahnutie stabilnej jazdy v priamom smere by ste sa vždy, keď je to možné, mali vyhnúť prudkým zmenám smeru jazdy pri rýchlej jazde alebo prechádzaní cez zákruty.
- Trojkolesové vozidlo nie je nikdy také stabilné ako štvorkolesové vozidlo a v dôsledku náhlych manévrov alebo príliš rýchleho prejazdu zákrutami sa môže prevrátiť.
- Pri jazde, brzdení alebo manévrovaní vždy držte riadidlá pevne oboma rukami. Inak sa môže zvýšiť riziko nehody pri chybnom riadení.
- Rýchlosť sa musí prispôsobiť technickým možnostiam bicykla, terénu a schopnostiam vodiča.
- V noci a za svitania/súmraku vždy používajte svetlá.
- Jazdite len na asfaltových cestách alebo pevných a hladkých povrchoch.
- Pri prechádzaní cez obrubníky, schody, výmole atď. buďte opatrní, pretože hrozí zvýšené riziko prevrátenia.
- Upravte spôsob jazdy svojim schopnostiam.
- Jazdite pomaly a opatrne, najmä pri prechádzaní zákrutami.
- Nedotýkajte sa motora, pretože môže byť veľmi horúci.
- Váš predajca by mal vykonávať servis bicykla v pravidelných intervaloch (minimálne raz za rok).
- Rovnako ako pri všetkých pohyblivých súčastiach hrozí riziko zachytenia prstov. Vždy manipulujte opatrne.
- Ak je trakčné zariadenie dlhodobo vystavené priamemu slnečnému svetlu/externým zdrojom tepla alebo nízkym teplotám, niektoré jeho súčasti môžu byť veľmi horúce (> 41 °C) alebo veľmi studené (< 0 °C).
- Ťahacie zariadenie sa nesmie používať počas búrky, v hustom daždi/snehu alebo na klzkých, či poškodených povrchoch.
- Používajte len kombinácie výrobkov, ktoré schválila spoločnosť Sunrise Medical.
- Štandardná verzia tohto elektrického invalidného vozíka bola testovaná podľa platných požiadaviek týkajúcich sa elektromagnetického žiarenia (požiadavky EMC). Napriek týmto testom:
- Nie je možné vylúčiť, že elektromagnetické žiarenie môže mať vplyv na invalidný vozík. Napríklad:
  - mobilný telefón
  - veľké lekárske prístroje
  - iné zdroje elektromagnetického žiarenia
- Nie je možné vylúčiť, že invalidný vozík môže rušiť elektromagnetické polia. Napríklad:
  - dvere obchodu
  - poplašné systémy v obchodoch
  - zariadenia na otváranie garážových brán

  Ak by sa v nepravdepodobnom prípade takéto problémy vyskytli, žiadame vás, aby ste okamžite informovali svojho predajcu.

⚠NEBEZPEČENSTVO!

NEBEZPEČENSTVO UDUSENIA – Táto pohybová pomôcka obsahuje malé súčasti, ktoré môžu za istých okolností pre deti predstavovať nebezpečenstvo udusenia.
Invalidné vozíky zobrazené a popísané v tomto návode nemusia byť v každej podrobnosti totožné s vaším modelom. Napriek tomu všetky pokyny sú celkom relevantné, bez ohľadu na rozdiely v detailoch.

POZNÁMKA: Ťahacie zariadenia zobrazené a opísané v tomto návode na obsluhu nemusia zodpovedať v každom detaile presne vášmu modelu. Napriek tomu všetky pokyny sú celkom relevantné, bez ohľadu na rozdiely v detailoch. Výrobca si vyhradzuje právo bez upozornenia upravovať všetky hmotnosti, miery alebo iné technické údaje zobrazené v tejto príručke. Všetky čísla, miery a kapacity zobrazené v tejto príručke sú približné a nepredstavujú špecifikácie.

POZNÁMKA: Chceli by sme poukázať na to, že verzie ťahacieho zariadenia, ktoré jazdia rýchlejšie ako 6 km/h, sú povolené v cestnej premávke len v niektorých krajinách, inak sa môžu používať len na súkromnom pozemku.
Pokiaľ to zákony o cestnej premávke nedovoľujú, verzie s rýchlosťou vyššou ako 6 km/h sa nesmú používať na verejných komunikáciách ani na cyklistických chodníkoch. Je vašou povinnosťou zistiť si informácie o tom, ktoré právne predpisy sa uplatňujú vo vašej konkrétnej krajine, a o povinnostiach týkajúcich sa poistenia alebo vodičského preukazu pre verzie s rýchlosťou vyššou ako 6 km/h.

Ak si objednáte verziu, ktorá má rýchlosť viac ako 6 km/h, svojím podpisom potvrďte spoločnosti Sunrise Medical, že ste porozumeli týmto informáciám a že máme dodať túto verziu.

Bezpečnostné pokyny – pred každou jazdou

⚠POZOR!

- Vizuálne skontrolujte stav kolies (vrátane kolies vášho invalidného vozíka), špice a ráfiky, poškodenie pneumatík, ako aj tlak v pneumatikách. Správny tlak v pneumatikách je uvedený na pneumatike.
- Príliš nízky alebo príliš vysoký tlak v pneumatikách bude mať negatívny vplyv na brzdenie, opotrebenie a jazdné vlastnosti.
- Vždy skontrolujte, či je hĺbka dezénu vašich pneumatík v poriadku.
- Skontrolujte, či brzda funguje správne. Ťahacie zariadenie sa nesmie používať, ak brzdy nefungujú na 100 %!
- Zabráňte poškodeniu bovdenov. Pri nasadaní na vozík a zosadaní z neho hrozí riziko zalomenia kábla.
- Vizuálne skontrolujte vidlicu, či nie je poškodená (napr. trhliny a praskliny).
- Skontrolujte, či sú všetky komponenty, najmä skrutky, dotiahnuté.
- Skontrolujte, či sú riadidlá pevne upevnené.
- Skontrolujte spojenie medzi ťahacím zariadením a invalidným vozíkom. Upnutie musí byť na kovovej trubici bez akýchkoľvek častí (napr. lýtkový popruh, chrániče rámu) medzi nimi.
- Skontrolujte rám a komponenty vášho invalidného vozíka, či nie sú poškodené (napr. trhliny).
- Skontrolujte, či fungujú svetlá a či sú reflektory v dobrom stave; musia byť viditeľné po celý čas počas používania.
- Zaistite, aby sa vám nohy nemohli skĺznuť zo stúpadiel invalidného vozíka. V prípade potreby použite špeciálnu upevňovaciu pomôcku.
- Skontrolujte všetky káble a elektrické pripojenia.
- Skontrolujte, či je batéria správne upevnená a úplne nabitá.
- Zapnite batériu a skontrolujte svetlo.
- Vždy noste prilbu.

Bezpečnostné pokyny – počas jazdy

⚠UPOZORNENIE!

- S pomôckou sa oboznámte najskôr pri jazde na rovnom povrchu, až potom skúste jazdu do kopca alebo z kopca.
- Vždy držte riadidlá pevne oboma rukami, inak hrozí vysoké riziko nehody pri chybnom riadení.
- Vždy prispôsobte rýchlosť svojim jazdným schopnostiam a premávke alebo podmienkam v teréne.
- Mimoriadnu pozornosť venujte najmä pri približovaní sa ku schodom, k okrajom vozovky, svahom alebo nebezpečným oblastiam.
- Pri jazde v zákrute znížte rýchlosť na rýchlosť chôdze a nakloňte sa na vnútornú stranu zákruty.
- Pri čakaní napríklad pred priechodom pre chodcov, semaforom, na kopcoch, svahoch alebo rampách akéhokoľvek typu vždy aktivujte brzdu.
- Vzhľadom na väčší polomer otáčania môže byť otáčanie niekedy nemožné, napr. na chodbách a v iných stiesnených priestoroch.
- Používajte len určené držiaky na upevnenie predmetov (prídavných závaží, tašiek na bicykel).
- Pri jazde v peších zónach dodržiavajte maximálnu povolenú rýchlosť (rýchlosť chôdze).
- Pri jazde po verejných komunikáciách a chodníkoch vždy dodržiavajte pravidlá cestnej premávky.
- Vyhnite sa jazde na nespevnených alebo sypkých povrchoch (napr. na sypkom štrku, piesku, v bahne, na snehu, ľade alebo cez hlboké kaluže vody).
- Vyhnite sa prudkým zmenám smeru riadenia.
- Vyhnite sa jazde po vrstevnici svahu.
- Neotáčajte sa na svahoch.
- Na svahoch je trakcia hnacieho kolesa nižšia a účinok brzdenia sa výrazne zníži. Štýl a rýchlosť jazdy je potrebné vždy upraviť tak, aby ste výrobok mohli v každej situácii bezpečne zastaviť.
- Ťahanie alebo používanie prívesu nie je dovolené.
- Jazda na schodoch nie je povolená.
- Cez prekážky, napr. obrubníky, prechádzajte vždy čelom/kolmo veľmi nízkou rýchlosťou, aby ste zabránili prevráteniu a prípadným zraneniam. Maximálna výška prekážky je 50 mm, ale závisí to od vzdialenosti koliesok od zeme.
- Pri prechádzaní cez prekážky alebo popri nich nesmie dôjsť k zachyteniu akejkoľvek súčasti invalidného vozíka alebo časti vášho tela. Dôsledkom toho môže byť pád a vážne zranenie, ale takisto poškodenie výrobku.
- Pri jazde na mokrom povrchu hrozí zvýšené nebezpečenstvo šmyku, pretože trakcia pneumatík je znížená. Preto prispôsobte štýl jazdy.
- Na spomalenie ťahacieho zariadenia vždy používajte hlavnú brzdu.
- Preklzávaniu hnacieho kolesa počas brzdenia sa dá vyhnúť naklonením tela dopredu.
- Vyhnite sa prudkému brzdeniu pri jazde cez zákruty.

Bezpečnostné pokyny – po jazde:

- Keď pomôcku nepoužívate, tak ju okamžite deaktivujte, aby ste zabránili prípadnému neželanému pohybu spôsobenému náhodným dotykom ovládania pohonu.
- Vypnutím sa tiež šetrí batéria.

2.0 Záruka

Podmienky záruky

1. Ak časť, alebo časti zariadenia vyžadujú opravu, alebo výmenu v dôsledku výrobnej chyby do 24 mesiacov od doručenia kupujúcemu, táto časť, alebo časti budú opravené, alebo vymenené bezplatne. Záruka by mala pokrývať iba výrobné nedostatky.

2. Ak si chcete uplatniť svoj nárok zo záruky, obráťte sa na dodávateľa pomôcky – napr. na predajcu alebo poskytovateľa zdravotnej starostlivosti autorizovaného spoločnosťou Sunrise Medical – a uveďte podrobnosti týkajúce sa vašej požiadavky. Ak budete pomôcku používať mimo oblasti patriacej do pôsobnosti zástupcu oddelenia služieb zákazníkom spoločnosti Sunrise Medical, tak prípadné opravy, alebo výmenu komponentov zabezpečí iné zastúpenie určené výrobcom. Opravy pomôcky smie vykonávať výhradne stredisko oddelenia služieb zákazníkom/predajca určený spoločnosťou Sunrise Medical.

3. Na komponenty, ktoré boli opravené alebo vymenené v rámci záruky, poskytujeme aj naďalej záruku v súlade s týmito záručnými podmienkami na zostávajúce záručné obdobie v súlade s bodom 1.

4. Na originálne náhradné diely, ktoré boli nasadené na zákazníkove náklady, je záruka 12 mesiacov (po ich nasadení) v súlade s týmito záručnými podmienkami.

5. Táto záruka sa nedá uplatniť, ak je potrebná oprava, alebo výmena produktu, alebo jeho dielu z nasledujúcich dôvodov.

   a. Bežné opotrebenie, a to vrátane opotrebenia akumulátorov, opierok rúk, poťahov, pneumatík, bŕzd atď.

   b. Preťaženie produktu; skontrolujte prosím štítok ES pre zistenie maximálnej hmotnosti používateľa.

   c. Invalidný vozík alebo jeho časť neboli ošetrované, alebo udržiavané v súlade s odporúčaniami výrobcu, uvedenými v Príručke vlastníka a/alebo Technickej príručke.

   d. Boli použité doplnky, ktoré nie sú špecifikované ako pôvodné doplnky.

   e. Výrobok alebo súčiastka je poškodená na základe zanedbania, nehody, alebo nesprávneho používania.

   f. Zmeny/úpravy vykonané na produkte alebo dieloch, ktoré nie sú v súlade so špecifikáciami výrobcu.

   g. Opravy boli vykonané skôr, než bola spoločnosť Sunrise Medical informovaná o situácii.

6. Táto záruka podlieha zákonom krajiny, v ktorej bol výrobok Sunrise Medical zakúpený. *To znamená zariadenie Sunrise Medical, v ktorom bol výrobok zakúpený.

Zodpovednosť

Ak ťahacie zariadenie:

- sa používa nesprávne
- neudržiava sa v súlade s plánom údržby
- je uvedené do prevádzky a používa sa v rozpore s pokynmi v tomto návode
- bolo opravované alebo na ňom boli vykonávané iné zásahy zo strany neautorizovaných osôb alebo ak na ňom boli osadené alebo k nemu boli pripojené komponenty tretích strán bez predošlého povolenia spoločnosti Sunrise Medical, v takom prípade spoločnosť Sunrise Medical nenesie zodpovednosť za bezpečné používanie trakčného zariadenia.

3.0 Manipulácia

Dodanie:

Vaše nové ťahacie zariadenie sa dodáva v zmontovanom stave v kartónovej krabici. Aby nedošlo k poškodeniu počas prepravy, voľné súčasti alebo časti, ktoré sa majú namontovať, sú zabalené oddelene v kartónovej škatuli.

Vybalenie:

- Skontrolujte prepravnú kartónovú škatuľu, či nebola počas prepravy poškodená.
- Odstráňte všetok obalový materiál.
- Opatrne vyberte ťahacie zariadenie z krabice a skontrolujte, či je kompletné.
- Skontrolujte všetky časti na povrchové poškodenie, škrabance, trhliny, preliačiny, deformácie a iné chyby.
- Rozsah dodávky ťahacieho zariadenia zvyčajne tvorí:

spojovací rám s kompletným pripojovacím systémom, displejom, predným svetlom, lítium-iónovou batériou a nabíjačkou, ako aj 4 farebné súpravy, ktoré obsahujú príslušné blatníky a bočné tyče (namontovaná je čierna súprava).

Pripojenie displeja:

Displej bol špeciálne naprogramovaný pre vaše ťahacie zariadenia a dodáva sa s ťahacím zariadením.
Displej pripevnite takto:

- roztvorte upínaciu svorku displeja a umiestnite ju medzi regulátor rýchlosti a predstavec okolo riadidiel. Displej pripevnite dotiahnutím skrutky svorky.
- Pripojte zástrčku displeja k voľnej zástrčke na ťahacom zariadení. Zástrčka je chránená pred zámenou polarity a môže sa zapojiť len jedným spôsobom. Dbajte na to, aby ste počas inštalácie nepoškodili kolíky na zástrčke.

POZNÁMKA: Ak zistíte akékoľvek poškodenie alebo ak niektoré časti chýbajú, okamžite nás informujte.

⚠POZOR!

- Ťahacie zariadenie sa môže používať len s dodaným pripojovacím systémom a pripojovacími svorkami vhodnými pre váš invalidný vozík. Ťahacie zariadenie sa musí odovzdať v stave pripravenom na používanie spoločnosťou Sunrise Medical alebo autorizovaným predajcom Sunrise Medical.
- Pred prvým použitím sa musí batéria úplne nabiť.

POZNÁMKA:

- Keď sú špecifikované otočné momenty, odporúčame použitie merača otočných momentov (nie je súčasťou dodávky), aby sa overilo dosiahnutie správnej špecifikácie otočného momentu. Ak nie sú udané žiadne informácie, generický točivý moment pre skrutky M6 je 7 Nm.

⚠ POZOR:

- Niektoré skrutky, ktoré sa používajú pri výrobe, majú zaistenie závitu (modrá bodka na závitoch) a môžu sa použiť trikrát, potom sa musia nahradiť novými skrutkami so zaistením závitu. Alebo môžete naniesť prípravok Loctite™ 243.
  Naneste zaisťovač závitov na skrutky a znovu ich dotiahnite.

Uskladnenie:

Ťahacie zariadenie sa musí vždy skladovať v prostredí s nízkou vlhkosťou, na ľahko čistiteľnom povrchu pri izbovej teplote (+15 °C až +25 °C).

Preprava:

Toto ťahacie zariadenie nie je určené na prepravu vo vozidle.

⚠UPOZORNENIE!

- Počas prepravy vo vozidle NESEĎTE na ťahacom zariadení.
- Vždy používajte správne zabezpečené sedadlo vo vozidle.
- Výrobok a všetky jeho komponenty musia byť počas prepravy zabezpečené tak, aby sa nepoškodili (napr. pádom) a nestali sa žiadnym rizikom pre ostatných ľudí.

⚠POZOR!

- Pri nakladaní sa uistite, že nedošlo k zachyteniu, zamotaniu alebo inému poškodeniu káblov.
- Ťahacie zariadenie sa nesmie používať s poškodenými káblami.

Bezpečnosť:

- Na ochranu ťahacieho zariadenia pred krádežou a tiež pred neoprávneným použitím použite vhodný zámok, napr. zámok určený pre bicykle.
- Pre ďalšie zaistenie ťahacieho zariadenia vypnite a vyberte batériu.

4.0 Pripojenie k invalidnému vozíku prvýkrát

4.1. Montáž svoriek na invalidný vozík

Ťahacie zariadenie sa môže pripojiť k invalidnému vozíku, pre ktorý existuje vzájomné kombinované vyhlásenie medzi spoločnosťou Sunrise Medical a výrobcom invalidného vozíka.

Dodávka zahŕňa svorky vhodné pre váš invalidný vozík. Ak ste si objednali svorky pre rámy s kruhovými rúrkami, potom sú dodané redukcie pre priemery rámu 19 mm, 23 mm, 25 mm alebo 28,6 mm. Tieto sa musia vložiť do svoriek pred montážou, v závislosti od priemeru rúrky rámu (osadenie redukcie musí byť zarovnané so svorkou a smerom nahor).

Umiestnite svorky (A) na obe strany invalidného vozíka a rámu. Pri ich montáži zvoľte rovnú časť rúrky rámu, ktorá nie je zakrivená ani zahnutá. Svorky umiestnite tak, aby boli navzájom rovnobežné a v rovnakej výške na ráme. Dotiahnite imbusové skrutky (B) na prednej a zadnej strane svoriek niekoľkokrát na jednej strane, potom na druhej.

Potom dotiahnite imbusové skrutky s krútiacim momentom 7 Nm.

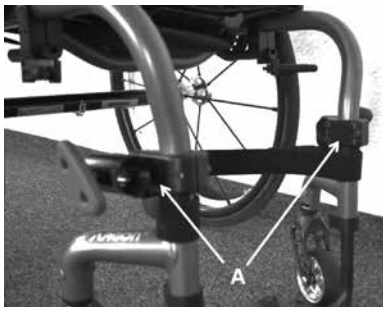

POZNÁMKA:
V prípade invalidných vozíkov s odklopnou a odnímateľnou nožnou opierkou musí byť svorka (A) namontovaná na hlavnom ráme invalidného vozíka (oblasť C) a za žiadnych okolností sa nesmie montovať na odnímateľné nožné opierky (oblasť B).

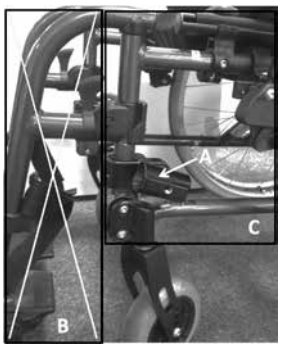

⚠NEBEZPEČENSTVO!

- Ak sa svorky namontujú na odnímateľné nožné opierky, spôsobí to poškodenie invalidného vozíka a môže to viesť k pádu a zraneniu používateľa.

⚠ UPOZORNENIE

- Imbusové skrutky na prednej a zadnej strane svorky musia byť rovnomerne dotiahnuté.
- Vždy dodržiavajte správny krútiaci moment 7 Nm.
- Krútiaci moment svoriek kontrolujte v pravidelných intervaloch.

POZNÁMKA:

- Všade tam, kde sú predpísané nastavenia krútiaceho momentu, dôrazne odporúčame použiť momentový kľúč (nie je súčasťou balenia), aby sa dosiahol správny krútiaci moment. Ak nie sú udané žiadne informácie, generický točivý moment pre skrutky M6 je 7 Nm.

⚠ POZOR:

- Niektoré skrutky, ktoré sa používajú pri výrobe, majú zaistenie závitu (modrá bodka na závitoch) a môžu sa použiť trikrát, potom sa musia nahradiť novými skrutkami so zaistením závitu. Prípadne môžete umiestniť poistku závitu Loctite™ 243 na skrutky a opätovne ich zatiahnuť.

4.2. Pripojenie ťahacieho zariadenia a správne nastavenie uhla sklonu

Nastavte pomocný rám ťahacieho zariadenia na príslušnú šírku

Súčasťou dodávky ťahacieho zariadenia sú 4 priečne nosníky pomocného rámu (jeden z nich je už namontovaný), z ktorých každý pokrýva jednu šírku rozsahu.
Zmerajte šírku (D) medzi svorkami namontovaným na invalidnom vozíku (od osi po os) a pomocnom ráme a potom vyberte priečny nosník pomocného rámu, ktorý pokrýva tento rozsah:

Nameraná šírka	Priečny nosník
350-420 mm	30-34
410-480 mm	36-40
470-540 mm	42-46
530-600 mm	48-52

Ak je príslušný priečny nosník už namontovaný, môžete preskočiť nasledujúce kroky a prejsť rovno na jemné nastavenie.

- Demontujte priečny nosník pomocného rámu oddelením pomocného rámu od ťahacieho zariadenia pomocou rýchloupínacích skrutiek (pozri tiež „Preprava: sklopenie alebo demontovanie rámu“).
- Uvoľnite a odstráňte 2 imbusové skrutky (C) na zadnej strane priečneho nosníka a oddeľte ho od pripojovacieho mechanizmu (D).
- Nasaďte príslušný priečny nosník na pripojovací mechanizmus (D). Dotiahnite obe imbusové skrutky s uťahovacím momentom 20 Nm.
- Zakrivené tyče (B) zasuňte do priečnika a zatiaľ len jemne dotiahnite 4 imbusové skrutky (A).

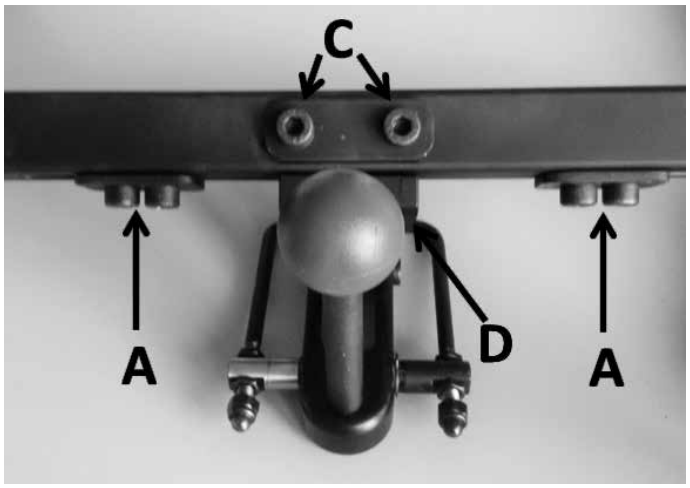

Pre jemné nastavenie uvoľnite 4 imbusové skrutky (A) na spodnej strane priečneho nosníka pomocného rámu a zasuňte pomocný rám (B) na požadovanú šírku. Rovnomerne zarovnajte obe strany pomocného rámu, aby bol spojovací mechanizmus presne v strede.

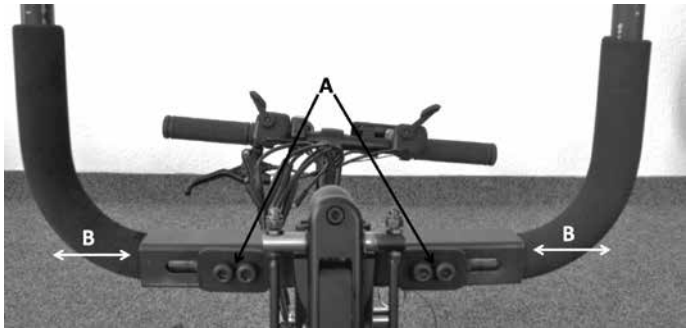

Konce tyčí medziľahlého pomocného rámu zasuňte do svoriek osadených na invalidnom vozíku, aby ste skontrolovali správnu šírku, a následne dotiahnite imbusové skrutky na spodnej časti medziľahlého pomocného rámu s krútiacim momentom 20 Nm. Teraz sa musí dať vložiť pomocný rám do svoriek bez toho, aby sa zasekol alebo naklonil.

Prispôsobenie správnej polohe a najlepší uhol sklonu ťahacieho zariadenia

Kolieska invalidného vozíka položte na podstavec vysoký 45 mm (alebo na kartónové podpery, ktoré sú súčasťou dodávky). Je to medzera, ktorá by mala existovať medzi kolieskami a podlahou pri jazde.

Uvoľnite skrutky svoriek mechanizmu nastavenia uhla (A) na svorkách namontovaných na invalidnom vozíku, aby bolo možné nastaviť uhol objímky ručne.

Uvoľnite skrutky svorky mechanizmu nastavenia výšky na ťahacom zariadení (B), aby bolo možné objímku pomocného rámu ručne posunúť nahor a nadol na rúrke rámu ťahacieho zariadenia.
Pri úprave výšky sa zmení aj nastavenie uhla svoriek na invalidnom vozíku.
Počas tejto úpravy kolieska zostávajú na 45 mm vysokej podpore, skrutka A na upínacej svorke je stále otvorená.

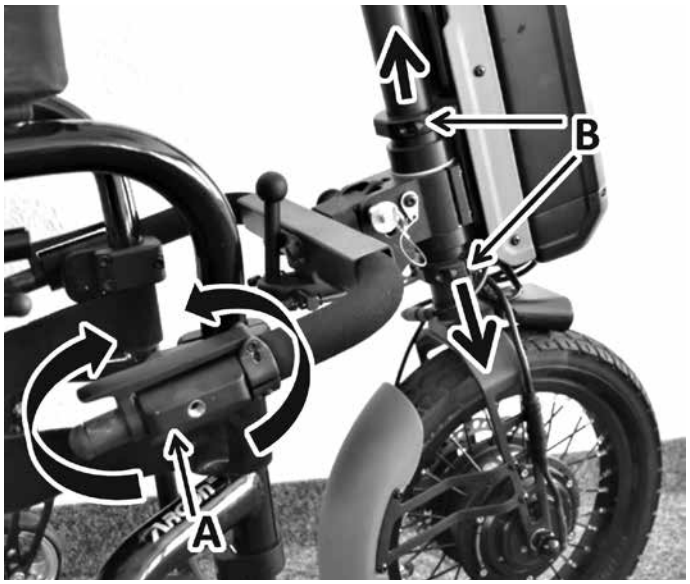

Teraz zmerajte uhol medzi ťahacím zariadením a podlahou. Pomocou stupnice na predstavci (C) nastavte predstavec (pozri tiež „Nastavenie polohy riadidiel“) pod uhlom 20° (varianty FF) alebo 65° (varianty SA). Na vrch predstavca položte vodováhu (D).

Cieľom tohto nastavenia je, aby bola vodováha v rovine a zároveň kolieska na 45 mm vysokej podpore, to znamená, že uhol ťahacieho zariadenia voči podlahe je najlepší.
S optimálnym uhlom sa zaistí najlepšia úroveň trakcie a manévrovateľnosť.

Po dosiahnutí správnej výšky dotiahnite imbusové skrutky (B) nastavenia uhla a výšky s krútiacim momentom 10 Nm. Teraz dotiahnite skrutky svorky mechanizmu nastavenia uhla (A) na svorkách namontovaných na invalidnom vozíku na krútiaci moment 15 Nm.

Po 30 minútach skrutku dotiahnite, ešte pred používaním invalidného vozíka Empulse F55, a po ďalších 24 hodinách ju dotiahnite opäť.

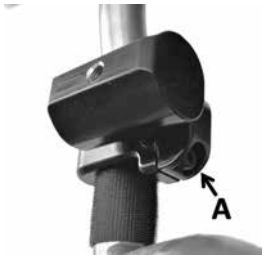

POZNÁMKA:

Keď sú špecifikované otočné momenty, odporúčame použitie merača otočných momentov (nie je súčasťou dodávky), aby sa overilo dosiahnutie správnej špecifikácie otočného momentu. Ak nie sú udané žiadne informácie, generický točivý moment pre skrutky M6 je 7 Nm.

⚠ POZOR:

Niektoré skrutky, ktoré sa používajú pri výrobe, majú zaistenie závitu (modrá bodka na závitoch) a môžu sa použiť trikrát, potom sa musia nahradiť novými skrutkami so zaistením závitu. Prípadne môžete umiestniť poistku závitu Loctite™ 243 na skrutky a opätovne ich zatiahnuť.

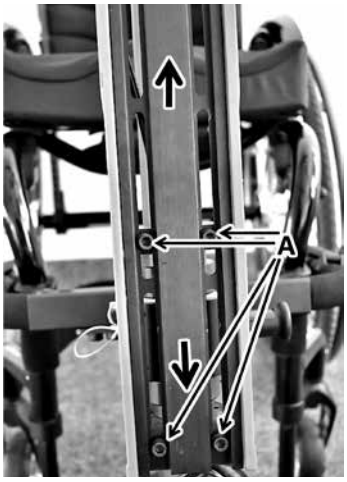

POZNÁMKA:
Pri úprave výšky sa zmení aj poloha batérie, ktorá je pevne pripojená k hlave riadenia. Na dosiahnutie najlepšej polohy pre batériu, pokiaľ ide o ťažisko, je možné nastaviť výšku držiaka batérie, a to tak, že sa po odstránení batérie uvoľnia 4 imbusové skrutky (A) montážnej platne batérie. Montážna platňa batérií sa teraz môže posunúť nahor a nadol. Optimálna poloha je medzera cca 50 mm medzi svetlami a spodnou platňou batérie. Po dosiahnutí požadovanej polohy dotiahnite 4 imbusové skrutky (A) na 6 Nm.

POZNÁMKA:

Presnejším nastavením uhla bude ťahacie zariadenie kompaktnejšie a svižnejšie. Vďaka optimalizovanému rozloženiu hmotnosti sa tiež zlepší trakcia hnacieho kolesa.

⚠NEBEZPEČENSTVO!

- V každom prípade sa uistite, či je medzera medzi nohami používateľa a hnacím kolesom dostatočne veľká, a to aj pri úplnom zamknutí riadenia.
- Za žiadnych okolností sa hnacie koleso nesmie dotýkať nôh používateľa počas jazdy, mohlo by to spôsobiť zranenie.

Pripevnenie bezpečnostných spôn k pomocnému rámu:
svorky s bezpečnostnými sponami sa musia pripevniť vo vzdialenosti 70 mm od konca trubice. Ak je to potrebné, pred montážou zatlačte na pomocný rám penovú gumu a podľa potreby ju skráťte. Dotiahnite skrutku svoriek s krútiacim momentom 6 Nm.

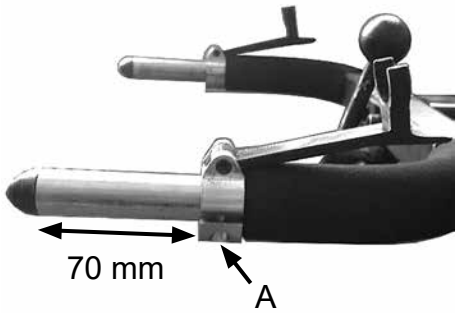

⚠POZOR!

Vždy dodržiavajte správny krútiaci moment.

⚠NEBEZPEČENSTVO!

Rúrky pomocného rámu musia byť v každom prípade úplne zasunuté do svoriek a musia byť najmenej o 15 mm dlhšie ako svorky.
Medzi koncami rúrok pomocného rámu a hnacím kolesom musí byť zachovaná medzera aspoň 20 mm. Ak to tak nie je aj napriek správnej montážnej polohe, rúrky pomocného rámu sa musia skrátiť pomocou rezačky potrubia, aby sa táto medzera zachovala.

Zmena farebných doplnkov
Ako súčasť dodávky sa dodávajú spolu 4 farebné súpravy, ktoré pozostávajú z blatníkov a bočných tyčí v čiernej, oranžovej, červenej a modrej farbe.

Bočné tyče možno ľahko zmeniť odstránením 3 imbusových skrutiek a vymeniť za bočné tyče s farbou, ktorú chcete.

Ak chcete vymeniť blatník, musíte odstrániť obe imbusové skrutky, ako aj opornú dosku na vnútornej strane. Pri opätovnej montáži postupujte v opačnom poradí.

Nastavenie polohy riadidiel

Polohu riadidiel možno nastaviť niekoľkými spôsobmi:

a) Výška riadidiel: výšku riadidiel môžete nastaviť tak, že na ráme uvoľníte rýchloupínací držiak. Riadidlá spolu s rúrkou riadenia teraz môžete presúvať nahor a nadol. Po úprave sa musí rýchloupínací držiak zatvoriť.

b) Poloha riadidiel: uhol predstavca môžete zmeniť. Zatlačte sivý jazdec (A) proti smeru jazdy, kým sa ovládacia páka (B) nebude dať vyklopiť. Teraz môžete predstavec nastaviť do požadovaného uhla (nekonečne nastaviteľný). Po dokončení nastavenia sa musí ovládacia páka úplne zatvoriť, až kým jazdec (A) nezacvakne na miesto.

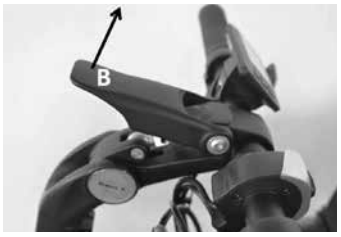

⚠NEBEZPEČENSTVO!

- Skontrolujte, či je rýchloupínací držiak úplne zatvorený a riadidlá sa nedajú otáčať.
- Uistite sa, že ovládacia páka na predstavci je pevne zavretá a že jazdec je zacvaknutý na mieste.
- Všetky káble umiestnite na svoje miesto a dôkladne zaistite. Káble nadmerne neohýbajte ani nenaťahujte. V prípade potreby na zaistenie káblov použite sťahovacie pásky.

Nastavenie tlmiča riadenia

S cieľom stabilizovať riadenie a smerovú stabilitu ťahacieho zariadenia pri vyšších rýchlostiach má model Empulse F55 integrovaný tlmič riadenia.
Tlmiaci účinok možno neobmedzenie upravovať pomocou skrutiek svorky na hlave riadenia.

- Otáčajte riadidlami úplne doľava.
- Dotiahnite obe imbusové skrutky (C) rovnomerne (silnejšie tlmenie) alebo voľnejšie (menšie tlmenie)
- Vo výrobe sa používa krútiaci moment 2 Nm.

⚠NEBEZPEČENSTVO!

- Ak je krútiaci moment skrutiek (C) na hlave riadenia príliš veľký, môže to ovplyvniť mieru ľahkého riadenia ťahacieho zariadenia.
- Ak je krútiaci moment príliš malý, riadenie môže byť nestabilné pri vyšších rýchlostiach.

5.0. Pripojenie a odpojenie ťahacieho zariadenia používateľom

Ťahacie zariadenie má funkciu, ktorá umožňuje nastaviť uhol ťahacieho zariadenia voči invalidnému vozíku s cieľom uľahčiť jednoduché pripojenie a odpojenie.

⚠NEBEZPEČENSTVO!

- Pred pripojením a odpojením sa vždy uistite, že je zariadenie vypnuté.
- Pred použitím skontrolujte, či je invalidný vozík úplne spojený s ťahacím zariadením.
- Rovnako ako pri všetkých pohyblivých súčastiach hrozí riziko zachytenia prstov alebo odevu. Pri ovládaní zaisťovacej páky a zaisťovacej skrutky postupujte s maximálnou opatrnosťou.

5.1. Pripojenie

Otočte páčku svorky (A), dotiahnite poistnú skrutku (B) doľava a uzamknite ju v otvorenej polohe otočením o 90°.

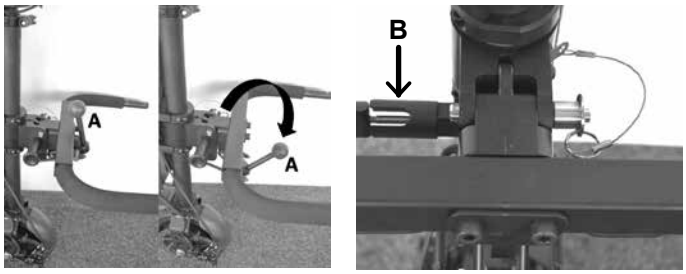

Spojenie medzi ťahacím zariadením a spojovacím rámom je teraz otvorené – pomocný rám možno posunúť nahor.

1. Posuňte invalidný vozík smerom k ťahaciemu zariadeniu čo najbližšie.
2. Pomocou prepínača na batérii vypnite ťahacie zariadenia.
3. Aktivujte brzdy invalidného vozíka.
4. Obr. 1: Zdvihnite ťahacie zariadenie z podlahy a vložte konce rúrok pomocného rámu do svoriek na invalidnom vozíku, kým sa nedosiahne požadovaná medzera medzi nožnou opierkou invalidného vozíka a ťahacím zariadením. Ak máte v tejto polohe riadidlá na stehnách, môžete podľa potreby zmeniť výšku a polohu riadidiel na spojenie a odpojenie (pozri kapitolu „Nastavenie polohy riadidiel“).
5. Obr. 2a: Ručne dotiahnite prítlačné skrutky svoriek v smere hodinových ručičiek, kým nebude pomocný rám bezpečne držať v svorke.
6. Obr. 2b: Zatvorte ďalšie bezpečnostné spony.
7. Obr. 3: Uvoľnite západku poistnej skrutky otočením o cca 90°.
8. Obr. 4: Zatlačte riadidlá dopredu/nahor, kým poistná skrutka automaticky nezapadne na miesto.
9. Obr. 5: Zatvorte páčku svorky potiahnutím nahor mimo bodu koncovej polohy. Guľový klobúčik páčky svorky musí byť smerom hore.
10. Brzdy invalidného vozíka uvoľnite až tesne pred vyrazením na cestu.

⚠NEBEZPEČENSTVO!

- Pred vyrazením na cestu skontrolujte, či je ťahacie zariadenie správne pripojené a či sú všetky zámky zatvorené.
- Ak sa zámky nedajú správne zatvoriť alebo máte pocit, že nie sú správne zatvorené, obráťte sa na svojho predajcu a požiadajte ho o kontrolu. Za žiadnych okolností nevyrážajte na cestu, hrozí riziko úrazu a zranenia.
- Medzera medzi kolieskami invalidného vozíka a podlahou musí byť najmenej 30 mm – inak hrozí riziko úrazu a zranenia.
- Postup pripojenia a odpojenia by ste mali vždy vykonávať na rovnom povrchu.
- Rovnako ako pri všetkých pohyblivých súčastiach si dávajte pozor na prsty – hrozí riziko zachytenia prstov.

POZNÁMKA:

- Pred vyrazením na cestu venujte chvíľku nasledujúcim kontrolám:
  - Obe rúrky pomocného rámu sú kompletné a sú zatlačené do svoriek v rovnakom mieste na oboch stranách. Konce rúrok sú najmenej 15 mm dlhšie ako svorky a ich konce sú najmenej 20 mm od hnacieho kolesa.
  - Prítlačné skrutky sú na oboch stranách pevne zatvorené a bezpečne držia pomocný rám.
  - Bezpečnostné spony sú na oboch stranách zatvorené a držia pomocný rám na mieste.
  - Poistná skrutka je zamknutá na mieste a pomocný rám je v polohe pohonu.
  - Páka svorky je úplne uzavretá (guľový klobúčik smeruje hore) a neexistuje žiadna vôľa.
  - Medzera medzi kolieskami invalidného vozíka a podlahou je najmenej 30 mm.

5.2. Odpojenie

Pri odpojovaní postupujte takto:

1. Aktivujte brzdy invalidného vozíka.
2. Pomocou prepínača na batérii vypnite ťahacie zariadenia.
3. Uvoľnite páku svorky.
4. Jemne zatlačte riadidlá dopredu/nahor.
5. Potiahnite poistnú skrutku doľava mimo jej polohy zaistenia a otočte ju o 90°, kým v tejto polohe nezapadne na miesto.
6. Teraz pomaly spúšťajte ťahacie zariadenie dole, kým sa kolieska invalidného vozíka nedotknú podlahy.
7. Otvorte bezpečnostné spony ich preklopením dopredu.
8. Uvoľnite prítlačné skrutky svoriek na oboch stranách a ťahajte ťahacie zariadenia dopredu, kým sa rúrky pomocného rámu nevytiahnu úplne zo svoriek.
9. Teraz opatrne položte ťahacie zariadenie na podlahu alebo ho umiestnite do stojanu (voliteľný doplnok).

⚠NEBEZPEČENSTVO!

- Pred vytiahnutím poistnej skrutky z jej zaistenej polohy musíte ťahacie zariadenie podoprieť – hrozí riziko zranenia, ak by sa ťahacie zariadenie spustilo dole nekontrolovane.
- Rovnako ako pri všetkých pohyblivých súčastiach si dávajte pozor na prsty – hrozí riziko zachytenia prstov.
- Postup pripojenia a odpojenia by ste mali vždy vykonávať na rovnom povrchu.
- Položte ťahacie zariadenie opatrne na podlahu tak, aby sa nepoškodilo.

POZNÁMKA:

- Ak pred umiestnením ťahacieho zariadenia na podlahu zavriete páku svorky, ťahacie zariadenie bude zabezpečené a stabilné na koncových krytkách pomocného rámu.

5.3. Preprava: Sklopenie alebo demontáž pomocného rámu

Pomocný rám možno na účel prepravy sklopiť, aby sa ušetrilo miesto.

1. Otvorte zaisťovaciu páku (B) a odpojte kovovú konzolu pripevnenú k zaisťovacej páke od hlavy riadenia.
2. Potiahnite poistnú skrutku doľava mimo jej polohy zaistenia a otočte ju o 90°.
3. Sklopte pomocný rám (A) smerom nahor.
4. Uvoľnite západku poistnej skrutky (C) otočením znovu približne o 90°, aby sa zaistila na mieste a upevnila pomocný rám v sklopenom stave.

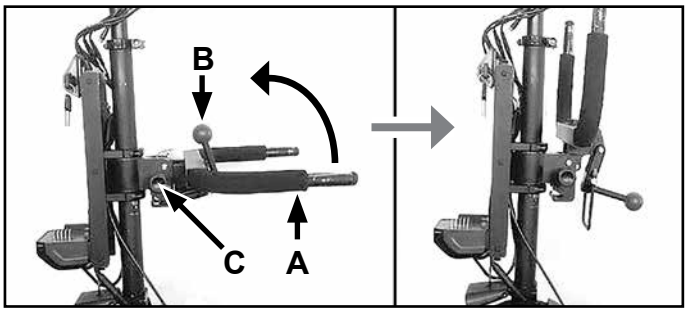

Pri vyklápaní pomocného rámu sa uistite, že kovová páka upevňovacieho držiaka sa následne správne upevní na hlavu riadenia.

Ak chcete pomocný rám úplne odstrániť, vyberte rýchloupínacie skrutky (D) stlačením a podržaním tlačidla (E) a potiahnutím rýchloupínacích skrutiek doprava von z hlavy riadenia. Potom, čo ste vytiahli poistnú skrutku zo západky, môžete odstrániť pomocný rám.
Pri montáži postupujte podľa pokynov v opačnom poradí.

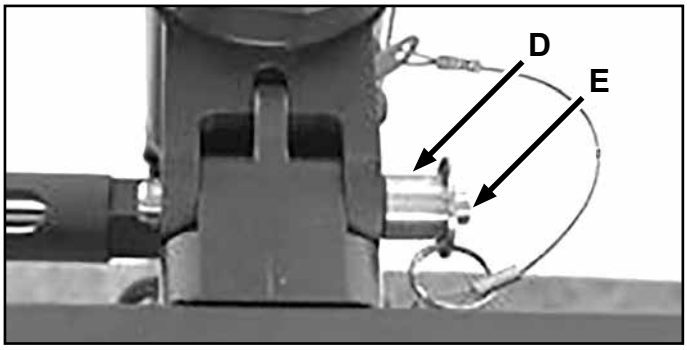

⚠NEBEZPEČENSTVO!

- Pri opätovnej montáži pomocného rámu skontrolujte, či sú rýchloupínacie skrutky riadne zaistené.
- Pri vyklápaní pomocného rámu sa uistite, že kovová páka upevňovacieho držiaka sa následne správne upevní na hlavu riadenia.

6.0 Ovládanie

Slovo	Definícia
⚠NEBEZPEČENSTVO!	V prípade, ak nebudete postupovať podľa týchto rád, nastáva riziko vážneho zranenia alebo smrti!
⚠UPOZORNENIE!	Upozornenie používateľa o riziku zranenia, pokiaľ sa nedodržiava odporučenie
⚠POZOR!	Rada pre používateľa, že môže dôjsť k poškodeniu zariadenia, ak nebudete postupovať podľa pokynov.
POZNÁMKA:	Všeobecné odporučenie alebo osvedčená metóda

6.1. Brzdy

Ťahacie zariadenie má dve brzdy:

- mechanickú kotúčovú brzdu, ktorá sa ovláda brzdovou páčkou na riadidlách (A) (vľavo)
- a elektrickú brzdu, ktorá sa ovláda pomocou ovládacej páčky na riadidlách (B) (vľavo). Elektrická brzda funguje len vtedy, keď je ťahacie zariadenie zapnuté a pripravené na použitie.

Pred jazdou sa oboznámte s ovládaním, reakciou a brzdnou silou oboch bŕzd.

⚠NEBEZPEČENSTVO!

- Elektrická brzda funguje len vtedy, keď je ťahacie zariadenie zapnuté a pripravené na použitie.
- Maximálny výkon bŕzd dosiahnete iba mechanickou kotúčovou brzdou.
- Silné a náhle použitie bŕzd môže spôsobiť, že spadnete dopredu, čo povedie k možnému zraneniu. Preto sa vždy stabilizujte tým, že budete pevne držať rukoväte oboma rukami.
- Brzdný výkon môže výrazne poklesnúť v niektorej z týchto situácií alebo vo všetkých týchto situáciách:
  - Vyjazdený dezén na pneumatike
  - príliš vysoký alebo príliš nízky tlak v pneumatikách,
  - znečistené a mokré pneumatiky,
  - opotrebované brzdové doštičky,
- Zaistite, aby sa brzdové doštičky a brzdové kotúče neznečistili olejom alebo mazivom. Ak sa tak stane, brzdové doštičky sa musia vymeniť. Brzdový kotúč sa musí odborne odmastiť čističom bŕzd.
- Kotúčová brzda nie je samonastaviteľná, po opotrebovaní brzdových doštičiek sa musí znovu nastaviť. O vykonanie tejto práce požiadajte svojho predajcu.
- Uvedomte si, že stav povrchu zeme môže výrazne ovplyvniť účinnosť brzdenia.
- Brzdná dráha pri brzdení z kopca je dlhšia.
- Brzdný účinok sa výrazne zníži, ak je povrch mokrý, špinavý, piesočnatý, kamenistý, nerovný alebo inak narušený environmentálnymi podmienkami. Najlepšie je vyhnúť sa týmto podmienkam. Ak to nie je možné, prispôsobte svoj štýl jazdy, aby ste predišli riziku možných vážnych nehôd.
- Pred začatím cesty vždy skontrolujte účinnosť bŕzd, aby ste sa uistili, že fungujú správne. Brzdy by mal pravidelne kontrolovať váš predajca a v prípade potreby nastaviť.
- Ak zastavíte na strmom svahu (smerom hore), môže sa stať, že brzda ťahacieho zariadenia nedokáže udržať kombinovanú jednotku kvôli nedostatočnej trakcii na prednom kolese.

6.2. Zapnutie a vypnutie

Ťahacie zariadenie má dva spínače:

- Spínač zapnutia/vypnutia na kryte batérie – vždy ho zapnite ako prvý (pozrite si „Zapnutie a vypnutie batérie“).
- Spínač zapnutia/vypnutia na displeji: stlačením stredného tlačidla „ZAP/VYP“ (na 2 sekundy) môžete zapnúť alebo vypnúť ťahacie zariadenie.
- Svetlá môžete zapnúť podržaním tlačidla „+“ na displeji na 2 sekundy. Na vypnutie znovu stlačte tlačidlo „+“ na 2 sekundy. So svetlami sa zapne alebo vypne aj podsvietenie displeja.

⚠UPOZORNENIE!

- Pred pripojením alebo odpojením vždy vypnite ťahacie zariadenie, aby ste zabránili jeho neúmyselnej činnosti.
- Keď sa ťahacie zariadenie nepoužíva, vypnite ho pomocou prepínača na batérii.

6.3. Výber smeru jazdy

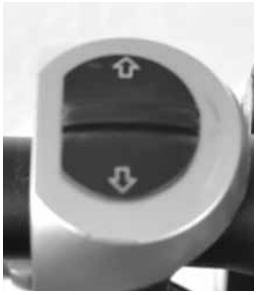

- Smer jazdy môžete zvoliť pomocou prepínača smeru na riadidlách. Keď tento prepínač zatlačíte dopredu v smere jazdy, ťahacie zariadenie sa bude pohybovať dopredu, keď sa aktivuje regulátor rýchlosti.
- Ak chcete zmeniť smer jazdy, ťahacie zariadenie musí zastaviť. Potom zatlačte prepínač smeru dozadu (smer jazdy dozadu). Aktivovaním regulátora rýchlosti sa bude ťahacie zariadenie pohybovať dozadu.

⚠NEBEZPEČENSTVO!

- Smer jazdy sa môže zmeniť len vtedy, keď je zariadenie zastavené. Ovládanie prepínača smeru počas jazdy má účinok, len keď zariadenie stojí.
- Pred každým vyrazením na cestu skontrolujte polohu prepínača smeru, aby nedošlo k neúmyselnému pohybu dozadu (riziko poranenia).
- Pri jazde dozadu dávajte pozor na svoje okolie, aby ste zabránili kolíziám.
- Pripomíname, že riadenie sa chová odlišne, keď idete dozadu v porovnaní s jazdou dopredu. Prudké pohyby riadenia môžu viesť k pádu (riziko zranenia).

6.4. Ovládanie rýchlosti (regulátor)

- Pomocou regulátora rýchlosti (A) môžete ovládať rýchlosť palcom pravej ruky.
- Väčším tlakom sa rýchlosť zvyšuje, menším tlakom rýchlosť klesne.
- Keď regulátor pustíte, rýchlosť klesne a ťahacie zariadenie sa postupne zastaví.

⚠NEBEZPEČENSTVO!

- Vždy prispôsobte svoju rýchlosť vášmu prostrediu, aby ste zabránili zrážkam (riziko zranenia).
- Pred jazdou pri vyšších rýchlostiach sa oboznámte s tým, ako sa táto kombinovaná jednotka správa v zákrutách (riziko zranenia).
- Pred aktiváciou regulátora vždy skontrolujte, či je prepínač smeru nastavený na požadovaný smer jazdy.
- Ťahacie zariadenie vždy vypnite pri pripájaní a odpájaní a tiež, keď sa nepoužíva, aby sa zabránilo náhodnej aktivácii regulátora.

POZNÁMKA:

- Jazda pri maximálnej rýchlosti dlhší čas môže znamenať, že motor bude vystavený extrémnemu tepelnému zaťaženiu. Aby nedošlo k prehriatiu, napájanie sa obmedzí, kým motor znova nedosiahne normálnu prevádzkovú teplotu.

6.5. Výber úrovní pohonu

- Pomocou displeja je možné zvoliť rôzne úrovne pohonu (1, 2, 3), tieto určujú max. dosiahnuteľnú rýchlosť v danej konkrétnej úrovni pohonu.
- Úrovne pohonu sa môžu vybrať pomocou tlačidiel „+“ a „-“ na displeji. Zvolená úroveň pohonu sa zobrazí v pravom hornom rohu displeja.

POZNÁMKA:

- Max. rýchlosť a max. výkon motora sa dosiahne len na úrovni pohonu 3.

6.6. Tempomat

- Pomocou žltého tlačidla (A), ktorý je súčasťou telesa prepínača smeru, sa môže aktuálna rýchlosť ťahacieho zariadenia udržať (tempomat) bez toho, aby ste museli držať regulátor.
- Zrýchlite ťahacie zariadenie na požadovanú rýchlosť a potom stlačte žlté tlačidlo. Ťahacie zariadenie bude teraz udržiavať túto rýchlosť, aj keď regulátor pustíte.
- Opätovným stlačením tlačidla alebo aktivovaním brzdy (mechanickej aj elektrickej brzdy) sa tempomat okamžite vypne.
- Keď je tempomat zapnutý, nie je možné zrýchľovať pomocou regulátora, na tento účel budete musieť tempomat vypnúť.

⚠NEBEZPEČENSTVO!

- Tempomat môže udržiavať nastavenú rýchlosť, len pokiaľ ide o dostupný výkon motora. Ak idete do svahu so zapnutým tempomatom, rýchlosť môže klesnúť.
- Keď pôjdete dolu svahom so zapnutým tempomatom, pokúsi sa udržať nastavenú rýchlosť pomocou elektrickej brzdy motora. V momente, keď je sklon príliš strmý a elektrická brzda už nie je dostatočná, rýchlosť sa zvýši. V prípade potreby budete musieť aktivovať mechanickú brzdu, aby sa zachovala požadovaná rýchlosť.

⚠NEBEZPEČENSTVO!

- Oboznámte sa s tým, ako funguje tempomat pred jeho použitím. Vyskúšajte si jeho zapnutie/vypnutie pri nízkych rýchlostiach.
- Aj pri zapnutom tempomate musíte byť neustále pozorní a byť pripravení brzdiť.
- Osobitnú pozornosť venujte rýchlosti, keď pôjdete z kopca so zapnutým tempomatom. V prípade potreby rýchlosť regulujte ručne pomocou mechanickej brzdy (riziko zranenia).

POZNÁMKA:

- Ak ťahacie zariadenie nebudete používať dlhší čas, odporúčame zariadenie zapnúť každé 4 týždne a nechať koleso otáčať približne 5 minút pri nízkej rýchlosti, aby sa zaručilo, že sa prítomné mazivo roznesie do všetkých ložísk, čím sa zabráni korózii ložísk.

6.7. Funkcie displeja

Výber úrovne pohonu; Zapnutie/vypnutie svetiel

Zapnutie a vypnutie; Výber režimu zobrazenia

Výber úrovne pohonu

- Po zapnutí ťahacieho zariadenia stlačením tlačidla „ZAP/VYP“ na 2 sekundy (pozri aj „Zapnutie a vypnutie“) sa na displeji zobrazí aktuálna rýchlosť na hlavnom displeji a celkový počet kilometrov na doplnkovom displeji. Okrem toho je zobrazená zvolená úroveň pohonu (po zapnutí je predvolená úroveň pohonu 1), ako aj aktuálna kapacita batérie.

6.7.1 Svetlá:

Svetlá je možné zapnúť alebo vypnúť stlačením tlačidla „+“ na 2 sekundy. Zobrazí sa príslušný symbol na displeji (v ľavom hornom rohu).

6.7.2 Kapacita batérie:

Zobrazuje sa pi 20 % krokoch. Keď začne blikať displej batérie, batéria sa musí okamžite nabiť.

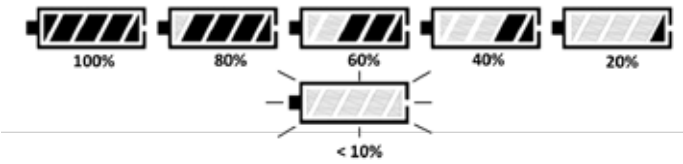

6.7.3 Režim zobrazenia:

Stlačením tlačidla „ZAP/VYP“ môžete vybrať rôzne režimy zobrazenia:

1. Režim zobrazenia: „ODO“ – hlavný displej: Rýchlosť	Prídavný displej: Km spolu
2. Režim zobrazenia: „TRIP“ – hlavný displej: Rýchlosť	Prídavný displej: Km denne
3. Režim zobrazenia: „TIME“ – rýchlosť	Prídavný displej: Čas cesty
4. Režim zobrazenia: „TRIP MAX“ – hlavný displej: max. rýchlosť jazdy	Prídavný displej: Km denne
5. Režim zobrazenia: „TRIP AVG“ – hlavný displej: priemerná rýchlosť	Prídavný displej: Km denne
6. Režim zobrazenia: „Instantaneous power“ – hlavný displej: Rýchlosť	Prídavný displej: Výkon vo wattoch

⚠NEBEZPEČENSTVO!

- Nastavenie vykonávajte, len keď je zariadenie zastavené, nikdy nie počas jazdy.

6.7.4 Zobrazenie kódu poruchy:

Keď elektronika zistí v systéme poruchy, zobrazia sa vo forme kódov porúch na displeji.

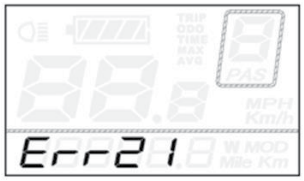

Kód poruchy sa vždy začína písmenami „Err“ a končí sa s dvojmiestnym číslom:

Kód chyby	Definícia
21	Porucha prúdu
22	Porucha regulátora rýchlosti
23	Porucha motora
24	Porucha Hallovho signálu motora
25	Porucha brzdy
30	Porucha komunikácie

Poruchy sa môžu objaviť raz sporadicky. Pri každom reštartovaní zariadenia sa kód poruchy vymaže. Ak by chyba vznikla znova, odporúčame zapísať si kód poruchy a obrátiť sa na predajcu.

6.7.5 Nastavenia:

Môžete otvoriť ponuku nastavení, aby ste mohli vykonať základné nastavenia.

POZNÁMKA:

- Tieto nastavenia je možné vykonať, len keď zariadenie stojí.

1. **Vymazanie počítadla kilometrov:**
stlačte súčasne tlačidlá „+“ a „-“ a držte ich stlačené 2 sekundy. Otvorí sa ponuka „tC“.

Na displeji sa zobrazí „tC-n“, stlačením tlačidla „+“ môžete prepínať medzi „tC-n“ (nevynulujú sa denné kilometre) a „tC-y“ (vynulujú sa denné kilometre). Vyberte „tC-y“, ak chcete vynulovať počítadlo kilometrov a stlačte tlačidlo „ZAP/VYP“ na 2 sekundy, aby ste potvrdili vstup a opustili ponuku.

alebo
Krátko stlačte tlačidlo „ZAP/VYP“ na potvrdenie a prepnutie do nasledujúcej položky ponuky.

2. Nastavenie jasu podsvietenia displeja: na displeji sa teraz zobrazí „bL“ („podsvietenie“) a podsvietenie displeja bude zapnuté.

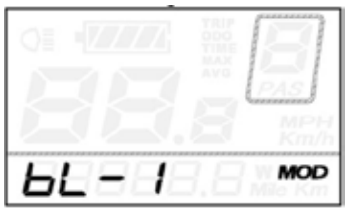

Ak chcete upraviť jas, môžete si vybrať medzi tromi úrovňami jasu (bL-1/ bL-2/bL-3) pomocou tlačidiel „+“ a „-“. Stlačením tlačidla „ZAP/VYP“ na 2 sekundy potvrdíte vstup a opustíte ponuku.

alebo
Krátko stlačte tlačidlo „ZAP/VYP“ na potvrdenie a prepnutie do nasledujúcej položky ponuky.

3. Zmena jednotiek:
Na displeji sa teraz zobrazí „bL“ („podsvietenie“) a podsvietenie displeja bude zapnuté.

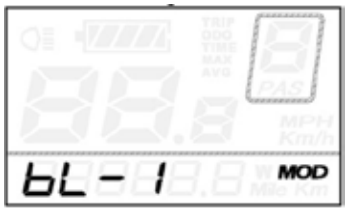

Pomocou tlačidiel „+“ a „-“ môžete prepínať medzi „U-1“ (míle/mph) a „U-2“ (kilometer/km/h). Stlačením tlačidla „ZAP/ VYP“ na 2 sekundy potvrdíte vstup a opustíte ponuku.

7.0 Batéria a nabíjačka

7.1 Úvod

Batéria dodávaná s výrobkom sa môže používať len na pohon Empulse F55 od spoločnosti Sunrise Medical. Nie je možné pripojiť k nej žiadne iné komponenty. Akékoľvek iné použitie si vyžaduje písomné povolenie výrobcu.
V tomto návode na obsluhu sa opisuje iba použitie vyššie uvedenej batérie a zodpovedá stavu techniky v čase tlače.
Výrobca si vyhradzuje právo vykonať zmeny vyplývajúce z ďalšieho vývoja mechaniky, softvéru alebo zákonných požiadaviek. Výrobca považuje použitia vrátane nasledujúcich za nesprávne použitie batérie:

- Používanie batérie, ktoré je v rozpore s pokynmi a odporúčaniami v tomto návode na obsluhu.
- Presiahnutie technických limitov stanovených v tomto návode na obsluhu.
- Technické úpravy batérie.
- Zmeny softvéru batérie.
- Neschválené doplnky alebo používanie batérie.
- Výrobca nepreberá žiadnu zodpovednosť za akékoľvek škody spôsobené nesprávnym používaním batérie.

Slovo	Definícia
⚠**NEBEZPEČENSTVO!**	V prípade, ak nebudete postupovať podľa týchto rád, nastáva riziko vážneho zranenia alebo smrti!
⚠**UPOZORNENIE!**	Upozornenie používateľa o riziku zranenia, pokiaľ sa nedodržiava odporučenie
⚠**POZOR!**	Rada pre používateľa, že môže dôjsť k poškodeniu zariadenia, ak nebudete postupovať podľa pokynov.
POZNÁMKA:	Všeobecné odporučenie alebo osvedčená metóda

7.2 Bezpečnostné pokyny týkajúce sa batérie a nabíjačky

⚠UPOZORNENIE!

Pred zapnutím batérie a pred začatím procesu nabíjania si prečítajte a dodržiavajte nasledujúce bezpečnostné pokyny a opatrenia.

⚠NEBEZPEČENSTVO!

- Nedodržiavanie bezpečnostných opatrení a pokynov môže mať za následok poškodenie výrobku alebo úraz elektrickým prúdom, vznik požiaru alebo závažné zranenia.
- Lítium-iónová batéria obsahuje chemické látky, ktoré môžu spôsobiť nebezpečné reakcie, ak sa budú ignorovať tieto špecifikované bezpečnostné pokyny.

⚠POZOR!

Výrobca nenesie žiadnu zodpovednosť za poškodenie vyplývajúce z nedodržania týchto pokynov.

Bezpečnostné pokyny a opatrenia týkajúce sa používania batérie:

⚠UPOZORNENIE!

- Pred prvým použitím sa musí batéria úplne nabiť.
- Batéria sa môže používať len pri teplotách od -20 °C do 60 °C.
- Batéria sa nesmie vystaviť teplu (napr. radiátory) alebo požiaru. Vystavenie nadmernému teplu môže viesť k výbuchu batérie.
- V (nepravdepodobnom) prípade prehriatia batérie alebo zachvátenia požiaru musíte zabezpečiť, aby batéria neprišla do styku s vodou alebo inými kvapalinami. Jediným vhodným hasiacim prostriedkom, ktorý odporúčajú výrobcovia batériových článkov, je piesok.
- Batériu nabite podľa možnosti po každom použití.
- Na použitie na akýkoľvek iný účel okrem účelu určeného spoločnosťou Sunrise Medical budete potrebovať písomné povolenie výrobcu.
- Batéria sa nesmie otvárať ani rozoberať. Nesprávne otvorenie alebo úmyselné zničenie batérie znamená nebezpečenstvo vážneho zranenia. Okrem toho sa otvorením batérie zruší akýkoľvek nárok na záruku.
- Nikdy nepripájajte kontakty batérie v nabíjacej zásuvke ku kovovým predmetom alebo dbajte na to, aby sa kontakty nikdy nedostali do styku s kovovými predmetmi (napríklad kovovými pilinami).
- Ak je nabíjacie zásuvka znečistená, vyčistite ju čistou a suchou handričkou.
- Batériu nikdy neponárajte do vody.
- Životnosť batérie závisí okrem iného od miesta jej skladovania. Preto nikdy nenechávajte batériu na horúcich miestach dlhšiu dobu. Najmä batožinový priestor auta zaparkovaného na slnku používajte skôr na prepravu než na skladovanie.
- Batéria sa nesmie vystaviť mechanickému nárazu. Ak by k tomu však došlo, batériu musí skontrolovať výrobca. Kontaktujte vášho servisného zástupcu. Poškodenú batériu nesmiete ďalej používať.
- Ak je batéria poškodená alebo chybná, musí sa vybrať a skontrolovať. Obráťte sa na špecializovaného predajcu a prediskutujte s ním ďalšie kroky, pokiaľ ide o vrátenie a opravu. Chybná/poškodená batéria sa nesmie znovu použiť ani otvoriť.
- Vždy dbajte na to, aby bola batéria udržiavaná v čistote a suchu.
- Batériu nabíjajte na podklade odolnom voči ohňu a teplu. Do blízkosti batérie nepokladajte ľahko horľavé alebo horľavé predmety.
- Nesprávna manipulácia môže spôsobiť prehriatie, požiar alebo explóziu.

Bezpečnostné pokyny a opatrenia týkajúce sa skladovania batérie:

⚠UPOZORNENIE!

- Batériu chráňte hneď po odpojení od nabíjačky alebo motora batérie. Nikdy nedovoľte, aby sa do batérie dostali vlhkosť alebo cudzie častice (napr. kovové úlomky, malé klince, piliny, alebo iné vodivé kovy).
- Batériu počas skladovania nevystavujte vlhkosti akéhokoľvek druhu (voda, dažďová voda, sneh atď.).
- Pred uskladnením batériu nabite a kontrolujte jej stav nabitia každé 3 mesiace.
- Batériu skladujte na chladnom a suchom mieste, kde je zabezpečená pred poškodením a neoprávneným prístupom.
- Na dosiahnutie optimálnej životnosti batérie ju skladujte pri teplote od 5 °C do 25 °C a pri vlhkosti 0 % až 80 %.
- Batériu neuchovávajte na miestach, kde teplota presahuje 45 °C alebo je nižšia ako -20 °C.
- Nevystavujte batériu priamemu slnečnému žiareniu.
- Keď sa batéria nepoužíva, nabíjajte ju aspoň každých 12 týždňov, aby ste predišli poškodeniu.

Bezpečnostné pokyny a opatrenia týkajúce sa procesu nabíjania:

⚠UPOZORNENIE!

- Batériu nabíjajte len vo vetranom, suchom a bezprašnom prostredí.
- Batériu nenabíjajte v prítomnosti alebo blízkosti horľavých kvapalín alebo plynov.
- Batériu počas nabíjania nevystavujte vlhkosti akéhokoľvek druhu (voda, dažďová voda, sneh atď.).
- Proces nabíjania nevykonávajte v miestnostiach, kde môže vlhkosť ovplyvniť batériu.
- Batéria sa môže nabíjať len pri teplotách od 0 °C do 40 °C. Ak sa pokúsite vykonať proces nabíjania mimo tohto rozsahu teplôt, mechanizmus batérie automaticky vypne proces nabíjania.
- Na nabíjanie batérie používajte len určenú nabíjačku batérie. Príslušné informácie vám poskytne špecializovaný predajca.

⚠NEBEZPEČENSTVO!

- Použitie nevhodnej nabíjačky batérií môže viesť k poruche a spôsobiť, že batéria bude mať obmedzenú životnosť. Hrozí tiež nebezpečenstvo požiaru a výbuchu.
- Po dokončení procesu nabíjania najprv odpojte nabíjačku od sieťovej zásuvky a potom ju odpojte od batérie.
- Počas nabíjania batérie zabezpečte primeranú cirkuláciu vzduchu. V zásade batériu nabíjajte len pod dohľadom.
- Poškodené batérie sa nesmú znovu nabíjať ani používať.
- Poškodené nabíjačky batérií (poškodenie zástrčky, krytu, kábla) sa nesmú používať.

Bezpečnostné informácie a opatrenia týkajúce sa spôsobu prepravy a dodania batérie:

⚠UPOZORNENIE!

- V batérii sa používajú lítium-iónové články. Preprava a expedícia batérie preto podliehajú všetkým platným zákonným požiadavkám, ktoré musia byť prísne dodržané. Napríklad chybná batéria sa nikdy nesmie prepravovať lietadlom.
- Ak je vaša batéria chybná, odneste ju osobne špecializovanému predajcovi, pretože preprava lítium-iónových batérií poštou alebo iným dopravcom podlieha prísnym pravidlám a predpisom. Opäť odporúčame, aby ste sa obrátili na svojho špecializovaného predajcu.
- Keďže dopravné predpisy sa môžu každoročne meniť, skôr než vyrazíte na cestu, dôrazne vám odporúčame poradiť sa s prevádzkovateľom ciest, leteckou alebo lodnou spoločnosťou, aby ste sa dozvedeli o aktuálnych platných nariadeniach. Chybná batéria sa nesmie vziať do lietadla ani vložiť do batožiny.

POZNÁMKA:

- Ak je batéria namontovaná na ťahacom zariadení počas prepravy, uplatňujú sa menej prísne prepravné predpisy v súlade s UN3171.
- Odložte si obal batérie pre prípad, že ju budete potrebovať prepraviť.
- Pred odoslaním sa poraďte so svojím špecializovaným predajcom.

Bezpečnostné informácie a opatrenia týkajúce sa nabíjačky:

⚠UPOZORNENIE!

- Pred začatím procesu nabíjania si prečítajte a dodržiavajte všetky pokyny a bezpečnostné opatrenia priložené k nabíjačke a nasledujúce bezpečnostné opatrenia a bezpečnostné informácie.
- Na nabíjanie batérie používajte len určenú nabíjačku batérie. Príslušné informácie vám poskytne špecializovaný predajca.
- Po dokončení procesu nabíjania odporúčame najprv odpojiť nabíjačku od sieťovej zásuvky a potom ju odpojiť od batérie.
- Nabíjačku počas nabíjania nevystavujte vlhkosti akéhokoľvek druhu (voda, dažďová voda, sneh atď.).
- Proces nabíjania nevykonávajte v miestnostiach, kde môže vlhkosť ovplyvniť nabíjačku.
- Nezabudnite na kondenzáciu. Ak sa nabíjačka prenesie z chladnej miestnosti do teplej miestnosti, môže sa vytvoriť kondenzácia. V tomto prípade nepoužívajte nabíjačku, kým kondenzácia úplne nezmizne. Nezabudnite, že to môže trvať niekoľko hodín.
- Nabíjačku nikdy neprenášajte za jej napájací kábel ani nabíjací kábel.
- Pri odpájaní nabíjačky zo sieťovej zásuvky nikdy neťahajte za napájací kábel.
- Kábel a zástrčku nikdy nevystavujte tlaku. Nadmerné natiahnutie alebo ohnutie kábla, pricviknutie kábla medzi stenou a okenným rámom alebo kladenie ťažkých predmetov na kábel či zástrčku môže viesť k úrazu elektrickým prúdom alebo požiaru.
- Napájací kábel a priložený nabíjací kábel položte tak, aby nikto nemohol na ne stúpiť alebo o ne zakopnúť a aby oba káble boli chránené pred akýmikoľvek inými škodlivými účinkami, alebo namáhaním.
- Nabíjačku nepoužívajte, ak je poškodený napájací kábel, nabíjací kábel alebo zástrčky pripojené ku káblom. Poškodené časti musí okamžite vymeniť autorizovaný špecializovaný predajca.
- Nabíjačku nepoužívajte ani nerozoberajte, keď bola zasiahnutá tvrdým úderom, spadla alebo bola inak poškodená.
- Nabíjačku nesmú používať deti.
- Nikdy sa nepokúšajte nabíjačku rozoberať alebo upravovať.
- Nabíjačku počas procesu nabíjania nezakrývajte ani neumiestňujte na ňu žiadne predmety.
- Svorky nabíjacej zástrčky nikdy nespájajte so žiadnymi kovovými predmetmi.
- Uistite sa, že zástrčka je pevne vložená do zásuvky.
- Zástrčiek sa nikdy nedotýkajte mokrými rukami.
- Nepoužívajte zástrčku nabíjačky alebo sieťovú zástrčku, ak sú mokré alebo špinavé. Pred vložením vyčistite zástrčku pomocou suchej handričky.

7.3. Poznámky k preprave v lietadlách

Preprava lítium-iónových batérií v lietadlách alebo zobratie si ich so sebou na palubu lietadla je prísne regulované. Usmernenia sa môžu líšiť v závislosti od leteckej spoločnosti. V každom prípade sa pred prepravou alebo odoslaním zariadenia, v ktorom sa používajú lítium-iónové batérie, obráťte na leteckú spoločnosť alebo dopravcu.

⚠UPOZORNENIE!

- Batéria v zariadení Empulse F55 obsahuje lítium-iónové články. V prípade odoslania alebo prepravy musíte dodržiavať príslušné právne pokyny.
- Pokyny pre zasielanie lítium-iónových batérií alebo prepravu v lietadlách sa môžu zmeniť. Kontaktujte leteckú spoločnosť alebo prevádzkovateľa ciest, aby ste získali informácie o aktuálnych usmerneniach pred začatím cesty alebo leteckej prepravy.
- Chybné batérie sa za žiadnych okolností nemôžu prepravovať v lietadlách.
- Ak je batéria chybná, obráťte sa na svojho predajcu a zistite, ako postupovať. V tomto prípade sa na prepravu nebezpečných výrobkov uplatňujú osobitné podmienky.
- V každom prípade batériu na účel prepravy vypnite a kontakty na spodnej strane batérie chráňte pred skratom.

7.4. Zapnutie a vypnutie batérie

Batéria má vypínač zap/vyp na kryte (A). Prúd bude tiecť len vtedy, keď bude batéria zapnutá. Ťahacie zariadenie je možné zapnúť len vtedy, ak je zapnutá batéria.
Postup pri zapnutí:

- Stlačte tlačidlo na kryte batérie. Tlačidlo zacvakne na miesto mierne pod úroveň krytu.
- Na vypnutie musíte znova stlačiť toto tlačidlo.

POZNÁMKA:

- Keď ťahacie zariadenie nepoužívate vždy vypnite batériu. Takto zaručíte, že nebude prúdiť žiadny prúd a riziko samovybíjania batérie je čo najmenšie.

⚠UPOZORNENIE!

- Pred vybratím ťahacieho zariadenia vždy vypnite batériu.

7.5. Zobrazenie stavu nabitia batérie

Batéria má integrovaný displej stavu nabitia. Je namontovaný na prednej strane batérie. Pomocou tohto displeja môžete rýchlo a jednoducho skontrolovať stav nabitia batérie.

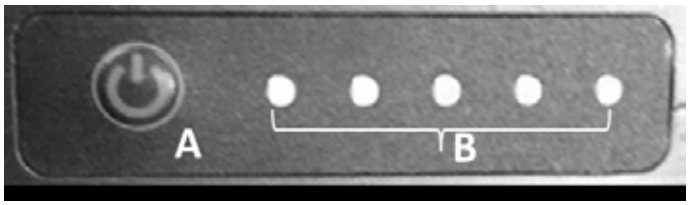

- Stlačte tlačidlo (A) vedľa displeja stavu nabitia.
- 5 zelená LED (B) znamená 100 % nabitá, 4 LED = 80 %, 3 LED = 60 %, 2 LED = 40 %, 1 LED = 20 %
- Po cca 60 sekundách sa displej vypne.

POZNÁMKA:

- V prípade dlhšieho obdobia skladovania môže batéria prejsť do režimu hlbokého spánku, aby sa zabránilo samovybíjaniu. Na obnovu prevádzky musíte stlačiť raz tlačidlo vedľa displeja stavu nabitia.

7.6. Odpojenie batérie

- Batériu možno vybrať na účely nabíjania alebo ako ochranu pred krádežou.
- Aby sa predišlo neoprávnenému odstráneniu batérie, batéria je k držiaku pripevnená pomocou zámku.
- Postup vybratia batérie:
  - Vypnite batériu (pozrite si „Zapnutie a vypnutie batérie“).
  - Pomocou kľúča odomknite zámok. Kľúč vložte do zámku a otočte ho o 90° proti smeru hodinových ručičiek až na doraz. Nechajte ho v tejto polohe.
  - Batériu teraz možno nakloniť doprava (v smere jazdy). Batériu držte navrchu a zatlačte ju do strany.
- Pri pripájaní vložte spodnú časť batérie do spodnej dosky držiaka batérie a potom jemne zatlačte hornú časť batérie k držiaku batérie a zatlačte doľava (v smere jazdy), kým batéria nezacvakne do držiaka batérie.

POZNÁMKA:

- Ťahacie zariadenie sa dodáva s dvomi rovnakými kľúčmi. Kľúče vždy skladujte oddelene a poznačte si číslo kľúča.

7.7. Nabíjanie batérie

Pred prvým použitím batériu úplne nabite. Kapacita batérie pri dodaní je vo všeobecnosti 30 %. Batériu je možné nabíjať na akúkoľvek kapacitu bez toho, aby sa nepriaznivo ovplyvnila jej životnosť. Batéria dosahuje maximálnu životnosť, keď sa nabíja pri teplote okolia od +10 °C do +30 °C.

- Batériu je možné na nabíjanie vybrať, ale môže sa nabíjať aj, keď je vložená v ťahacom zariadení.
- Na nabíjanie pripojte batériu k nabíjačke dodanej s výrobkom. Odstráňte gumové zátky z nabíjacej zásuvky batérie a potom zastrčte nabíjaciu zástrčku do nabíjacej zásuvky a dotiahnite uzavretú maticu.
- Teraz zapojte sieťovú zástrčku nabíjačky do zásuvky.
- Počas procesu nabíjania sa LED indikátor na nabíjačke rozsvieti načerveno.
- Keď je batéria úplne nabitá, LED indikátor na nabíjačke sa zmení na zelenú.
- LED indikátory stavu nabitia batérie na displeji zobrazujú aj aktuálny stav nabitia batérie.

POZNÁMKA:

- Pred vložením zástrčky do zásuvky dbajte na to, aby boli obidve súčasti čisté a neboli na nich žiadne kovové častice. Ak zistíte takéto častice, na ich odstránenie použite suchú a čistú handričku.
- Počas procesu nabíjania sa ťahacie zariadenie nemôže používať.

⚠UPOZORNENIE!

- Proces nabíjania sa automaticky ukončí hneď po úplnom nabití batérie. Tým sa zabráni jej prebitiu.
- Nenechávajte nabíjačku pripojenú k sieťovej zásuvke dlhšie, ako je potrebné.
- Po dokončení procesu nabíjania najprv odpojte nabíjačku od sieťovej zásuvky a potom ju odpojte od batérie.
- Pred použitím zariadenia vždy skontrolujte stav nabitia batérie.
- Batéria by mala byť pred použitím úplne nabitá, aby poskytovala motorizovanú podporu po celý čas.
- Batéria sa môže nabíjať len v suchej miestnosti pri teplotách od 0 °C do 40 °C.
- Batériu odporúčame úplne nabiť pred dlhším obdobím uskladnenia, napr. pred zimnou prestávku, a pravidelne ju nabíjať (pribl. každých 12 týždňov).

7.8 Záruka na batériu:

Záruky na akumulátory sú v závislosti na obdobiach určených výrobcom. Väčšina z týchto záruk však podlieha doložke o opotrebovaní a ak skutočne opotrebujete batérie za 12 mesiacov, nebude možné získať náhradu v rámci záruky.

8.0 Údržba a riešenie problémov

Ťahacie zariadenie je vybavené 21,59 cm alebo 35,56 cm hnacím kolesom.

V prípade 35,56 cm hnacích kolies sa uistite, že v pneumatikách je vždy odporúčaný tlak, pretože to bude mať významný vplyv na jazdné vlastnosti. Ak bude tlak v pneumatikách príliš nízky, pohyb a manévrovateľnosť sa sťažia vzhľadom na zvýšený valivý odpor, a tým sa zvýši tiež veľkosť požadovaného úsilia.

Optimálny tlak v pneumatikách (zvyčajne 3 – 4 bary) je vyznačený na boku pneumatiky.

8.1. Montáž a oprava pneumatiky (35,56 cm):

POZNÁMKA:

21,59 cm koleso má pevnú gumenú pneumatiku. Ak potrebujete vymeniť pneumatiky, obráťte sa na svojho predajcu.

- Vypnite batériu a opatrne ju vyberte z ťahacieho zariadenia.
- Odpojte kábel, ktorý spája hnacie koleso s ťahacím zariadením. Dbajte na to, aby sa do zástrčky nedostali nečistoty ani vlhkosť a kontakty čistite čistou, suchou handričkou. Na čistenie kontaktov nepoužívajte mazací ani penetračný olej.
- Hnacie koleso vyberiete tak, že uvoľníte matice, ktoré sa používajú na priskrutkovanie hnacieho kolesa na vidlicu na oboch stranách a potom stiahnete hnacie koleso dole z vidlice.
- Teraz pomocou dvoch plastových páčok na pneumatiky stiahnite pneumatiky z ráfika.

Pred montážou nového plášťa:

- Skontrolujte základňu ráfika a vnútornú stenu pneumatiky, či sa na nich nenachádzajú cudzie telesá a v prípade potreby dôkladne vyčistite.
- Skontrolujte stav pásky do ráfika, najmä pri otvore pre ventil. Len dobre priliehajúca, silná páska do ráfika ponúka dlhodobú ochranu pred poškodením vnútorného plášťa otrepmi a ostrými koncami špíc.

Pri montáži postupujte podľa pokynov v opačnom poradí.

⚠NEBEZPEČENSTVO!

- Pre matice kolies na ľavej a pravej strane vidlice sa musí používať správny krútiaci moment (40 Nm).
- Po montáži znovu skontrolujte tlak v pneumatikách.

8.2. Pravidelná údržba

Ťahacie zariadenie je pri používaní vystavené vysokým úrovniam namáhania a vyžaduje si pravidelné kontroly, aby bola zaručená vaša bezpečnosť.

⚠NEBEZPEČENSTVO!

Pravidelne vykonávajte vizuálnu kontrolu/údržbu, ako je opísané nižšie, aspoň každé 4 týždne, v ideálnom prípade vždy pred vyrazením na cestu:

- Uistite sa, že sú všetky skrutky a upevňovacie prvky zaistené.
- Vykonajte funkčnú a bezpečnostnú kontrolu všetkých svetiel (ak sú namontované).
- Vykonajte funkčnú/bezpečnostnú kontrolu pripojovacieho systému (ťahacie zariadenie a invalidný vozík), aby ste sa uistili, že sú bezpečné a skontrolujte, či nie sú opotrebované.
- Skontrolujte brzdové doštičky na opotrebenie a či brzdy fungujú správne. Kotúčovú brzdu musí znovu nastaviť/pravidelne udržiavať predajca.
- Skontrolujte funkciu kotúčovej brzdy (v prípade potreby dajte svojmu predajcovi vymeniť káble a brzdové doštičky).
- Vizuálne skontrolujte vidlicu a pomocný rám na poškodenie (napr. praskliny, korózia, deformácia atď.).
- Vizuálne skontrolujte rám invalidného vozíka a zadné rúrky na poškodenie (napr. praskliny, deformácia atď.).
- Skontrolujte pneumatiky (behúň, praskliny, poškodenia) a v prípade potreby vymeňte.
- Skontrolujte napnutie špíc a či nie sú poškodené ráfiky a náboje všetkých kolies (ako aj kolesá invalidného vozíka).
- Skontrolujte všetky káble a elektrické konektory.
- Skontrolujte, či sú hlava riadenia a riadidlá zaistené.

8.3. Elektrický systém

Ak sa objavia kódy porúch alebo elektrický systém ťahacieho zariadenia nefunguje tak, ako by mal:

- Obráťte sa na svojho predajcu.
- Stlačte tlačidlo na displeji stavu nabíjania, aby ste v prípade potreby prebudili batériu z „režimu hlbokého spánku“.
- Zapnite ťahacie zariadenie a rukou ho zatlačte 1 m dopredu – znovu skontrolujte, či funguje.
- Vypnite batériu a opatrne ju vyberte z ťahacieho zariadenia.
- Skontrolujte všetky voľne prístupné pripojenia zástrčiek na nečistoty alebo vlhkosť. V prípade potreby vyčistite kontakty čistou suchou handričkou. V prípade potreby použite sprej na kontakty, ale za žiadnych okolností nepoužívajte na čistenie kontaktov mazací alebo penetračný olej.

9.0 Technické parametre

Všeobecné údaje	
Operačné napätie	36 V
Dojazd	do 30 km*
Max. Možnosti rýchlosti	6 k/h; voliteľné 10/15 km/h (rýchlosť sa môže regulovať v 3 úrovniach)
Výkon pri jazde do svahu (menovitý)	do 11 % (6°)
Normy týkajúce sa horľavosti	testované v súlade s normou EN 12184 a podriadenou normou EN 1021-2
Max. nosnosť	110 kg
Celková váha	Od 13 kg
Max. rozmery	1 040 mm × 600 mm × 840 mm (výška × šírka × hĺbka). Celkové rozmery invalidného vozíka s ťažným zariadením môžu presiahnuť rozmery samotného invalidného vozíka o 765 mm (na dĺžku) a 130 mm (na šírku).

Výmena motora:		
Veľkosť kolesa	**14”**	**8,5”**
Menovité napätie	36 V	36 V
Max. prúd	15 A	15 A
Výkon	300 W (menovitý) 400 W (max)	350 W (menovitý) 400 W (max)
Maximálny krútiaci moment	23 Nm	13 NM
Trieda ochrany	IP44	IP44
Hluk motora	max. 65 +/-5 dBA vo vzdialenosti 1 m	max. 65 +/-5 dBA vo vzdialenosti 1 m
Záruka	2 roky	2 roky

Údaje o batérii	
Typ batérie	Lítium-iónová
Menovité napätie	36 V
Kapacita	8,1 Ah
Elektrický výkon	291,6 Wh
Vybíjací prúd	20 A max.
Čas nabíjania	4,0 – 5 h (pri nabíjacom prúde pribl. 2 A)
Rozsah teploty nabíjania	10 - 45°C
Prevádzková teplota	-25 °C až 50 °C
Rozsah skladovacích teplôt	-40 °C až 65 °C
Maximálny počet nabíjacích cyklov	1000
Trieda ochrany	IP54
Záruka	1 rok
Zobraziť	Stav nabitia
Funkcie	Vypínač zap/vyp; uzamknuteľný
Hmotnosť batérie:	2 kg

Nabíjačka akumulátora	
Vstup	100 – 240 V AC
Napätie na konci nabíjania	42 V
Nabíjací prúd	2,0 A
Trieda ochrany	IPx4

Riadiace zariadenie	
Menovité napätie	36 V
Max. prúd	15 A
Trieda ochrany	IP54

Zobraziť	
Zobrazenia	Stav nabitia batérie Úroveň pohonu Prejdená vzdialenosť Aktuálna rýchlosť v km/h Aktuálny výkon motora vo wattoch
Funkcia	Výber úrovne pohonu 1, 2, 3
Trieda ochrany	IP65

Regulátor rýchlosti ovládaný palcom	
Trieda ochrany	IPX5

Brzda ovládaná palcom	
Trieda ochrany	IPX5

Riadiaca jednotka dopredu/dozadu, tempomat	
Trieda ochrany	IPX4

Mechanická brzda	
Trieda ochrany	IP76

10.0 Poznámky k skladovaniu

Akumulátor:

- Batériu chráňte hneď po odpojení od nabíjačky alebo motora batérie. Nikdy nedovoľte, aby sa do batérie dostali vlhkosť alebo cudzie častice (napr. kovové úlomky, malé klince, piliny, alebo iné vodivé kovy).
- Vyhnite sa skladovaniu vo vlhkých oblastiach, aby sa zabránilo korózii na kontaktoch zástrčky.
- Batériu počas skladovania nevystavujte vlhkosti akéhokoľvek druhu (voda, dažďová voda, sneh atď.).
- Pred uskladnením batériu nabite a kontrolujte jej stav nabitia každé 3 mesiace.
- Batériu skladujte na chladnom a suchom mieste, kde je zabezpečená pred poškodením a neoprávneným prístupom.
- Na dosiahnutie optimálnej životnosti batérie ju skladujte pri teplote od 5 °C do 25 °C a pri vlhkosti 0 % až 80 %.
- Batériu neuchovávajte na miestach, kde teplota presahuje 45 °C alebo je nižšia ako -20 °C.
- Nevystavujte batériu priamemu slnečnému žiareniu.
- Keď sa batéria nepoužíva, nabíjajte ju aspoň každých 12 týždňov, aby ste predišli poškodeniu.

Ťahacie zariadenie:

- Ťahacie zariadenie skladujte na suchom mieste, chránenom pred dažďom a snehom.
- Počas dlhodobého skladovania zakryte ťahacie zariadenia, aby ste ho chránili pred prachom.
- Neskladujte ťahacie zariadenie pri teplotách nad 60 °C alebo pod -20 °C.
- Ak ťahacie zariadenie nebudete používať dlhší čas, odporúčame zariadenie zapnúť každé 4 týždne a nechať koleso otáčať približne 5 minút pri nízkej rýchlosti, aby sa zaručilo, že sa prítomné mazivo roznesie do všetkých ložísk, čím sa zabráni korózii ložísk.
- Po dlhom období skladovania skontrolujte, či brzdy fungujú, a pred vyrazením na cestu skontrolujte stav pneumatík.

11.0 Čistenie a hygiena

Čistenie:

- Ťahacie zariadenie by sa malo pravidelne čistiť a po každej väčšej ceste bežne dostupnými čistiacimi prostriedkami pre domácnosť a trochou vody.
- V prípade potreby používajte len trochu vody.
- Displej, batéria a všetky ostatné elektronické súčiastky sa môžu čistiť len navlhčenou (nie mokrou) handričkou.
- Hnacie koleso sa môže čistiť mäkkou hubkou alebo mäkkou kefkou.
- Svorky na invalidnom vozíku a pripojovací systém sa môžu čistiť vodou, mäkkou hubkou alebo mäkkou kefkou (odporúča sa po každej jazde).
- Po vyčistení môžete použiť penetračný olej (napr. Ballisto WD 40, Caramba atď.) na premazanie pohyblivých častí pripojovacieho mechanizmu.

⚠POZOR!

- Na čistenie pomôcky nikdy nepoužívajte paru alebo vysoký tlak.
- Nikdy nepoužívajte žiadne abrazívne čistiace prostriedky alebo agresívne, kyselinové čistiace prostriedky.
- Zaistite, aby sa voda nedostala do styku s elektrickými konektormi.

Hygiena pri opakovanom použití:

- Keď sa má prídavný bicykel opätovne použiť, musí sa starostlivo pripraviť, utrieť a ošetriť dezinfekčným prostriedkom na všetkých povrchoch, ktoré by mohli prísť do kontaktu s používateľom. Použite tekutý dezinfekčný prostriedok na báze alkoholu, ktorý je vhodný pre zdravotnícke pomôcky a zariadenia. Dbajte prosím na pokyny výrobcu, čo sa týka dezinfekčného prostriedku, ktorý používate.

12.0 Likvidácia a recyklácia

POZNÁMKA: Ťahacie zariadenie nemusí byť vaším majetkom, ak vám bolo poskytnuté v rámci charity alebo prenajaté zdravotnou poisťovňou. Ak ho viac nepotrebujete, pri jeho vrátení postupujte podľa pokynov organizácie, ktorá vám ťahacie zariadenie dala k dispozícii.

Elektrické a elektronické zariadenia sa musia likvidovať oddelene od bežného domového odpadu na špecializovaných štátom poskytnutých miestach. Správna likvidácia a separovaný zber použitých spotrebičov slúži na predchádzanie možnému poškodeniu zdravia a životného prostredia. Je to požiadavka na opätovné využitie a recykláciu použitých elektrických a elektronických zariadení.

Podrobné informácie o likvidácii vášho použitého zariadenia môžete získať od miestneho orgánu, služby likvidácie odpadu, špecializovaného predajcu, od ktorého ste výrobok zakúpili, alebo vášho predajného kontaktu.

Tieto informácie sa vzťahujú len na zariadenia, ktoré sa inštalujú a predávajú v krajinách Európskej únie a ktoré podliehajú európskej smernici 2002/96/ES. V krajinách mimo Európskej únie sa na likvidáciu elektrického a elektronického odpadu vzťahujú odchylné podmienky.

Použité materiály:

V nasledujúcej časti sa nachádza popis materiálov použitých na ťahacie zariadenie, pokiaľ ide o likvidáciu alebo recykláciu ťahacieho zariadenia a jeho obalu. V súvislosti s likvidáciou alebo recykláciou môžu byť v platnosti aj osobitné miestne predpisy, tieto sa musia pri likvidácii ťahacieho zariadenia zohľadniť. (Môže to zahŕňať čistenie alebo dekontamináciu ťahacieho zariadenia pred likvidáciou).

Hliník:	Kolesá, rúrka riadenia, časti rámu, hlavná brzdová páka, riadidlá, zaisťovacie svorky
Oceľ:	Rám a pomocný rám, vidlica
Plasty:	Rukoväte, zástrčky, časti krytov a pneumatiky.
Balenie:	Vyrobené z mäkkého polyetylénu, lepenky
Akumulátor:	Lítium-iónová batéria (nebezpečný výrobok)

Podrobnejšie informácie sú uvedené v časti o batériách.

13.0 Štítok výrobcu

Typový štítok sa nachádza na ráme, ako aj na štítku v návode na obsluhu. Štítok výrobcu uvádza presný popis modelu a iné technické špecifikácie. Pri objednávke náhradných dielov alebo pri podaní sťažnosti poskytnite prosím nasledujúce informácie:

VZOR

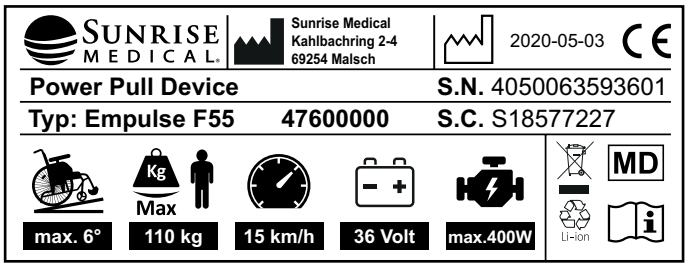

Empulse F55 XXXXX-XXX	Názov výrobku/Číslo SKU.
	Maximálny bezpečný sklon závisí od nastavenia invalidného vozíka/prídavného bicykla, držania tela a fyzických schopností používateľa.
	Maximálne zaťaženie.
CE	CE značka
	Návod na používanie
	Nepodrobené „crash testom“
MD	Zdravotnícka pomôcka
XX.XX.XXXX	Dátum výroby.
SN F55XXXXXX	Sériové číslo

Keďže sme odhodlaní neustále zlepšovať konštrukciu našich invalidných vozíkov a prídavných bicyklov, špecifikácie produktov sa môžu mierne odlišovať od ilustrovaných príkladov. Všetky hmotnosti/rozmery a údaje o výkone sú približné a poskytujú sa len pre usmernenie.
Všetky výrobky spoločnosti Sunrise Medical sú v súlade s nariadením o zdravotníckych pomôckach (2017/745).

CE Všetky prídavné bicykle sa musia používať v súlade s pokynmi výrobcu.

Sunrise Medical GmbH
Kahlbachring 2-4
69254 Malsch/Heidelberg
Deutschland
Tel.: +49 (0) 7253/980-0
Fax: +49 (0) 7253/980-222
kundenservice@sunrisemedical.de
www.SunriseMedical.de

Sunrise Medical S.r.l.
Via Riva, 20 – Montale
29122 Piacenza
Italia
Tel.: +39 0523 573111
Fax: +39 0523 570060
www.SunriseMedical.it

Sunrise Medical AG
Erlenauweg 17
CH-3110 Münsingen
Schweiz/Suisse/Svizzera
Fon +41 (0)31 958 3838
Fax +41 (0)31 958 3848
www.SunriseMedical.ch

Sunrise Medical AS
Delitoppen 3
1540 Vestby
Norge
Telefon: +47 66 96 38 00
post@sunrisemedical.no
www.SunriseMedical.no

Sunrise Medical AB
Neongatan 5
431 53 Mölndal
Sweden
Tel.: +46 (0)31 748 37 00
post@sunrisemedical.se
www.SunriseMedical.se

MEDICCO s.r.o.
H – Park, Heršpická 1013/11d,
625 00 Brno
Czech Republic
Tel.: (+420) 547 250 955
Fax: (+420) 547 250 956
www.medicco.cz
info@medicco.cz
Bezplatná linka 800 900 809

Sunrise Medical Aps
Mårkærvej 5-9
2630 Taastrup
Denmark
+45 70 22 43 49
info@sunrisemedical.dk
Sunrisemedical.dk

Sunrise Medical Australia
11 Daniel Street
Wetherill Park NSW 2164
Australia
Ph: +61 2 9678 6600
Email: enquiries@sunrisemedical.com.au
www.SunriseMedical.com.au

Sunrise Medical
North American Headquarters
2842 Business Park Avenue
Fresno, CA, 93727, USA
(800) 333-4000
(800) 300-7502
www.SunriseMedical.com

Letmo SK, s.r.o.
Mládežnícka 8
Banská Bystrica
974 04

www.letmo.sk
info@letmo.sk

CE

SUNRISE MEDICAL

Sunrise Medical GmbH
Kahlbachring 2-4
69254 Malsch/Heidelberg
Deutschland
Tel.: +49 (0) 7253/980-0
Fax: +49 (0) 7253/980-222
www.SunriseMedical.de

Sunrise Medical
Thorns Road
Brierley Hill
West Midlands
DY5 2LD
England
Phone: 0845 605 66 88
Fax: 0845 605 66 89
www.SunriseMedical.co.uk

Sunrise Medical S.L.
Polígono Bakiola, 41
48498 Arrankudiaga – Vizcaya
España
Tel.: +34 (0) 902142434
Fax: +34 (0) 946481575
www.SunriseMedical.es

Sunrise Medical Poland
Sp. z o.o.
ul. Elektronowa 6,
94-103 Łódź
Polska
Telefon: + 48 42 275 83 38
Fax: + 48 42 209 35 23
E-mail: pl@sunrisemedical.de
www.Sunrise-Medical.pl

Sunrise Medical B.V.
Groningenhaven 18-20
3433 PE NIEUWEGEIN
The Netherlands
T: +31 (0)30 – 60 82 100
F: +31 (0)30 – 60 55 880
E: info@sunrisemedical.nl
www.SunriseMedical.nl

Sunrise Medical HCM B.V.
Vossenbeemd 104
5705 CL Helmond
The Netherlands
T: +31 (0)492 593 888
E: customerservice@sunrisemedical.nl
www.SunriseMedical.nl
www.SunriseMedical.eu
(International)

Sunrise Medical S.A.S
ZAC de la Vrillonnerie
17 Rue Mickaël Faraday
37170 Chambray-Lès-Tours
Tel : + 33 (0) 247554400
Fax : +30 (0) 247554403
www.sunrisemedical.fr

OM_Empulse F55_EU_CZ_SK_PL_Rev.C_2020-07-27