SUNRISE MEDICAL.

QUICKIE®
Live without limits.

HELIUM

IMPROVING PEOPLE'S LIVES

HELIUM

Helium je ultraľahký vozík, ktorý ponúka skvelý dizajn a pritom si zachováva prenastaviteľnosť.

HELIUM

Helium/Helium Pro - kľúčové výhody

- **Ľahkosť** -> hmotnosť od 6,8 kg
- **Konštrukcia** -> hliník triedy 7000 s hydrotvarovaním
  -> jednoduchá jazda a skvelá skladnosť pri preprave
- **Dizajn** -> čistý a atraktívny vzhľad, otvorený rám
- **Nastaviteľnosť** -> uhol opierky, ťažisko, čiastočne výška sedu
- **Individualizácia** -> farby, grafika, doplnky, karbónové prvky, opierky

HELIUM – ZMENY OD ROKU 2018

1. 88° (92°) predný uhol rámu

2. Freestyle chrbtová opierka

3. Nové rozmery/typy bočníc (upravené uchytenie)

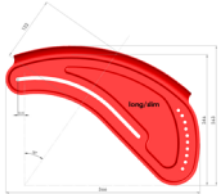

4. Grafika rámu – „Flying Dots“

5. Upravený typ karbónového stupátka

6. Upravený mechanizmus sklápania chrbtovej opierky

7. Nový typ kompaktných brzd

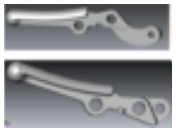

HELIUM - 88° UHOL RÁMU

3. verzia rámu – 88° (s alebo bez zúženia 3 cm)

Vďaka tomu môže byť vozík ešte kompaktnejší (kratší) - vhodné hlavne pre užívateľov, ktorí majú väčší sklon sedu (rozdiel prednej a zadnej výšky). Predtým boli v ponuke 100°a 92° uhly.

88°

92°

Poznámka: Doporučené max. s 5” kolieskami a ich uchytením „naširoko“.

HELIUM – FREESTYLE OPIERKA

2 zo 7

Exkluzívne len pre HELIUM!

- Skvelá stabilita pri používaní vozíka
- Trubky chrbtovej opierky nezavadzajú pri pohybe
- V prípade potreby je možné použiť skrutkovaciu verziu úchopových rúčok pre doprovod
- Priedušný materiál opierky pre Váš celodenný komfort
- Bez straty hĺbky sedu
- Trubky chrbtovej opierky sú lakované vo farbe rámu vozíka
- Zníženie hmotnosti o > 6 % vs. Jay 3 Carbon back so std. uchytením

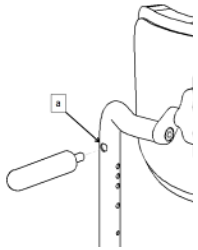

Dostupné s JAY 3 Lower Thoracic backs v hliníkovej aj karbónovej verzii.

Poznámka: Hliníková verzia je obmedzená na dve veľkosti a jednu výšku, Freestyle opierka nebola testována na crash-testoch.

HELIUM – FREESTYLE OPIERKA

SUNRISE MEDICAL.

Porovnanie hmotnosti

Weight comparison SW 380 mm, back height 350mm; w/o push handles

	weight in g	
Exo pro	**1.035**	LW back
Jay 3 Carbon	**1.280**	
Freestyle Carbon	**1.200**	
Freestyle vs Exo Pro	165	LW back
Freestyle vs Exo Pro	55	Std back
Freestyle vs Carbon	**-80**	LW back
Freestyle vs Carbon	**-190**	Std back

Rozmery

Freestyle Back	**with foam**	**w/o foam**	**Carbon**	**Alu**	**min. Back height**	**max. Back height**	**from Seat width**
Shell height	**240 mm**	**165 mm**	x	-	275 mm	350 mm	
	310 mm	**240 mm**	x	x	325 mm	425 mm	
Shell width	**320 mm**	**280 mm**	x	x			320 mm
	370 mm	**320 mm**	x	x			380 mm
	420 mm	**380 mm**	x	-			440 mm

Matná červená a matná/briliantová modrá sedia najlepšie k farebným verziám červnej a modrej Freestyle opierke.

HELIUM – NOVÉ BLATNÍKY

3 zo 7

Nové karbónové blatníky

- Zlepšenie pre skladanie&chrbtová opierka môže ísť „dole“, aj keď sú kolesá nasadené

- Redukovaná dĺžka
  -> blatníky tak neprečnievajú vzadu
  -> krajší vzhľad/ľahší transport

- Zvýšená pevnosť materiálu (z 1,5 na 2 mm, to je 33 %; hmotnostný rozdiel 44 g na vozík)

- Uchytenie blatníkov k rámu
  -> zvýšená pevnosť

HELIUM – NOVÉ ALU BLATNÍKY

Rozmery a verzie

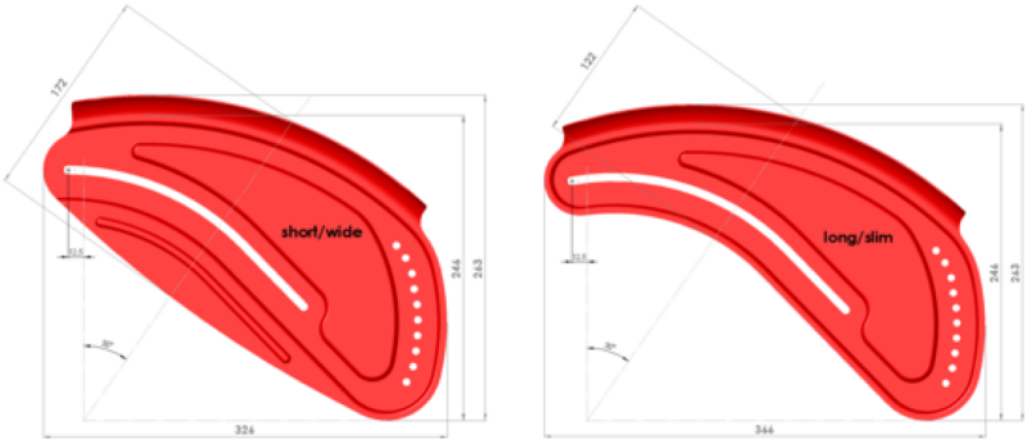

Material	with fender		without fender	
	short/wide	long / slim	short/wide	long / slim
Aluminium	x	x	x	x
Carbon	x	-	-	-

HELIUM – GRAFIKA FLYING DOTS

4 zo 7

Dostupné v týchto farbách

- Čierna
- Matná čierna
- Oranžová
- Červená
- Modrá
- Strieborná (teplý odtieň šedej)

-> Vzhľad a individualizácia
-> Nadčasový dizajn

HELIUM – ĎALŠIE ZLEPŠENIA

5, 6, 7 zo 7

Vylepšené karbónové stupátko
Ďalšie pozície/otvory vzadu v stupátku umožňujú skrátiť vozík (mať stupátko viac vzadu)

Vylepšené uhlové nastavenie opierky
(Zredukovanie vôle v prepojení s rámom)

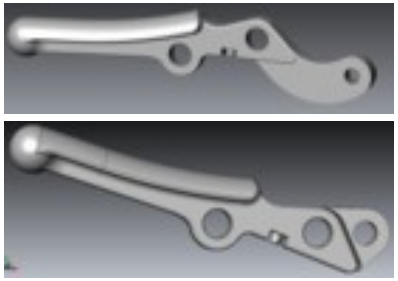

Nový typ kompaktných brzd
(Vďaka úprave vzhľadu a funkcií sú teraz ľahšie a pevnejšie zaistené)

HELIUM – FAREBNÉ MOŽNOSTI

Voľná kombinácia farieb pri:

- Nálepkách
- Vidliciach
- Uchytení chrbtovej opierky
- Krúžku nastavenia zadnej výšky
- Prednej grafike rámu

HELIUM – KEDY JE VÁHA 6,8 KG

- šírka 36 cm
- hĺbka sedu 38 cm
- výška opierky 27,5 cm, verzia OSB, sklopná
- chrbtová opierka EXO
- 3“ kolieska
- 111 mm vidlica - carbotecture (Magura®)
- 24“ Proton kolesá, plášte Schwalbe one, hliníkové obruče
- Clip style sedačka
- Odľahčené kompaktné brzdy
- Výška vpredu 47 cm
- Výška vzdadu 42 cm
- Karbónová os zadných kolies
- Bočnice karbónové - Slim style
- 88° uhol rámu, zúženie prednej časti 3 cm
- Stupátko trubkové bez prekrytia

V ČOM JE VÝHODA ULTRA-ĽAHKÝCH VOZÍKOV?

- Ľahká jazda (energeticky efektívna)
- Umožní užívateľovi zvládať rýchlejšie presuny a dlhšie vzdialenosti
- Jednoduchšie na transport (naloženie do auta)
- Menej námahy/opotrebenia ramenných kĺbov

HELIUM – TECHNOLÓGIE

Trubky

- Oválne trubky pre rám a uloženie adaptérov predných koliesok.
- Oválne trubky sú pevnejšie než guľaté, čo robí vozík pevnejším a redukuje pruženie rámu.

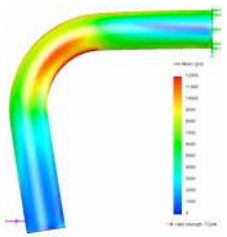

Guľaté

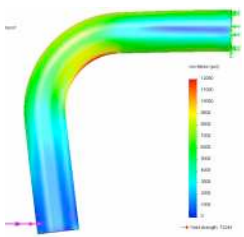

Oválne

Červená: ukazuje najvyšší bod tlaku.

Modrá: najnižší bod.

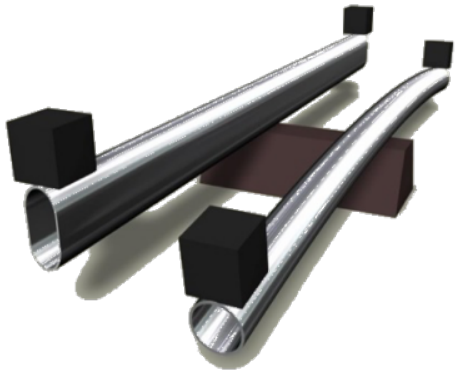

Materiál

- ALU 7000: letecký hliník. Extrémne pevný, umožňujúci použitie tenkej steny, zaručujúci pevnosť a súčasne nízku hmotnosť.

HELIUM –TECHNOLÓGIE

Hydrotvarovanie

- Technológia tvarovania hliníkových trubiek

Hydrotvarovanie používa vysoký tlak kvapaliny tlačenej do nahriatych trubiek rámu.
Používa sa tiež v cyklistike a v auto/moto športe.

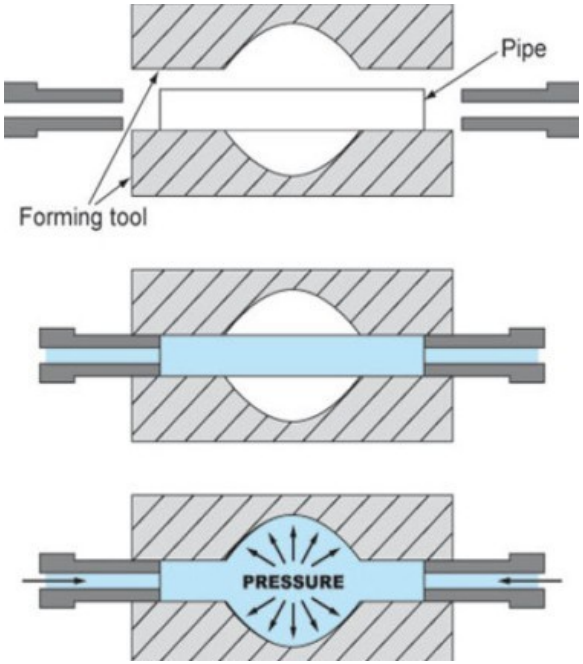

HELIUM – CRASH TESTED

- Crash teted/uchytenie na prepravu

HELIUM - FARBY

- **32** farieb rámu
- **5** farieb lemov opierky chrbta
- **5** farieb predných koliesok a vidlíc
- zladené farby loga
- farebné stredy a ráfiky odľahčených zadných kolies

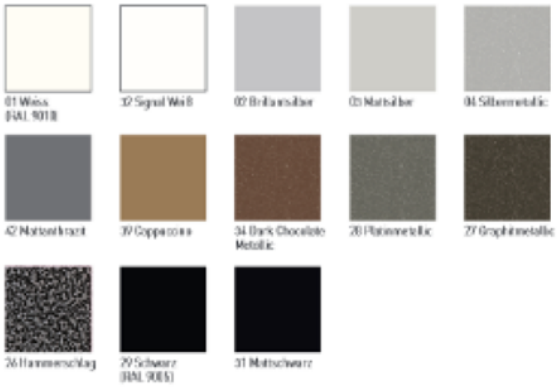

VEĽKOSTI/TYPY RÁMOV

Helium ponúka **tri** uhly prednej časti rámu, **dve** výšky rámu a **tri** verzie predného zúženia.

- **88°**

- **92°**

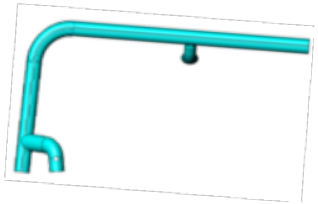

- **100°**

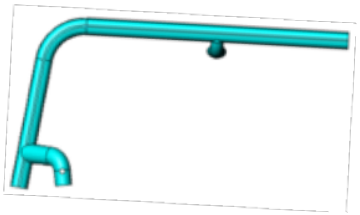

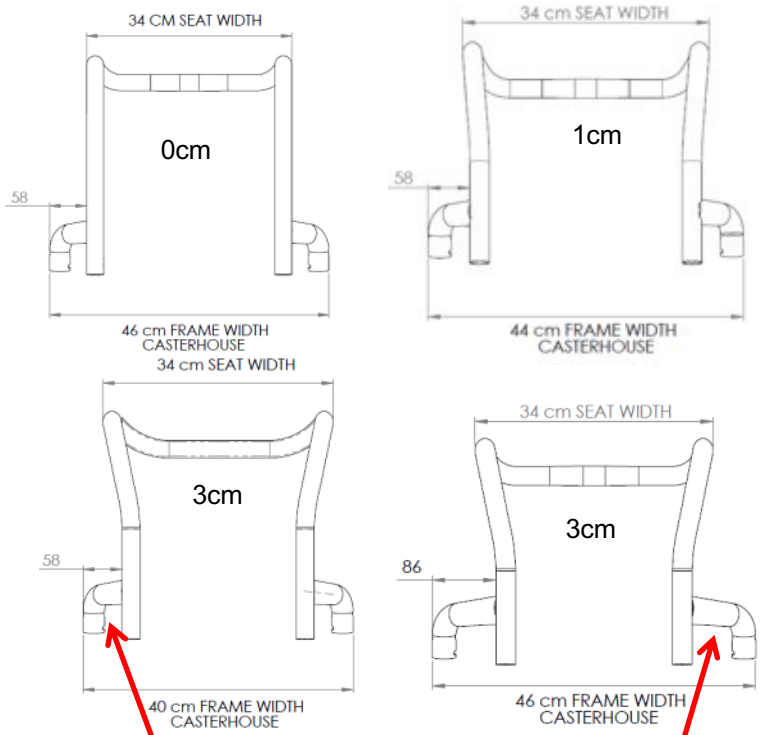

Úzke uchytenie predných kolies.

Široké uchytenie predných kolies.

Vysoký rám

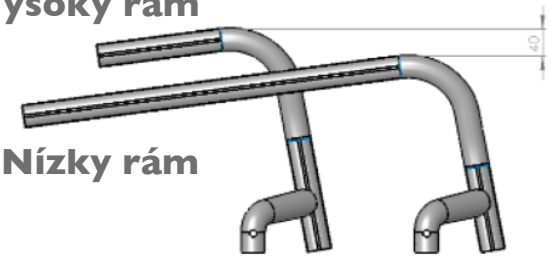

4 cm rozdiel

Nízky rám

HELIUM PRO

Fixne navarená os zadných kolies a uchytenie chrbtovej opierky (uhlovo nastaviteľná opierka ako voliteľná možnosť)

+ ľahšia a pevnejšia konštrukcia
- max. nosnosť 100 kg
- limitovaná nastaviteľnosť ťažiska: +/- 1 cm, bez výškovej nastaviteľnosti
- chrbtová opierka s pevne zvoleným uhlom

NASTAVITEĽNOSŤ – UHOL SEDU

Uhol/sklon sedačky je definovaný výberom prednej a zadnej výšky rámu.

Vďaka správnemu výberu sklonu sedu sa lepšie distribuuje tlak na sedacie partie, užívateľ má lepšiu stabilitu počas jazdy a pri jazde po nerovnostiach nemení pozíciu na sedačke.

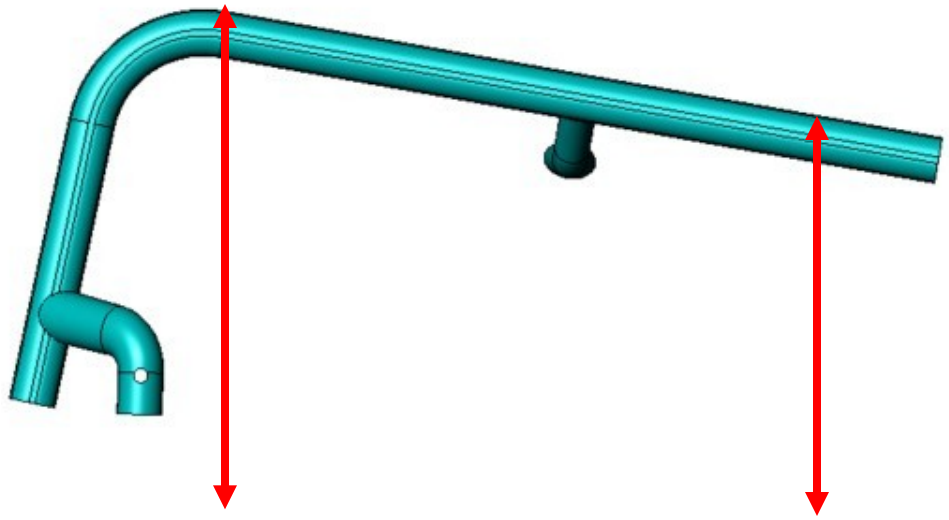

Std. poťah sedu a odľahčený poťah (clip-style) majú možnosť nastavenia pnutia.

NASTAVITEĽNOSŤ – ZADNÁ VÝŠKA

•voľba zadnej výšky v objednacom liste výrobcu

Rear seat height in cm

Rear Wheels	37	38	39	40	41	42	43	44	45	46	47	48	49	50
24"	○(2)	○	○	○	○	○	○	○	○	○	○	○	○(2)	
25"		○(2)	○	○	○	○	○	○	○	○	○	○	○	○(2)

- dodatočné nastavovanie (po dodaní)

- výrobná fabrika presne vytvorí dĺžku zadného nosníka podľa voľby výšky sedu užívateľa (podľa objednávky)
- dodatočne má užívateľ možnosť donastaviť +/- 1 cm výšku sedu pomocou odobratia alebo pridatia 1 cm podložky

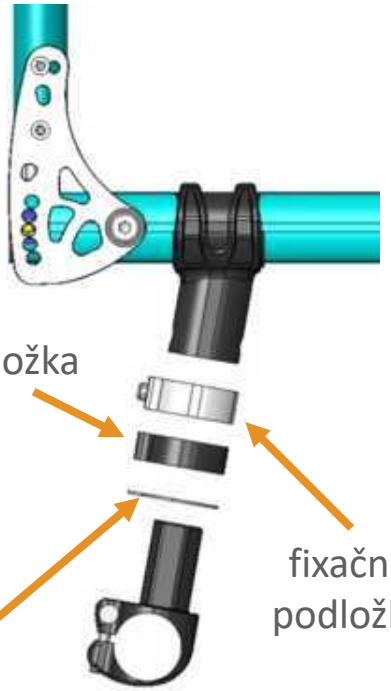

NASTAVITEĽNOSŤ – PREDNÁ VÝŠKA

Predná výška môže byť nastavená pomocou:

- dĺžky vidlice (111 mm/123 mm) - rôznych pozícií/dierok vo vidlici
- podložky medzi vidlicou a rámom
- veľkosti predných koliesok (3“ až 6“)
- nízkeho alebo vysokého rámu

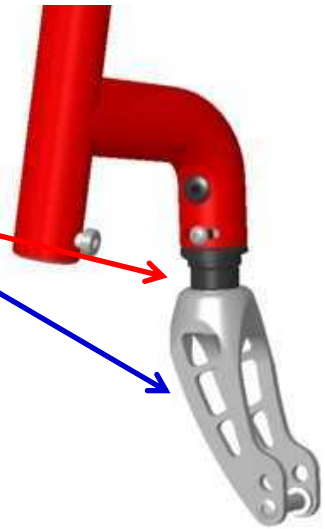

Front seat height in cm

Front Castor	Fork (Length x Width)	Frame	43	44	45	46	47	48	49	50	51	52	53	54	55	56	57
3"	111 mm x 32 mm	Low	○	○	○												
	111 mm x 32 mm	High					○	○	○								
4"	111 mm x 45 mm (1)	Low		○	○	○	○										
	123 mm x 45 mm				○	○	○	○									
	123 mm x 45 mm (3)				○	○	○	○									
	Frog Leg 149mm x 41mm (3)						○	○	○								
	111 mm x 32 mm			○	○	○	○										
	123 mm x 32 mm				○	○	○	○									
	111 mm x 45 mm (1)	High						○	○	○	○						
	123 mm x 45 mm								○	○	○	○					
	123 mm x 45 mm (3)								○	○	○	○					
	Frog Leg 149mm x 41mm (3)										○	○	○				
	111 mm x 32 mm (1)							○	○	○	○						
	123 mm x 32 mm								○	○	○	○					
5"	111 mm x 45 mm (1)	Low				○	○	○									
	123 mm x 45 mm						○	○	○								
	123 mm x 45 mm (3)						○	○	○								
	Frog Leg 149mm x 41mm (3)										○	○					
	111 mm x 32 mm (1)					○	○	○									
	123 mm x 32 mm						○	○	○								
	111 mm x 45 mm (1)	High								○	○	○					
	123 mm x 45 mm										○	○	○				
	123 mm x 45 mm (3)										○	○	○				
	Frog Leg 149mm x 41mm (3)														○	○	
	111 mm x 32 mm (1)									○	○	○					
	123 mm x 32 mm										○	○	○				
6"	123 mm x 45 mm	Low						○	○	○							
	123 mm x 45 mm (3)							○	○	○							
	Frog Leg 149mm x 41mm (3)												○				
	123 mm x 45 mm	High										○	○	○			
	123 mm x 45 mm (3)											○	○	○			
	Frog Leg 149mm x 41mm (3)																○

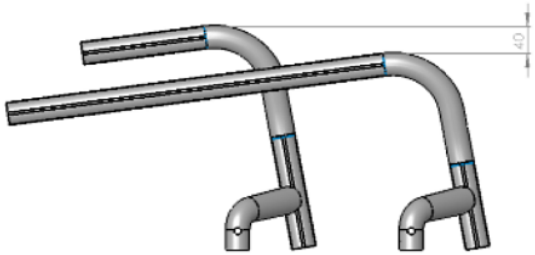

NASTAVITEĽNOSŤ – GEOMETRIA RÁMU

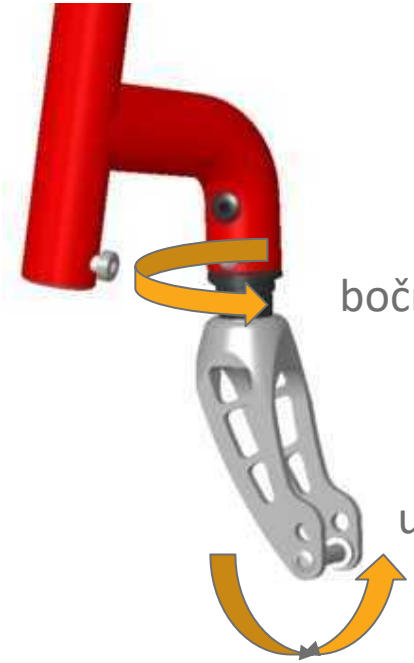

bočné nastavenie sklonu

uhol vidlice

NASTAVITEĽNOSŤ – ŤAŽISKA A SKLON

Ťažisko (COG) ovplyvňuje ľahkosť jazdy, spôsob prekonávania nerovností a prípadne aj pocit istoty užívateľa.

Sklon kolies (0° - 9°)

Sklon kolies môže byť upravený pomocou výmeny vnútorného puzdra osy zadný kolies.

min. COG 20 mm

max. COG 104 mm

ZBIEHAVOSŤ ZADNÝCH KOLIES

Ak je na vozíku nastavený sklon zadných kolies, je nutné pri zmene prednej/zadnej výšky sedu upraviť tiež geometriu zadných kolies. Ak by sa nastavenie nepodarilo, povedie to k zhoršeným jazdným vlastnostiam a nadmernému opotrebovávaniu plášťov kolies.

(1° zbiehavosť zvyšuje výdaj energie o 50 %, 2° zbiehavosť až o 150 %)

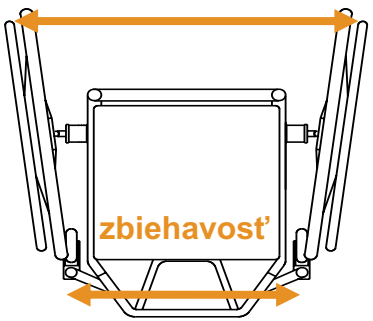

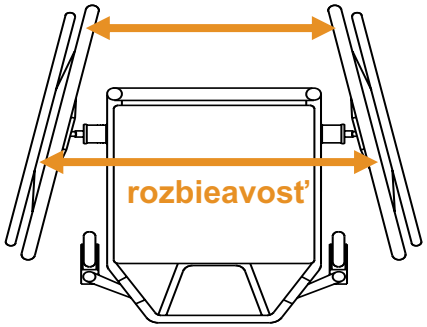

Geometria je nastavovaná pomocou otáčania osky zadných kolies a jemným doladením pomocou puzdier rýchloupínacích kolies. Orientačne kontroluje geometriu gulička v ose.

NASTAVENIE UHLA OPIERKY

- Rozsah nastavenia 59° (-31°dopredu) až 105° (+15° dozadu)*
- Krok nastavenia je 4°
- Skladanie opierky môže mať aj aretáciu v zamknutej/zloženej polohe
- Ďalšie pozície/otvory v adaptéroch chrbtovej opierky môžu slúžiť k tzv. relax-pozícii

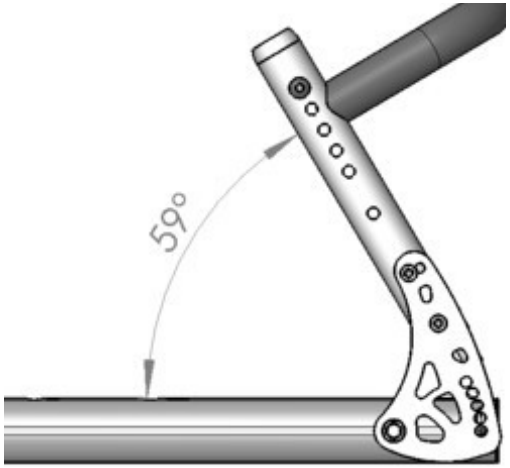

Dve pozície pre medzikroky

Päť stupňov polohovania

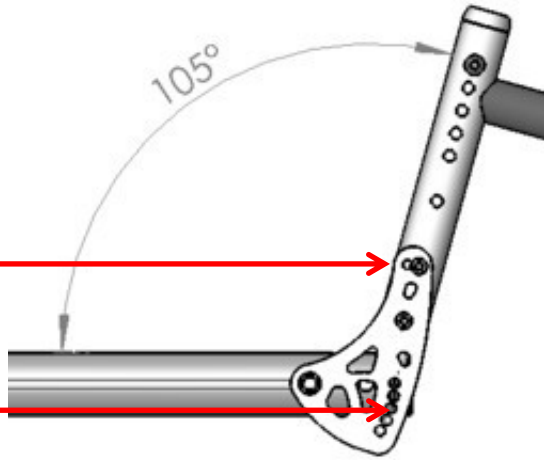

NASTAVITEĽNOSŤ CHRBTOVEJ OPIERKY

Štandardná opierka má štyri dĺžkové verzie, každá z nich má tri polohy nastavenia.

25 - 30	30 - 35	35 - 40	40 - 45
O 25	O 30	O 35	O 40
O 27.5	O 32.5	O 37.5	O 42.5
O 30	O 35	O 40	O 45

Oválna verzia opierky (OSB) má nastaviteľnosť len +/- 1 cm. Vďaka oválnemu tvaru (viď hydrotvarovanie) je možné ľahšie vozík chytiť a naložiť napr. do auta (ideálne v kombinácii so zamykaním zloženej opierky).

O 25	O 32.5	O 40
O 27.5	O 35	O 42.5
O 30	O 37.5	O 45

CHRBTOVÉ OPIERKY EXO

Nový EXO poťah: zlepšený komfort a optimálne nastavenie podľa preferencií užívateľa.

EXO

- Polyester/Lycra typ ako krycí materiál
- 7 mm EVA pena vnútri, vylisované „rebrovanie“
- Zadná dvojitá kapsa
- Dostupné v piatich farbách lemov (čierna, strieborná, oranžová, modrá, červená)

CHRBTOVÉ OPIERKY EXO PRO

EXO PRO

- 3DX/3mesh typ krycieho materiálu
- 13 mm vnútorná pena, vylisované „rebrovanie“
- Zvýšená priedušnosť
- Dvojitá kapsa
- Dostupný v piatich farbách lemov (čierna, strieborná, oranžová, modrá, červená)

OPIERKA FREESTYLE BACK

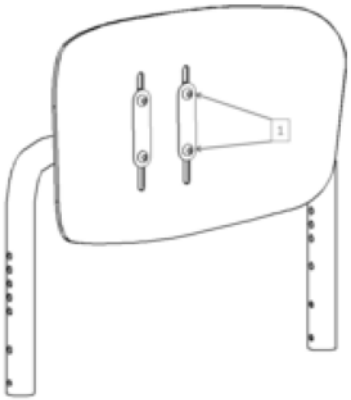

- Výšková nastaviteľnosť
- Jemné hĺbkové a výškové donastavenie
- Uhlová nastaviteľnosť

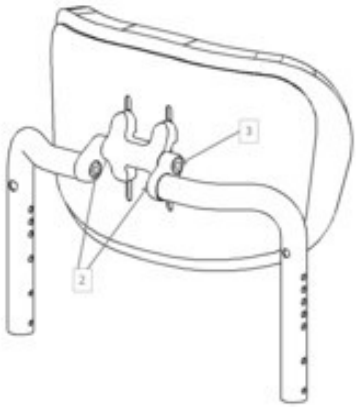

HELIUM – VÝSTUHA PRE PRÍDAVNÉ POHONY

- pri použití s prídavným pohonom je vhodné Helium konfigurovať so sklonom zadných kolies
- Na prednej časti rámu môže byť uchytenie pre ATTITUDE
- Helium ponúka tiež zosilenie pre použitie prídavných pohonov (štd. konštrukcia je navrhnutá pre tlak z vrchu – prídavný pohon toto rozloženie mení)
- Helium je možné objednať aj s odpružením

HELIUM + FREEWHEEL

Freewheel

- uchytenie na stupačku (ideálne v kombinácii s trubkovým stupátkom bez prekrytia)
- nasadenie v priebehu niekoľkých sekúnd
- pri použití sú predné kolieska nad úrovňou povrchu a vozík ide po dvoch zadných kolesách a veľkom prednom (Freewheel)
- Freewheel má tiež aretáciu priamej jazdy (pomáha pri naklonenej ceste)

HELIUM - PRÍSLUŠENSTVO

Športové koliesko proti preklopeniu

- navrhnuté napr. na tanec
- uchytenie v strede osky zadných kolies
- ponúka permanentnú oporu napr. pri extrémne aktívnom ťažisku
- dá sa odstrániť pomocou rýchloupináka

Koliesko proti preklopeniu (ovládané užívateľom)

- verzia, ktorú zvládne vyklopiť/zaklopiť aj sediaci užívateľ
- nie je na vozíku tak vidieť

Bočnice s jednobodovým uchytením

- ľahké bočnice poskytujúce vyššiu oporu
- je možné ich preskrutkovať do rôznych výšok
- područku je možné dať do prednej alebo zadnej polohy (dlhšia alebo kratšia opora)

HELIUM – STUPÁTKA

Stupátko		Výhoda
Trubkové stupátko (základné) Môže mať plastové prekrytie. Vhodné na použitie s Freewheel.		Fixný (prednastavený uhol vyhovuje pri sklone sedu 4° až 6°). Veľmi ľahké.
Ľahké stupátko – karbónové, plastové, alebo hliníkové		Uhlovo a hĺbkovo nastviteľné. Dostupné aj vo verzii pre krátku holeň. Možné doplniť o bočné zarážky na päty.
Stupátko Performance (hliníkové)		Uhlovo nastaviteľné. Možné doplniť o bočné zarážky na päty.
Stupátko odklopné dozadu Vhodné napr. pre deti, keď chcú sadnúť z vozíka na zem. Tiež pre kilentov, ktorým to uľahčí presadanie (popr. sa dokážu postaviť)		Uhlovo a hĺbkovo nastaviteľné.
Delené hliníkové stupátka		Uhlovo a hĺbkovo nastaviteľné. Uľahčujú presadanie (odklopné nahor). Vďaka absencii pevného spojenia je potom vozík za stupátkami vystužený prepojovacou trubkou.

HELIUM – BOČNICE/BLATNÍKY

Bočnice/Blatníky		Výhody
Jednobodové bočnice, výškovo prešrúbovateľné		ľahké (len 730 g/ks; o 33 % menšia hmotnosť než výškovo nastaviteľné jednobodové bočnice) Područku je možné prešrúbovať do prednej alebo zadnej polohy. Pri presune užívateľa/transporte je možné ich vysunúť.
Výškovo nastaviteľné jednobodové bočnice Hliníkové		Pevné, výškovo nastaviteľné (bez náradia) Pri presune užívateľa/transporte vozíka je možné ich vysunúť.
Plastový rovný chránič		Nízka hmotnosť. Odnímateľné.
Hliníková rovná bočnica		Pevne priskrutkované. Nízka hmotnosť.
Hliníkový blatník s prekrytím		Dobrá ochrana pred zašpinením. Dá sa kombinovať aj so sklápacou chrbtovou opierkou.

HELIUM – BOČNICE/BLATNÍKY

Bočnice/Blatníky		Výhody
Polstrované madlo (k blatníku)		Umožňuje aj aktívny pohyb a oporu, keď je nutná. Je možné ich výškovo aj uhlovo nastaviť.
Karbónové blatníky - slim style		Veľmi nízka hmotnosť. Len čiastočná ochrana pred zašpinením oblečenia.
Karbónové blatníky s prekrytím		Dobrá ochrana pred zašpinením. Nízka hmotnosť.

HELIUM – ÚCHOPOVÉ RUČKY

Úchopové ručky		Výhody/použitie
Štandardná dĺžka		Doporučené, ak je zvyčajne užívateľ tlačený inou osobu.
Sklopné		Kombinujú minimalistický vzhľad a občasnú potrebu tlačiť užívateľa.
Výškovo nastaviteľné		Doporučené, ak je výška opierky nižšia než 40 cm a užívateľ má byť pravidelne tlačený. Ak je na vozíku použitá opierka JAY, úchyty výškovo nastaviteľných ručok sú dlhšie, aby bola zaistená funkčnosť. Sú nevyhnutné pri použití bubnových bŕzd.
Bez úchopových ručok		Len pre veľmi aktívnych užívateľov bez potreby asistencie. Znižujú hmotnosť. Čistý vzhľad. Rohy poťahu opierky sú prekryté polstrovaním.

HELIUM – BRZDY

Brzdy		Výhody/použitie
Brzda pre jednu ruku (ľavá alebo pravá strana)		Jednoduché ovládanie len z jednej strany. Riešenie pre aktívnych užívateľov (majú radi vozičkári v Škandinávii).
Štandardné brzdy		Jednoduché presadanie (nezavadzajú). Nízka hmotnosť.
Pákové brzdy		Nízka nutná sila na zabrzdenie.
Kompaktné brzdy		Len pre aktívnych užívateľov s dobrou funkciou horných končatín. Nezavadzajú pri presune. Minimalistický vzhľad a hmotnosť.
Odľahčené kompaktné brzdy		Len pre aktívnych užívateľov. Extra nízka hmotnosť. Sú uchytené priamo do rámu – obmedzujú možnosť dodatočnej úpravy ťažiska.

HELIUM – KOLIESKA

Veľkosť	Tvrdé (plné)	Mäkčené (plné)	Nafukovacie	Výhody/použitie
3”				Pre veľmi aktívnych užívateľov, ktorí vedia vozík „nadhodiť“ na zadné kolesá. Nízka hmotnosť, veľmi ľahké manévrovanie v obmedzenom priestore/nie sú vhodné do terénu.
4”				Pre aktívnych užívateľov, ktorí vedia vozík „nadhodiť“ na zadné kolesá. Dobrá manévrovateľnosť, stále ešte veľmi kompaktný rozmer vozíka. Je možné objednať aj vo farebných verziách.
5”				Ideálny kompromis pre zmiešanú prevádzku (interiér/exteriér). Dostupné aj v mäkčenej verzii (vyšší komfort/ale aj o čosi vyššia hmotnosť). Je možné objednať aj vo farebných verziách.
6”				Pre menej skúsených užívateľov. Hlavne mäkčená verzia je veľmi komfortná (ale zvyšuje hmotnosť vozíka).

HELIUM – KOLESÁ, OBRUČE, PNEUMATIKY

Typ	Veľkosť		Obruče	Plné	Nafukovacie	Výhody/použitie
Universal	22“ 24“ 26“		hliníkové elox, hliníkové lakované, pogumované, nerezové	áno	Right Run (22”/24”) Marathon Plus (24”/26”) Schwalbe One (24”) Down Town (24”)	veľmi odolné
Design	24“ 26“		hliníkové elox, hliníkové lakované, pogumované, nerezové	áno	Right Run (24”) Marathon Plus (24”/26”) Schwalbe One (24”) Down Town (24”)	atraktívny vzhľad odolné
Ľahké	22“ 24“ 25“		hliníkové elox, hliníkové lakované, pogumované, nerezové	nie	Right Run (22”/24”) Marathon Plus (24”/25”) Schwalbe One (24”/25”) Down Town (24”)	nízka hmotnosť skvelý vzhľad nosnosť do 100 kg
Spinergy (12, 18 špicov)	24“ 25“ 26“		hliníkové elox, hliníkové lakované, pogumované, nerezové	nie	Right Run (24”) Marathon Plus (24”/25”/26”) Schwalbe One (24”/25”) Down Town (24”)	skvelý vzhľad veľmi odolné trochu rozširujú vozík
Off-road	24“		hliníkové elox, hliníkové lakované, pogumované, nerezové	nie	Mountainbike (24“)	použitie v exteriéri vhodné napr. v kombinácii s Freewheelom

HELIUM MOŽNOSTI OBUTIA ZADNÝCH KOLIES

- 22” & 24” Right Run
  -> nízka hmotnosť, nízky valivý odpor, takmer bez vzoru (neťahá špinu do domu)

- 22”, 24”, 25” plné obutie
  -> 100 % ochrana proti defektu, vyššia hmotnosť, vyšší valivý odpor

- 24”, 25”, 26” Marathon plus
  -> čiastočná ochrana proti defektu, prijateľný valivý odpor

- 24”, 25” Schwalbe One
  -> čiastočná ochrana proti defektu, nízky valivý odpor, nízka hmotnosť

- 24” Two Grip Down Town
  -> excentrický vzor plášťa (chráni ruku užívateľa), nízky valivý odpor

OBRUČE

Obruče	Hmotnosť v gramoch (ks)	Náchylnosť na poškodenie	Úchop	Pálenie rúk
hliníkové natural	220	★★☆☆☆	★☆☆☆☆	★★☆☆☆
hliníkové lakované	245	★★★★☆	★★★★☆	★★★★☆
nerezové	750	☆☆☆☆☆	★★★☆☆	★☆☆☆☆
titanové	410	☆☆☆☆☆	★★★☆☆	★★☆☆☆
titanové lakované	435	★★★☆☆	★★★★☆	★★★★☆
pogumované	610	★★★★☆	★★★★★	★★★★★
Maxgrepp (pogumované až po ráfik)	1190	★★☆☆☆	★★★★★	★★★☆☆

www.Vozickar.sk

HELIUM – OBRUČE SURGE LT

- Dostupné pre veľkosti kolies 24” a 25”
- Ergonomický oválny tvar s matným povrchom
- Gumový pás na vrchu profilu obruče (Gripton) na zlepšenie trakcie
- Úzky profil kvôli nerozširovaniu vozíka